(19)中华人民共和国国家知识产权局

(12)实用新型专利

(10)授权公告号 CN 211796605 U
(45)授权公告日 2020.10.30

(21)申请号 201922437623.6

(22)申请日 2019.12.30

(73)专利权人 朱亚凤
地址 230000 安徽省合肥市包河区桐城南路303号桐江新村5幢404室

(72)发明人 朱亚凤

(51)Int.Cl.
A61B 10/00(2006.01)
A61F 5/455(2006.01)

权利要求书1页 说明书3页 附图2页

(54)实用新型名称

一种方便女性糖尿病患者检测用尿液收集装置

(57)摘要

本实用新型公开了一种方便女性糖尿病患者检测用尿液收集装置，包括广口收集器，所述广口收集器呈椭圆状，所述广口收集器的前后侧壁上均固定连接有扇形绑带，且扇形绑带的侧壁上固定连接有双面贴，所述广口收集器的左右侧壁上均固定连接有条形绑带，且条形绑带的侧壁上也固定连接有双面贴，所述广口收集器的内壁上粘贴有无纺布，所述广口收集器的下端固定连接有与其连通的竖管，所述竖管的下端延伸至广口收集器的下侧，且竖管的外侧螺纹套接有第一连接头。本实用新型使得收集器与女性患者贴合的更紧密，减少尿液出现飞溅的情况，保证尿液收集的稳定性，并且对集尿瓶起到密封的效果，减少尿液出现泄漏的情况。

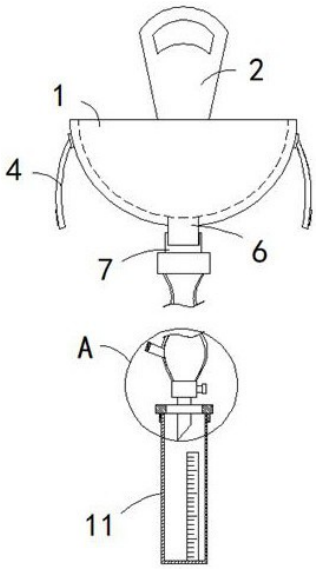

CN 211796605 U

1.一种方便女性糖尿病患者检测用尿液收集装置，包括广口收集器(1)，其特征在于，所述广口收集器(1)呈椭圆状，所述广口收集器(1)的前后侧壁上均固定连接有扇形绑带(2)，且扇形绑带(2)的侧壁上固定连接有双面贴(3)，所述广口收集器(1)的左右侧壁上均固定连接有条形绑带(4)，且条形绑带(4)的侧壁上也固定连接有双面贴(3)，所述广口收集器(1)的内壁上粘贴有无纺布(5)，所述广口收集器(1)的下端固定连接有与其连通的竖管(6)，所述竖管(6)的下端延伸至广口收集器(1)的下侧，且竖管(6)的外侧螺纹套接有第一连接头(7)，所述第一连接头(7)的下端固定连接有导液软管(8)，所述导液软管(8)远离第一连接头(7)的一端固定连接有第二连接头(9)，且第二连接头(9)的下端固定连接有插管(10)，所述插管(10)的外侧套接有集尿瓶(11)。

2.根据权利要求1所述的一种方便女性糖尿病患者检测用尿液收集装置，其特征在于，所述扇形绑带(2)与患者的腰部粘贴，所述条形绑带(4)与患者的腿部粘贴。

3.根据权利要求1所述的一种方便女性糖尿病患者检测用尿液收集装置，其特征在于，所述广口收集器(1)、第一连接头(7)、导液软管(8)、第二连接头(9)和集尿瓶(11)均为一次性用具。

4.根据权利要求1所述的一种方便女性糖尿病患者检测用尿液收集装置，其特征在于，所述导液软管(8)的侧壁上固定连接有与其连通的负压管(12)，所述第二连接头(9)的侧壁上连接有控制阀门(13)。

5.根据权利要求1所述的一种方便女性糖尿病患者检测用尿液收集装置，其特征在于，所述集尿瓶(11)的上端套接有端盖(14)，且端盖(14)采用橡胶制成，所述插管(10)的下端贯穿端盖(14)并延伸至集尿瓶(11)内。

6.根据权利要求1所述的一种方便女性糖尿病患者检测用尿液收集装置，其特征在于，所述集尿瓶(11)的外侧壁上均布有容量刻度值，且集尿瓶(11)的规格采用120ml。

一种方便女性糖尿病患者检测用尿液收集装置

技术领域

[0001] 本实用新型涉及医疗用品技术领域，尤其涉及一种方便女性糖尿病患者检测用尿液收集装置。

背景技术

[0002] 随着院前检查和普通体检的普及，越来越多的患者在门诊需要做很多检查，尿检验是临床上诊断疾病的常用辅助手段，尤其是对糖尿病患者需要经常使用尿液收集装置。

[0003] 公开号CN205449559U公开了“一种女性尿液收集器，包括导流件、集尿杯和密封盖，所述集尿杯顶部开口处的内表面设置有内螺纹，所述密封盖底部的外表面设置有外螺纹，所述密封盖通过内外螺纹的配合用于打开和盖合所述集尿杯；所述导流件由顶部至底部逐渐缩小，该导流件底部的外表面设置有外螺纹，所述导流件的底部通过内外螺纹的配合连接至集尿杯的顶部开口处，用于使尿液通过引流件流入所述集尿杯内；所述引流件的顶部在相对两侧向底部凹陷呈弧形。该女性尿液收集器的制作成本低，实用性强，适于推广，是一种使用方便而且卫生的医学检验用尿液收集装置。”该公开文件中在对女性患者集尿的过程中，集尿杯与患者接触的部分仍会出现不紧密的情况，造成尿液出现飞溅的情况，使得杯内的尿液标本会洒出，或者不小心被碰倒，污染环境，为此，我们提出一种方便女性糖尿病患者检测用尿液收集装置来进一步解决上述提出的问题。

实用新型内容

[0004] 本实用新型的目的是为了解决现有技术中存在的缺点，而提出的一种方便女性糖尿病患者检测用尿液收集装置。

[0005] 为了实现上述目的，本实用新型采用了如下技术方案：

[0006] 一种方便女性糖尿病患者检测用尿液收集装置，包括广口收集器，所述广口收集器呈椭圆状，所述广口收集器的前后侧壁上均固定连接有扇形绑带，且扇形绑带的侧壁上固定连接有双面贴，所述广口收集器的左右侧壁上均固定连接有条形绑带，且条形绑带的侧壁上也固定连接有双面贴，所述广口收集器的内壁上粘贴有无纺布，所述广口收集器的下端固定连接有与其连通的竖管，所述竖管的下端延伸至广口收集器的下侧，且竖管的外侧螺纹套接有第一连接头，所述第一连接头的下端固定连接有导液软管，所述导液软管远离第一连接头的一端固定连接有第二连接头，且第二连接头的下端固定连接有插管，所述插管的外侧套接有集尿瓶。

[0007] 优选地，所述扇形绑带与患者的腰部粘贴，所述条形绑带与患者的腿部粘贴。

[0008] 优选地，所述广口收集器、第一连接头、导液软管、第二连接头和集尿瓶均为一次性用具。

[0009] 优选地，所述导液软管的侧壁上固定连接有与其连通的负压管，所述第二连接头的侧壁上连接有控制阀门。

[0010] 优选地，所述集尿瓶的上端套接有端盖，且端盖采用橡胶制成，所述插管的下端贯

穿端盖并延伸至集尿瓶内。

[0011] 优选地，所述集尿瓶的外侧壁上均布有容量刻度值，且集尿瓶的规格采用120ml。

[0012] 与现有技术相比，本实用新型的有益效果为：

[0013] 1.通过在广口收集器的前后侧壁上均连接有扇形绑带，并在广口收集器的左右侧壁上均连接有条形绑带，使得广口收集器能够与女性的会阴部贴合的更加紧密，另外，通过在广口收集器内壁上连接有无纺布，能够进一步减少尿液出现飞溅的情况，保证尿液收集的稳定性。

[0014] 2.通过在集尿瓶的上端套接有橡胶端盖，对集尿瓶起到密封的效果，减少尿液出现泄漏的情况，并且减少异味传播至空气中，另外在集尿的过程中，可以操作控制阀门对尿液的量进行相应的控制，满足检查的需要。

附图说明

[0015] 图1为本实用新型提出的一种方便女性糖尿病患者检测用尿液收集装置的结构示意图；

[0016] 图2为本实用新型提出的一种方便女性糖尿病患者检测用尿液收集装置的广口收集器俯视图；

[0017] 图3为图1中A处的局部放大图。

[0018] 图中：1广口收集器、2扇形绑带、3双面贴、4条形绑带、5无纺布、6竖管、7第一连接头、8导液软管、9第二连接头、10插管、11集尿瓶、12负压管、13控制阀门、14端盖。

具体实施方式

[0019] 下面将结合本实用新型实施例中的附图，对本实用新型实施例中的技术方案进行清楚、完整地描述，显然，所描述的实施例仅仅是本实用新型一部分实施例，而不是全部的实施例。

[0020] 参照图1-3，一种方便女性糖尿病患者检测用尿液收集装置，包括广口收集器1，广口收集器1呈椭圆状，广口收集器1的前后侧壁上均固定连接有扇形绑带2，且扇形绑带2的侧壁上固定连接有双面贴3，广口收集器1的左右侧壁上均固定连接有条形绑带4，且条形绑带4的侧壁上也固定连接有双面贴3，扇形绑带2与患者的腰部粘贴，条形绑带4与患者的腿部粘贴，提高广口收集器1与患者身体连接的强度，广口收集器1的内壁上粘贴有无纺布5，减少尿液出现飞溅的情况，保证尿液在收集过程中的干净和卫生。

[0021] 其中，广口收集器1的下端固定连接有与其连通的竖管6，竖管6的下端延伸至广口收集器1的下侧，且竖管6的外侧螺纹套接有第一连接头7，第一连接头7的下端固定连接有导液软管8，导液软管8远离第一连接头7的一端固定连接有第二连接头9，导液软管8的侧壁上固定连接有与其连通的负压管12，第二连接头9的侧壁上连接有控制阀门13，在控制阀门13的作用下，能够控制集尿瓶11内尿液的量，满足尿液检测的需要，第二连接头9的下端固定连接有插管10，插管10的外侧套接有集尿瓶11，集尿瓶11的上端套接有端盖14，且端盖14采用橡胶制成，插管10的下端贯穿端盖14并延伸至集尿瓶11内，集尿瓶11的外侧壁上均布有容量刻度值，且集尿瓶11的规格采用120ml，在尿液收集完成后，可以将插管10从集尿瓶11内拔出即可，并且橡胶的端盖14对集尿瓶11起到密封的效果，减少异味传播至空气中。

[0022] 其中，广口收集器1、第一连接头7、导液软管8、第二连接头9和集尿瓶11均为一次性用具，一方面，采用一次性用具，避免了细菌交叉感染的情况，提高尿液收集的安全性，另一方面，制造成本低，具有良好的实用性，能够针对女性患者使用，减少尿液出现飞溅的情况，提高尿液收集的稳定性。

[0023] 本实用新型在使用时，将广口收集器1与女性患者的会阴部对应，并将扇形绑带2与患者的腹部进行粘贴，将条形绑带4与患者的腿部进行粘贴，使得广口收集器1与患者贴合的更加紧密，并且在广口收集器1内壁上连接有无纺布5，能够进一步减少尿液出现飞溅的情况，保证尿液收集的稳定性，在集尿的过程中，可以操作控制阀门13对尿液的量进行相应的控制，满足检查的需要，另外，通过在集尿瓶11的上端套接有橡胶端盖14，对集尿瓶11起到密封的效果，减少尿液出现泄漏的情况，并且减少异味传播至空气中，集尿完成后，将插管10从集尿瓶11内拔出即可。

[0024] 以上所述，仅为本实用新型较佳的具体实施方式，但本实用新型的保护范围并不局限于此，任何熟悉本技术领域的技术人员在本实用新型揭露的技术范围内，根据本实用新型的技术方案及其实用新型构思加以等同替换或改变，都应涵盖在本实用新型的保护范围之内。

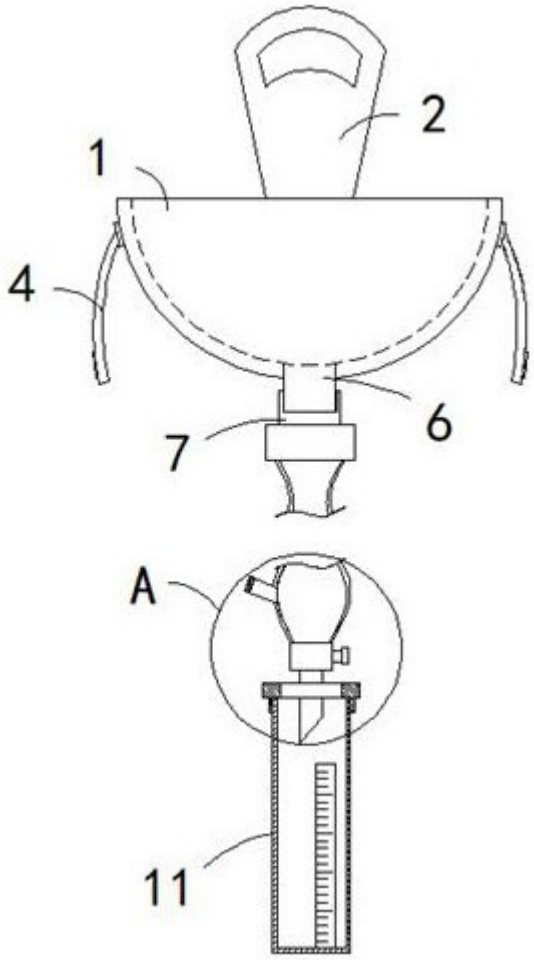

图1

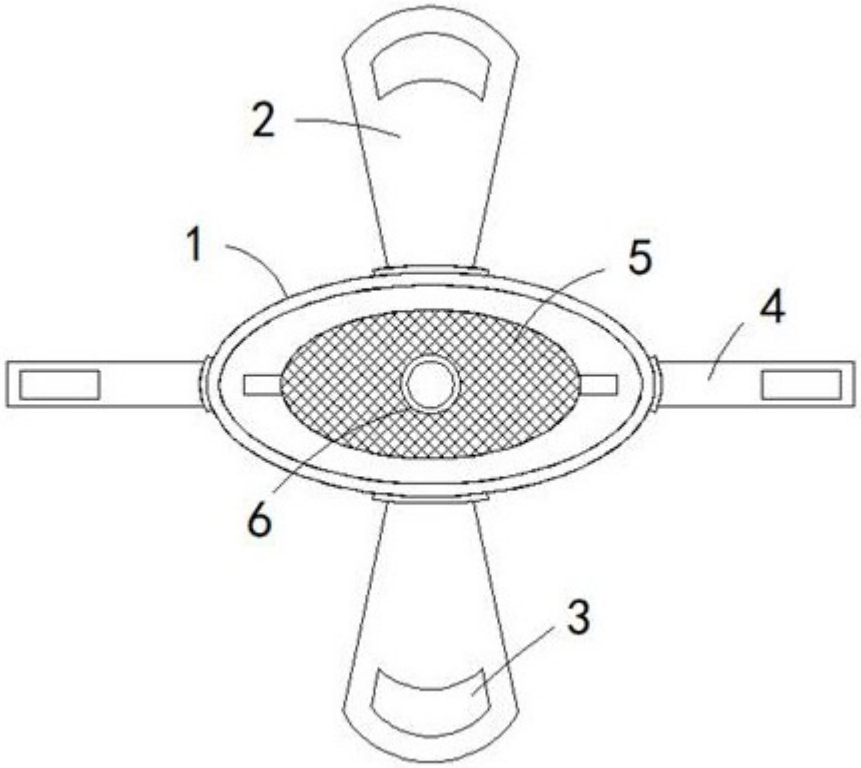

图2

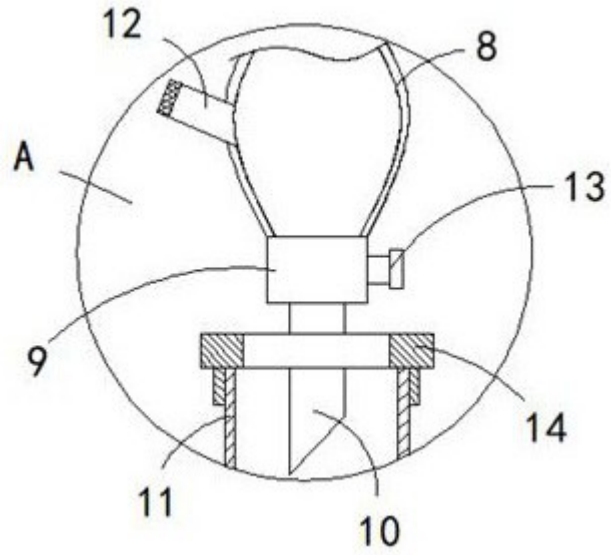

图3