PŘIHLÁŠKA VYNÁLEZU

Zveřejněná podle §31 zákona č. 527/1990 Sb.

(21) Číslo dokumentu:

2016-332

(13) Druh dokumentu: **A3**

(51) Int. Cl.:

A47B 88/00 (2006.01)
A47B 96/00 (2006.01)

(19) ČESKÁ REPUBLIKA

ÚŘAD PRŮMYSLOVÉHO VLASTNICTVÍ

(22) Přihlášeno: **03.06.2016**

(40) Datum zveřejnění přihlášky vynálezu: **15.02.2017**

(Věstník č. 7/2017)

(71) Přihlašovatel:
ALFA 3, s.r.o., Luže, CZ

(72) Původce:
Martin Pritula, Chrudim, CZ

(74) Zástupce:
Jan Brykner, Resslerova 741, 500 02 Hradec Králové

(54) Název přihlášky vynálezu:

Zařízení pro zajištění zásuvkových skříní proti přepadnutí

(57) Anotace:
Zásuvky (8) jsou opatřeny ovládacím palcem (9), zasahujícím do ovladače (5), umístěného na jeden z lomených článků (1.3), vytvářejících řetěz (1), vložený do umisťovacího žlabu (6), přičemž lomené články (1.2, 1.3) jsou opatřeny spojovacími čepy (2), zasahujícími do omezovacích vybrání (3) vytvořených v postranicích (6.1) umisťovacího žlabu (6). Řetěz (1) má mezi dvojicemi lomených článků (1.2, 1.3) umístěny přímo pohyblivé články (1.1) a umisťovací žlab (6) je na konci opatřen otočným dorazem (7). Otočný doraz (7) je většinou spojen s otočným zámkem (12).

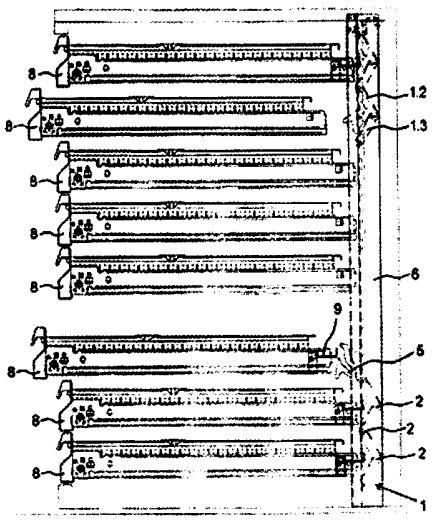

CZ 2016 - 332 A3

PV 332 - 2016
03.06.16

Zařízení pro zajištění zásuvkových skříní proti přepadnutí

Oblast techniky

Vynález se týká zařízení pro zajištění zásuvkových skříní proti přepadnutí, zejména v případech, kdy je používáno více zásuvek umístěných nad sebou v zásuvkové skříni a při otevření jedné ze zásuvek může dojít ke změně těžiště zásuvkové skříně a jejímu následnému převrácení.

Dosavadní stav techniky

Doposud známá zařízení pro zajištění zásuvkových skříní proti přepadnutí jsou tvořena uzavíracím dílem s výplňovým dílem, přiřazeným k výsuvnému dílu, přičemž uzavírací díl je blokován v uzavřené poloze unášečem, spolupůsobícím s tímto uzavíracím dílem proti směru výsuvu, čímž jsou výsuvné díly zásuvek uzavřeny proti vytažení. Tato zařízení jsou však výrobně náročná a nelze je použít pro všechny druhy zásuvek. Pro všechny druhy zásuvek není použitelné ani další ze známých a používaných zařízení, tvořených kulisou s vodící drážkou, přičemž do vodící drážky zasahuje tyčová část závory a závora je opatřena opěrným prvkem , uspořádaným na jedné ploše pro přitlačení zamykacího přítlačného prvku natáčivé páky a na protilehlé ploše je opěrný prvek uspořádán pro přitlačení odemykacího přítlačného prvku natáčecí páky, přičemž závora je natáčivě uložena na čepu a natáčivá páka je uložena na čepu natáčivé páky.

Cílem vynálezu je umožnění umístění zařízení pro zajištění zásuvkových skříní proti přepadnutí na libovolně vysoký počet nad sebou uspořádaných zásuvek , přičemž zařízení nebude výrobně náročné.

Podstata ~~technického řešení~~ vynálezu

Vytyčeného cíle je dosaženo zařízením podle vynálezu, jehož podstata spočívá v tom, že zásuvky jsou opatřeny ovládacím palcem, zasahujícím do ovladače , umístěného na jeden z dvojice lomených článků vytvářejících řetěz vložený do umisťovacího žlabu, přičemž lomené články jsou opatřeny spojovacími čepy, zasahujícími do omezovacích vybrání vytvořených v postranicích umisťovacího žlabu. Ovládací palec zásuvky je zasunut v ovladači a při vysunutí zásuvky stranově

vysune lomený článek na kterém je umístěn a lomený článek s ním sousedící, přičemž se současně posunou spojovací čepy v omezovacích vybráních a zarazí se alespoň o jednu hranu tohoto omezovacího vybrání a zamezí dalšímu pohybu řetězu a tím také jeho nadzvednutí. Tím je také zabráněno případnému otevření další z nad sebou umístěných zásuvek, neboť je zabráněno ovladači v pohybu.

Mezi dvojicemi lomených článků jsou většinou umístěny přímo pohyblivé články.

Umisťovací žlab je na konci opatřen otočným dorazem, který při otočení zabrání pohybu řetězu a tím znemožní otevření všech zásuvek. Tento otočný doraz je zpravidla spojen s otočným zámkem a je tak použitelný i pro uzavření zásuvkové skříně.

Objasnění ~~Přehled obrázků na~~ výkresech

Zařízení pro zajištění zásuvkových skříní proti přepadnutí podle vynálezu je znázorněno na přiložených výkresech, kde obr.1 schematicky znázorňuje funkci zařízení a obr.2 znázorňuje pohled směrem „P" na samotný umisťovací žlab s umístěným otočným dorazem a znázorňuje také omezovací vybrání. Na obr.3 je znázorněn prostorový pohled na zařízení při odejmutém krytu a na obr.4 je schematicky znázorněno zařízení při otevřených i zavřených zásuvkách. Na obr.5 je znázorněn postupný pohyb lomených článků a ovladače při otevírání zásuvky. Na obr.6 je znázorněno zařízení překryté krytem. Na obr.7 je v prostorovém pohledu znázorněn řetěz sestavený z lomených a přímo pohyblivých článků spojených spojovacími čepy. Na obr.8 je v prostorovém pohledu znázorněn ovladač s lomeným článkem na kterém je umístěn a na obr.9 je v prostorovém pohledu znázorněn ovládací palec zásuvky.

Příklady ~~provedení~~ uskutečnění vynálezu

Zařízení pro zajištění zásuvkových skříní proti přepadnutí zahrnuje umisťovací žlab 6, umístěný na zadní vnitřní stěně zásuvkové skříně, jak je znázorněno na obr.4. Do umisťovacího žlabu 6 je vložen řetěz 1 tvořený lomenými články 1.2, 1.3 spojenými spojovacími čepy 2 a dalšími spojovacími čepy 2 jsou k těmto lomeným

článkům 1.2, 1.3 připojeny přímo pohyblivé články 1.1 . Na lomených článcích 1.3 jsou umístěny ovladače 5 do kterých jsou zasunuty ovládací palce 9 zásuvky, spojené se zásuvkami 8. Jak je znázorněno na obr.1 až obr.3, umisťovací žlab 6 je na konci opatřen otočným dorazem 7 spojeným se zámkem 12 a v postranicích 6.1 tohoto umisťovacího žlabu 6 jsou vytvořena omezovací vybrání 3 s dorazovými okraji 4. V omezovacích vybráních 3 jsou umístěny spojovací čepy 2, spojující lomené články 1.2, 1.3 s přímo pohyblivými články 1.1. Umisťovací žlab 6 je opatřen přišroubovaným krytem 10, jak je znázorněno na obr.6. Jak je znázorněno na obr.8, lomené články 1.3 jsou přivařením spojeny s ovladači 5 opatřenými vodící drážkou 13 pro zasunutí ovládacího palce 9 zásuvky a lomené články 1.2, 1.3 jsou opatřeny otvory 11 pro nasunutí spojovacích čepů 2 . Jak je znázorněno na obr.9, ovládací palec 9 zásuvky je tvořen upevňovací částí 9.1 pro připevnění k zásuvce 8 a funkční částí 9.2 zasahující do drážky 13 v ovladači 5.

Při zavřených zásuvkách 8 je zámek 12 natočen do polohy, kdy hrana otočného dorazu 7 je opřena do krajního přímo pohyblivého článku 1.1 a zabraňuje tak pohybu řetězu 1, přičemž ovládací palec 9 zásuvky je zasunut ve vodící drážce 13. Při otočení zámku 12 se otočný doraz 7 natočí do polohy, která umožňuje pohyb řetězu 1. Při otevření některé ze zásuvek 8 ovládací palec 9 zásuvky působí na ovladač 5 ve drážce 13 a stranově posouvá lomené články 1.2 , 1.3, které také posunují spojovací čepy 2 v omezovacích vybráních 3 do krajní polohy ve které je jejich další pohyb omezen dorazovými okraji 4 a tím je také omezen pohyb řetězu 1. Tím je zabráněno také pohybu ovládacího palce 9 kterékoliv z ostatních zásuvek 8 ve vodící drážce 13 ovladače 5. Tak je zabráněno vysunutí více než jedné zásuvky a případné změně těžiště zásuvkové skříně, která může mít za následek její převržení. Po uzavření jedné zásuvky je teprve možno otevřít zásuvku další v řadě nad sebou.

03.06.16
PV 2016-337

PATENTOVÉ NÁROKY

1. Zařízení pro zajištění zásuvkových skříní proti přepadnutí, vyznačující se tím, že zásuvky (8) jsou opatřeny ovládacím palcem (9) zasahujícím do ovladače (5) umístěného na jeden z dvojice lomených článků (1.3) vytvářejících řetěz (1) vložený do umisťovacího žlabu (6), přičemž lomené články (1.2, 1.3) jsou opatřeny spojovacími čepy (2), zasahujícími do omezovacích vybrání (3) vytvořených v postranicích (6.1) umisťovacího žlabu (6).

2. Zařízení podle nároku 1, vyznačující se tím, že řetěz (1) má mezi dvojicemi lomených článků (1.2, 1.3) umístěny přímo pohyblivé články (1.1).

3. Zařízení podle nároku 1 nebo 2, vyznačující se tím, že umisťovací žlab (6) je na konci opatřen otočným dorazem (7).

4. Zařízení podle nároku 3, vyznačující se tím, že otočný doraz (7) je spojen s otočným zámkem (12).

PV 2016-332

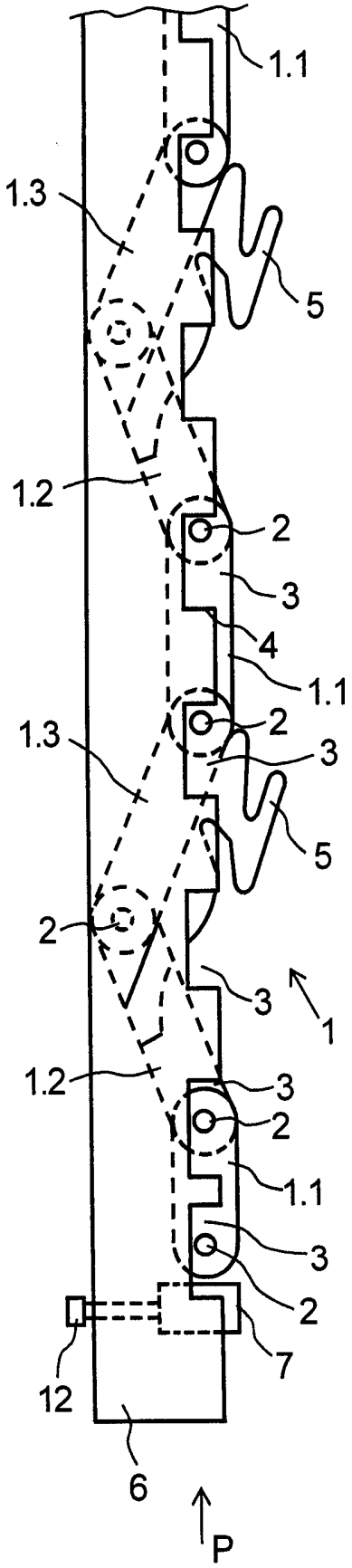

obr. 1

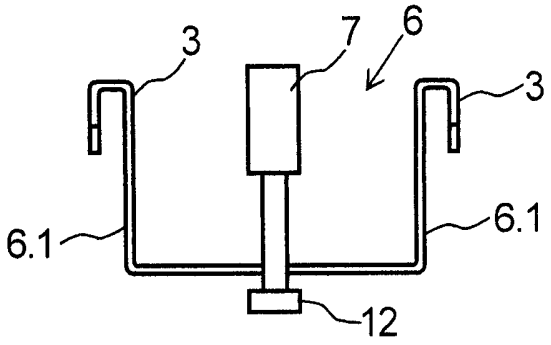

obr. 2

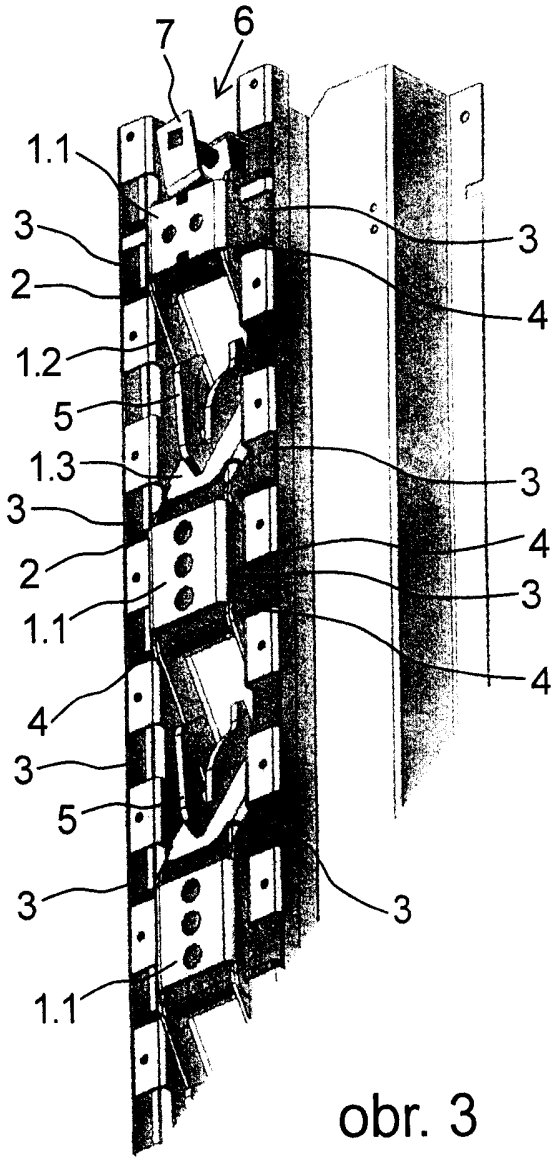

obr. 3

PV 2016-332

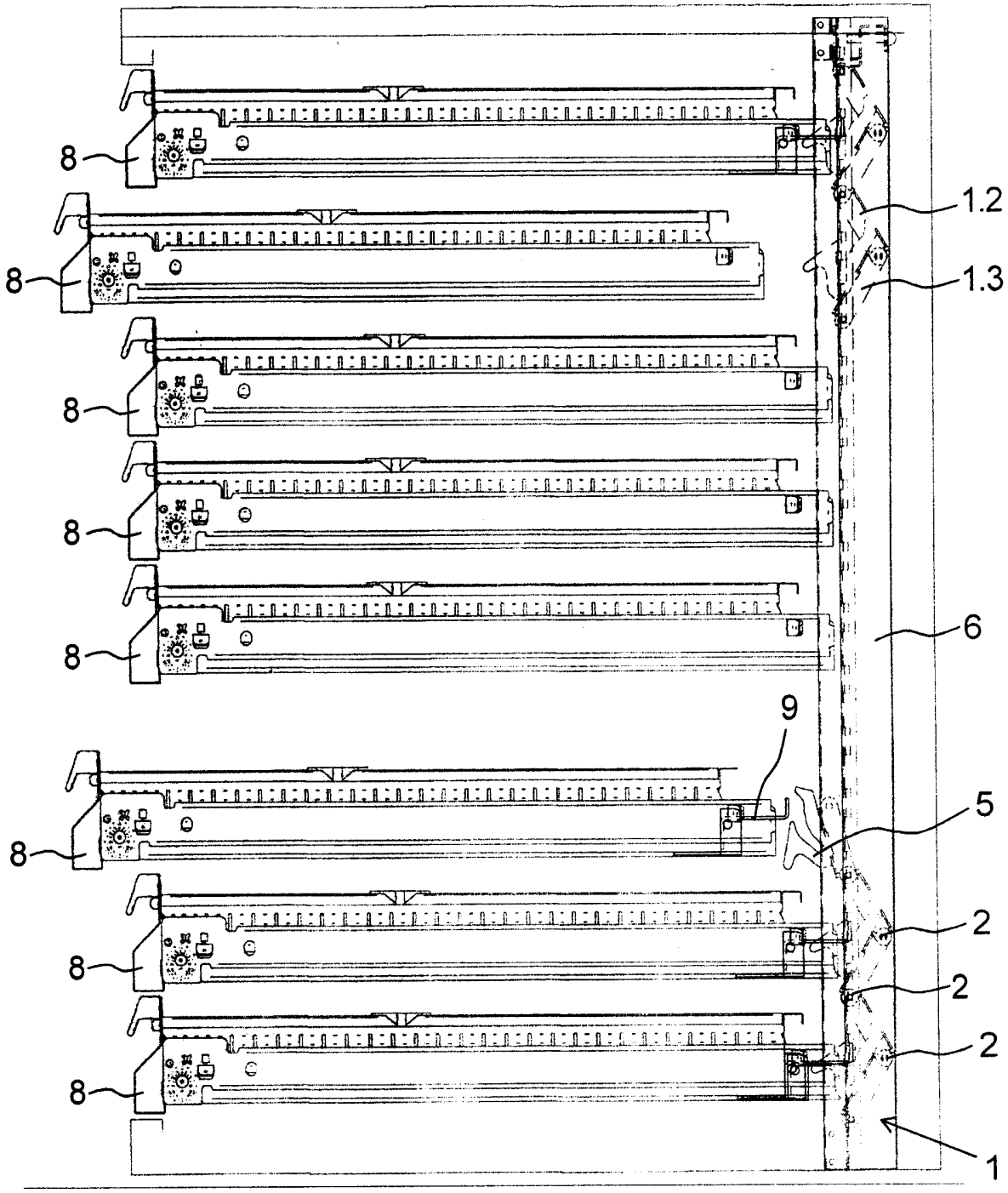

obr. 4

PV 2016-332

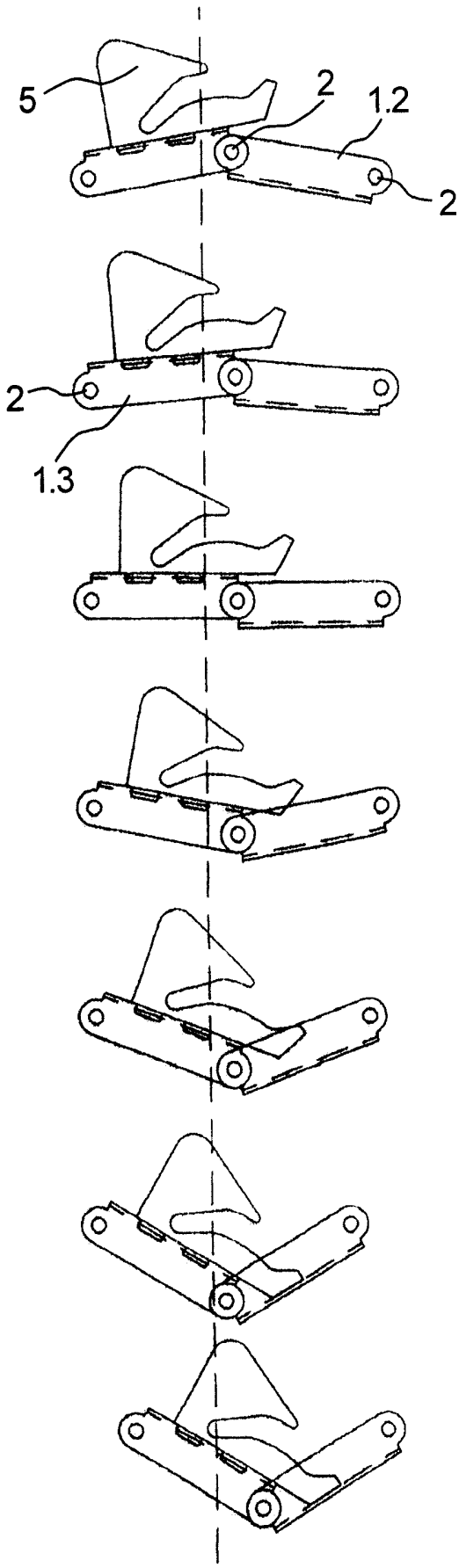

obr. 5

PV 2016 - 332

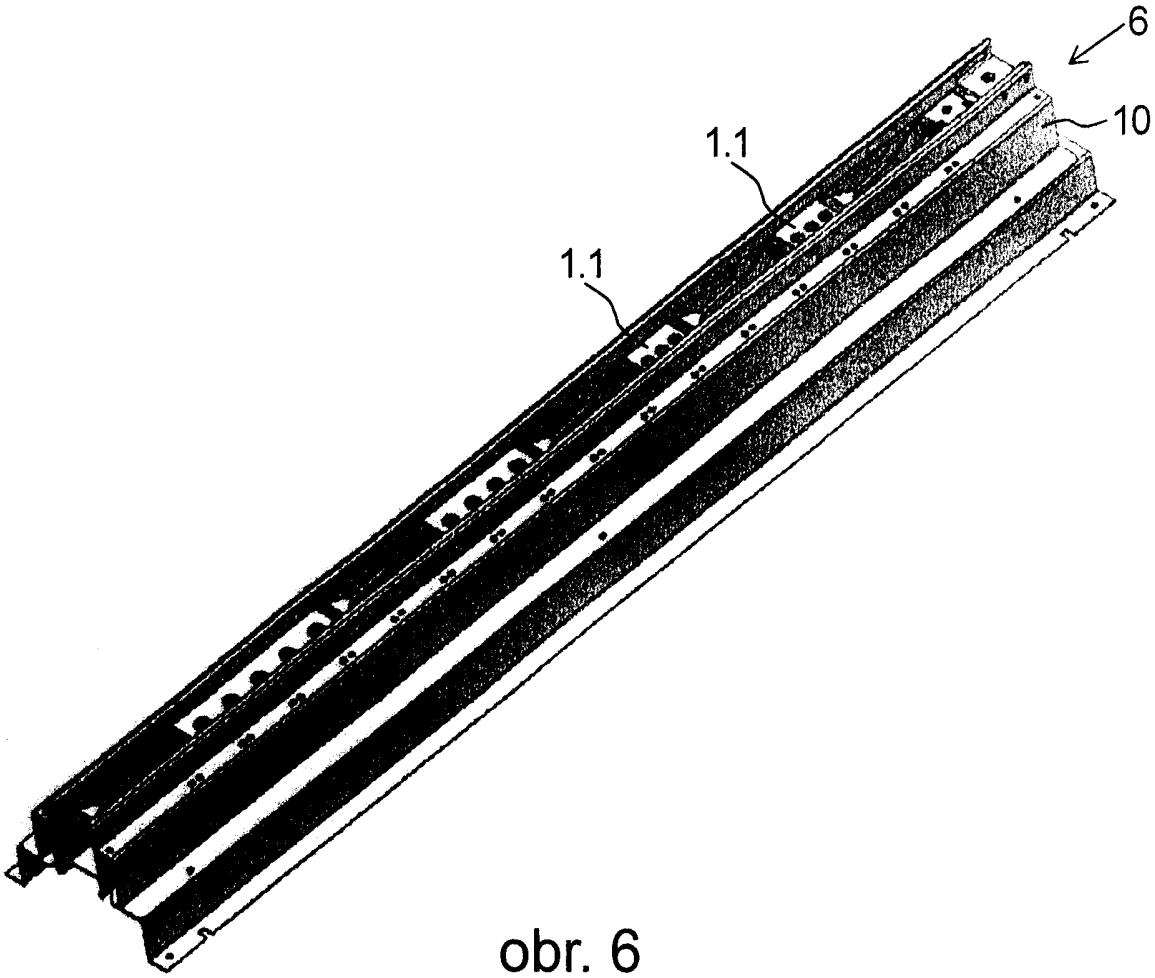

obr. 6

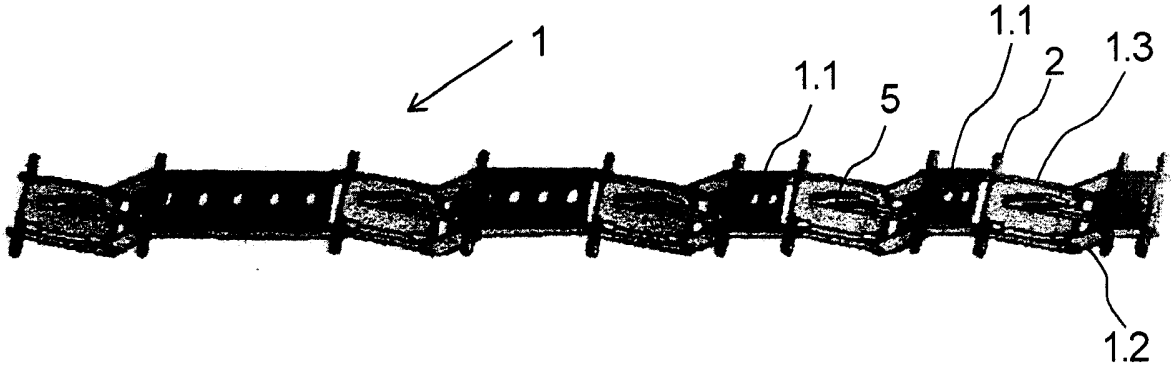

obr. 7

PV 2016-332

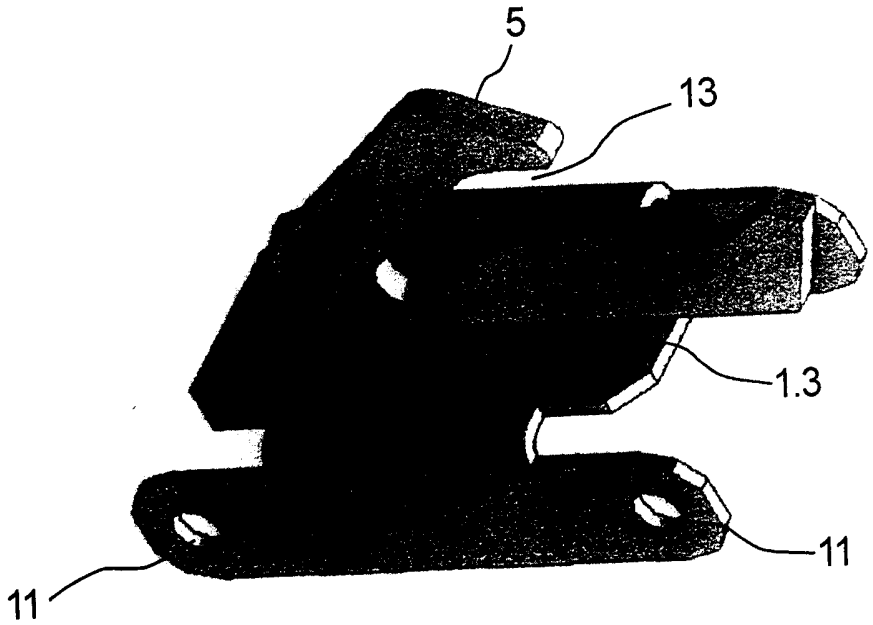

obr. 8

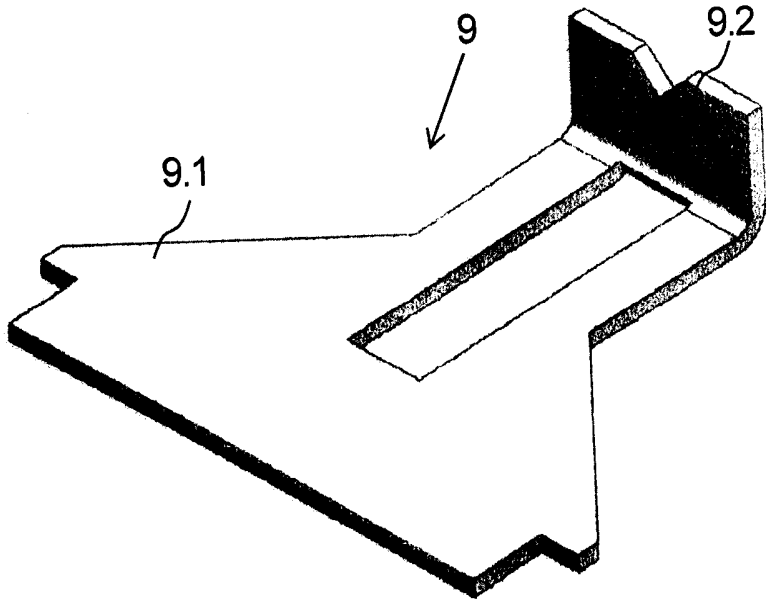

obr. 9

6/6

PV 2016-332