(19)中华人民共和国国家知识产权局

(12)实用新型专利

(10)授权公告号 CN 201903989 U
(45)授权公告日 2011.07.20

(21)申请号 201020642343.5

(22)申请日 2010.11.23

(73)专利权人 华丽娜
地址 276800 山东省日照市烟台北路 16 号
日照职业技术学院外国语学院

(72)发明人 华丽娜 徐原 何中正

(51)Int.Cl.
G09B 11/02(2006.01)

权利要求书 1 页 说明书 1 页 附图 1 页

(54)实用新型名称

一种教学用书写辅助器

(57)摘要

本实用新型涉及教学用具技术领域，尤其是涉及一种教学用书写辅助器，本实用新型包括腋托、弹性连接臂和臂托，所述弹性连接臂两端分别连接腋托和臂托，所述腋托上固定安装有固定带，所述臂托上设有卡环，臂托的前端设有万向节，万向节上安装有腕垫；所述固定带是由棉线制成的；所述弹性连接臂是由复合材料制成的；本实用新型结构设计合理，操作方便，教师在黑板上书写字体授课时能够避免产生劳累不适感，减轻了教师的工作难度，有利于提高教学质量。

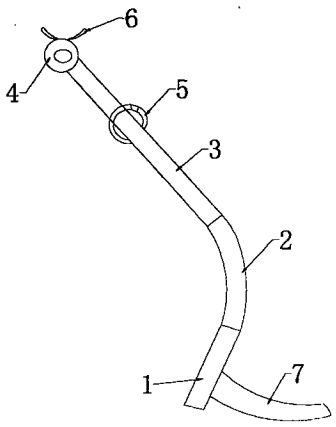

CN 201903989 U

1. 一种教学用书写辅助器，其特征在于：包括腋托、弹性连接臂和臂托，所述弹性连接臂两端分别连接腋托和臂托，所述腋托上固定安装有固定带，所述臂托上设有卡环，臂托的前端设有万向节，万向节上安装有腕垫。

2. 根据权利要求 1 所述的一种教学用书写辅助器，其特征在于：所述固定带是由棉线制成的。

3. 根据权利要求 1 所述的一种新型护理用加药器，其特征在于：所述弹性连接臂是由复合材料制成的。

一种教学用书写辅助器

技术领域

[0001] 本实用新型涉及教学用具技术领域，尤其是一种教学用书写辅助器。

背景技术

[0002] 目前，教师在黑板上书写字体授课时，需要高抬手臂，这样时间稍长，教师就会产生劳累不适的感觉，给教师增加了极大的工作难度，不利于提高教学质量。

实用新型内容

[0003] 本实用新型的目的是提供一种教师在黑板上书写字体授课时能够避免产生劳累不适感的教学用书写辅助器。

[0004] 本实用新型解决技术问题采用的技术方案为：一种教学用书写辅助器，包括腋托、弹性连接臂和臂托，所述弹性连接臂两端分别连接腋托和臂托，所述腋托上固定安装有固定带，所述臂托上设有卡环，臂托的前端设有万向节，万向节上安装有腕垫。

[0005] 所述固定带是由棉线制成的。

[0006] 所述弹性连接臂是由复合材料制成的。

[0007] 本实用新型所具有的有益效果是：

[0008] 本实用新型结构设计合理，操作方便，教师在黑板上书写字体授课时能够避免产生劳累不适感，减轻了教师的工作难度，有利于提高教学质量。

附图说明

[0009] 附图为本实用新型的结构示意图。

具体实施方式

[0010] 下面结合附图对本实用新型做以下详细说明。

[0011] 如图所示，本实用新型包括腋托 1、弹性连接臂 2 和臂托 3，所述弹性连接臂 2 两端分别连接腋托 1 和臂托 3，所述腋托 1 上固定安装有固定带 7，所述臂托 3 上设有卡环 5，臂托 3 的前端设有万向节 4，万向节 4 上安装有腕垫 6；所述固定带 7 是由棉线制成的；所述弹性连接臂 2 是由复合材料制成的；教师在黑板上书写字体授课时，将腋托 1 置于腋窝处，并用固定带 7 捆绑固定，手臂置于臂托 3 上，用卡环 5 将手臂卡住，手腕部搭在腕垫 6 上即可进行书写。

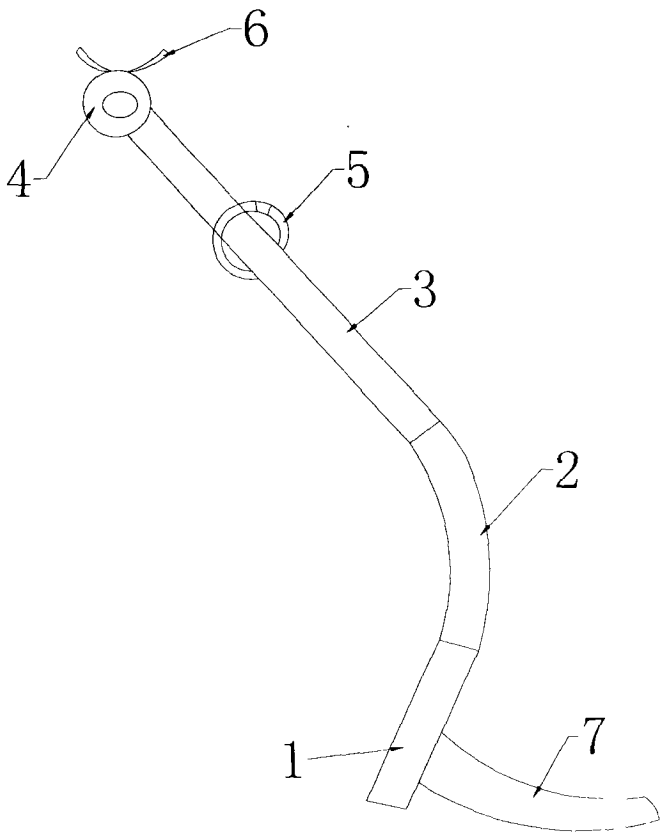
6
4
5
3
2
1
7