(19) OFICINA ESPAÑOLA DE PATENTES Y MARCAS

ESPAÑA

(11) Número de publicación: **2 357 285**

(21) Número de solicitud: 200803037

(51) Int. CI.:
A47C 19/00 (2006.01)

(12) PATENTE DE INVENCIÓN B1

(22) Fecha de presentación: **27.10.2008**

(43) Fecha de publicación de la solicitud: **25.04.2011**

Fecha de la concesión: **22.02.2012**

(45) Fecha de anuncio de la concesión: **05.03.2012**

(45) Fecha de publicación del folleto de la patente: **05.03.2012**

(73) Titular/es:
MAGISTER CONFORT, S.A.
ESTEBAN TERRADAS 3 Y 5
P.I. NUESTRA SRA. DE BUTARQUE
28914 LEGANÉS, MADRID, ES

(72) Inventor/es:
PÉREZ CARREÑO, MANUEL

(74) Agente: **Ungría López, Javier**

(54) Título: **CANAPÉ MODULAR DE ESTRUCTURA METÁLICA.**

(57) Resumen:
Canapé modular de estructura metálica
Presenta una particular estructura desmontable que permite un transporte y almacenaje con un volumen de espacio sustancialmente reducido, a la vez que es posible montar el canapé en la habitación o lugar donde se vaya a instalar o definitivamente de forma fácil y sencilla.
Esa estructura desmontable del canapé nos permite además una manipulación más fácil y con un mínimo esfuerzo físico por parte de los operarios.
Comprende básicamente una tapa superior sobre la que apoya un colchón y una base inferior caracterizada porque comprende dos piezas modulares laterales independientes (3) y otras dos piezas modulares frontales independientes (4) que se unen de forma desmontable, incorporándose además un fondo con sus respectivas patas de apoyo en el suelo.

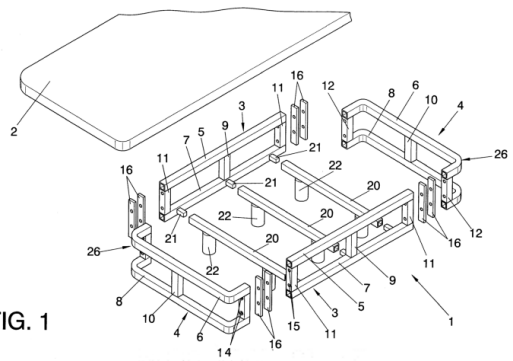

FIG. 1

ES 2 357 285 B1

Aviso: Se puede realizar consulta prevista por el art. 37.3.8 LP.

DESCRIPCIÓN

Canapé modular de estructura metálica.

Objeto de la invención

La presente invención, según se expresa en el enunciado de esta memoria descriptiva, se refiere a un canapé modular de estructura metálica que presenta la particularidad de comprender una estructura desmontable que permite un transporte y almacenaje con un volumen de espacio sustancialmente reducido, a la vez que es posible montar el canapé en la habitación o lugar donde se vaya a instalar definitivamente de forma rápida y sencilla.

La estructura desmontable del canapé nos permite una manipulación más fácil y con un mínimo esfuerzo físico, de manera que el montador que vaya a instalar el canapé manipulará cada módulo por separado, de forma que cuando los tenga todos presentados se dispondrá entonces a unirlos entre sí mediante los medios de anclaje necesarios y previstos.

Aparte de las ventajas citadas anteriormente, el canapé modular de la invención permitirá intercambiar el tapizado, a la vez que si un módulo presenta algún defecto, el mismo se puede cambiar por otro igual sin tener que cambiar el conjunto del canapé como venía ocurriendo convencionalmente, donde los canapés incorporan una base inferior compuesta por un único conjunto enterizo o en mejor de los casos dos medias partes que se unen entre sí.

Antecedentes de la invención

En la actualidad son conocidos los canapés, entre los que cabe destacar aquellos de estructura metálica que comprenden una base formada por un único conjunto determinado básicamente por un doble marco rectangular con sus esquinas redondeadas y cuyos pares de tramos laterales o lados están unidos perpendicularmente mediante cortos perfiles soldados, incorporándose además unos travesaños inferiores, así como un fondo que suele incorporar esos travesaños. Finalmente en correspondencia con la embocadura de la base descrita se acoplará una tapa abatible para poder acceder al interior del canapé y sobre la cual apoyará un colchón.

Esta estructura descrita presenta inconvenientes a la hora de su manipulación, no solo por el peso sino también por el volumen que ocupa.

Además, a la hora de instalarse en una vivienda, puede resultar complicado también su manipulación, sobre todo si existen pasos estrechos y escaleras, por ejemplo, pudiendo producirse rozaduras y otros desperfectos, con lo cual se precisaría cambiar el conjunto del canapé por otro nuevo, con los inconvenientes evidentes que ello supone.

Otros inconvenientes se refieren al gran volumen que ocupan los canapés, sobre todo durante el transporte y almacenaje.

Por otro lado, son conocidos también canapés de estructura metálica, cuyas bases están formadas por dos mitades que se unen después entre sí para formar el conjunto de la base del canapé.

En estos casos, el volumen para el transporte y almacenaje es el mismo que si se tratara de una base de una única pieza, resultando también complicada su manipulación.

Descripción de la invención

Con el fin de alcanzar los objetivos y evitar los inconvenientes mencionados en los apartados anteriores, la invención propone un canapé modular de estructura metálica que comprenden en principio una base y una tapa abatible, sobre la que apoyará un colchón.

El canapé modular se caracteriza porque su base comprende un marco desmontable complementado con otros travesaños también desmontables, de manera que es posible transportar y almacenar el conjunto del canapé totalmente desmontado con el fin de ocupar un mínimo espacio, siendo también muy ventajoso el hecho de que a la hora de instalarlo se presentarán las distintas piezas modulares por separado para unirlas después cómodamente, obteniéndose así un canapé armado totalmente sólido.

El marco comprende dos piezas laterales modulares y de estructura tubular y otras dos piezas frontales modulares también de estructura tubular, anterior y posterior, que se unen entre sí a través de unos medios desmontables que unen de forma sólida dichas piezas. Tales medios pueden consistir en unos elementos de tornillo y tuerca, mecanismos de excéntrica u otros.

Cada una de estas piezas modulares citadas comprende básicamente dos tubos paralelos, superior e inferior, unidos perpendicularmente por unas porciones centrales y otras extremas, de manera que a través de estas últimas se unirán dichas piezas modulares.

En esta unión cabe la posibilidad de intercalar unas estrechas placas de madera u otro material, para fijar los tapizados de forma independiente en cada una de las piezas modulares.

Los travesaños se fijan a los tubos inferiores de las piezas modulares laterales por encastramiento a través de unos tetones solidarios de esos tubos inferiores. Estos travesaños incorporan las patas de apoyo en el suelo. Además, cabe señalar que los travesaños se acoplan a las piezas modulares laterales antes de proceder a la unión de las piezas modulares frontales.

Con esta disposición descrita, los tapizados de las piezas modulares laterales poseen por su cara interior unas pequeñas aberturas para poder acceder a los elementos de anclaje para el montaje y/o desmontaje de la base del canapé. También cabe señalar que el tapizado de estas piezas modulares laterales están afectadas de pequeñas escotaduras para salvar los tetones de encastramiento donde se ajustan los extremos de los travesaños.

Otra características de la invención es que los tapizados pueden intercambiarse fácilmente, bien porque tienen algún defecto, por rotura o simplemente porque el usuario desea cambiar la decoración.

Para ello, los tapizados se pueden fijar mediante cremalleras, cintas adhesivas u otros.

Otra posibilidad es la de incorporar un único tapizado perimetral que cubra el marco formado por las cuatro piezas modulares, tapizado éste que se ajustará perfectamente en dicho marco, incorporándose en este caso una cremallera o cinta adhesiva que recorre todo el contorno del marco por su borde inferior en correspondencia con los perfiles tubulares inferiores de tales piezas modulares.

En este caso, los travesaños y su unión con las piezas modulares laterales presentan una estructura diferente, de forma que tales travesaños se unen a las piezas modulares laterales después de armar el marco de la base y después de fijar el tapizado perimetral de una única pieza.

El fondo de la base del canapé incorpora un tablero que apoyará sobre los travesaños fijándose después a los mismos de forma conocida.

Otra posibilidad es que en sustitución de los travesaños se pueden incorporar solamente un tablero que se fijará sobre los perfiles tubulares inferiores del marco de la base.

Tanto las piezas modulares como los travesaños pueden comprender también perfiles que no sean de estructura tubular.

A continuación para facilitar una mejor comprensión de esta memoria descriptiva y formando parte integrante de la misma se acompañan unas figuras en las que con carácter ilustrativo y uno limitativo se ha representado el objeto de la invención.

Breve descripción de los dibujos

Figura 1.- Muestra una vista en perspectiva explosionada de un canapé modular de estructura metálica, objeto de la invención. Comprende básicamente una tapa abatible y una característica base que comprende un marco y unos travesaños inferiores.

Figura 2.- Representa otra vista en perspectiva de una parte de la base donde se muestran esencialmente otros medios de fijación de los travesaños al marco diferentes a los mostrados en la figura anterior.

Figura 3.- Muestra una vista en sección longitudinal de la base del canapé.

Figura 4.- Muestra una vista en sección transversal del canapé de la invención.

Figura 5.- Muestra una vista similar a la anterior.

Figura 6.- Muestra una vista en perspectiva de una pieza modular lateral con la incorporación del tapizado.

Figura 7.- Muestra una vista en perspectiva de una base de canapé cubierta por un tapizado de una única pieza.

Descripción de la forma de realización preferida

Considerando la numeración adoptada en las figuras, el canapé modular de estructura metálica se determina a partir de una base 1 formada por perfiles tubulares o no tubulares, sobre la cual se acopla de forma desmontable y conocida una tapa abatible 2, asentando sobre la misma un colchón no representado en las figuras.

Las características de la invención se centran en la base metálica 1, comprendiendo la misma un marco desmontable que incorpora dos piezas laterales modulares 3 de estructura tubular y otras dos piezas frontales modulares 4 también de estructura tubular, anterior y posterior.

Estas piezas modulares 3 y 4 comprenden dos tubos paralelos, superior 5 y 6 e inferior 7 y 8, unidos perpendicularmente por unas porciones de tubos centrales 9 y 10 y otras porciones de tubo extremas 11 y 12, de manera que es a través de estas últimas porciones 11 y 12 en contacto entre sí, mediante las cuales se arma el marco con ayuda de unos tornillos 13 y tuercas fijas 14 encastradas en una de las paredes de las porciones de tubo extremas 12 de las piezas modulares frontales 4, incorporando las porciones de tubo extremas 11 de las piezas laterales 3 unos orificios 15 por donde se introducen los citados tornillos 13 para acoplarse a las citadas tuercas fijas 14.

En la unión de las piezas modulares 3 y 4 existe la posibilidad de intercalar unas pequeñas placas de madera 16 para fijar, mediante un grapado extremo, unos tapizados 17 y 18 que cubrirán las diversas piezas modulares según una realización preferente.

En esta realización descrita, antes de armar el marco uniendo sus piezas modulares 3 y 4, será preciso primero vincular las piezas laterales 3 mediante unos travesaños tubulares 20 que se encastran por sus extremos en unos tetones enfrentados 21 soldados perpendicularmente a los tubos inferiores 7 de las piezas modulares laterales 3, incorporando dichos travesaños 20 unas cortas patas 22 para apoyar en el suelo el conjunto del canapé.

Los tapizados 17 de las piezas modulares 3 incorporan por su cara interior unas pequeñas aberturas 23 para poder acceder a las cabezas de los tornillos 13 para armar el marco metálico de la base del canapé. Dichas aberturas 23 se podrán cerrar mediante una cremallera, cinta adhesiva u otros medios que disimulen tales aberturas.

A su vez, los tapizados 17 de las piezas modulares laterales 3 están afectados también de unas pequeñas escotaduras 24 para salvar los tetones 21 donde se encastran los travesaños 20.

Otra posibilidad es la incorporación de unos travesaños 20' provistos de unas pletinas extremas 25 que cuentan con orificios para su fijación mediante tornillos 13' a los tubos inferiores 7 de las piezas modulares laterales 3, tornillos 13 que roscan en otras tuercas fijas 14' encastradas en tales tubos inferiores 7, atravesando esos tornillos el tapizado 17. Estos nuevos travesaños 20' se pueden fijar después de armar el marco, con lo cual es posible incorporar un tapizado 19 de una única pieza.

La característica estructura desmontable de la base 1 del canapé nos permite combinar el tapizado 17, 18, 19, bien descosiendo el mismo y volviendo a coser otro nuevo, o bien de forma más fácil incorporando un sistema desmontable del único tapizado 19 o los varios tapizados 17 y 18 mediante cremalleras, cintas adhesivas u otros; ubicando estos elementos de cierre en zonas escondidas, bien por el interior del canapé, bien en una zona baja por debajo de los perfiles inferiores 7 y 8 de las piezas modulares 3 y 4.

Otra característica de la invención es que las piezas modulares frontales 4 incorporan porciones de esquina 26, cuyos tramos extremos están en el mismo plano que las piezas modulares laterales 3.

El fondo de la base del canapé comprende en principio un tablero 27 que asentará sobre los travesaños 20, 20'.

También cabe la posibilidad de incorporar un tablero de fondo más resistente, pudiéndose incorporar o no en este caso los travesaños, de manera que en este último caso, el tablero se fijará sobre la cara de abajo de los perfiles inferiores 7 y 8 del marco de la base 1, incorporando dicho tablero 27 las patas de apoyo respectivas 22.

Otra posibilidad es la que al menos los perfiles inferiores 7 de las piezas modulares laterales 3 incorporan un ala 28 donde apoyará el conjunto del canapé sobre el tablero 27 ajustado en el hueco limitado por esos perfiles inferiores 7 del marco (figura 4).

REIVINDICACIONES

1. Canapé modular de estructura metálica, que incluyendo una tapa superior y una base inferior de estructura metálica con sus tapizados, e incluyendo la base inferior un fondo con patas, se **caracteriza** porque la base inferior comprende:

- dos piezas modulares laterales independientes (3) formadas por dos perfiles paralelos, superior (5) e inferior (7), unidos por al menos una porción de perfil central (9) y otras porciones de perfil extremas (11);
- dos piezas modulares frontales independientes (4) formadas por dos perfiles paralelos, superior (6) e inferior (8), unidos por al menos una porción de perfil central (9) y otras porciones de perfil extremas (11);
- medios de unión desmontables para solidarizar las piezas modulares laterales (3) y piezas modulares extremas (4).

2. Canapé modular de estructura metálica, según la reivindicación 1, **caracterizado** porque las piezas modulares (3 y 4) incorporan respectivos tapizados independientes (17 y 18) que cubren dichas piezas modulares, respectivamente.

3. Canapé modular de estructura metálica, según la reivindicación 2, **caracterizado** porque los tapizados independientes (17 y 18) se unen por sus extremos a unas placas intermedias (16) que se intercalan en la unión entre las piezas modulares (3 y 4) de la base inferior (1).

4. Canapé modular de estructura metálica, según la reivindicación 1, **caracterizado** porque incorpora un único tapizado perimetral (19) que cubre la totalidad del marco formado por el montaje de las cuatro piezas modulares (3 y 4).

5. Canapé modular de estructura metálica, según una cualquiera de las reivindicaciones 1 a 3, **caracterizado** porque el fondo de la base del canapé incorpora entre sus elementos unos travesaños (20) que se encastran por sus extremos en unos tetones enfrentados complementarios (21) solidarios de los perfiles inferiores (7) pertenecientes a las piezas modulares laterales (3).

6. Canapé modular de estructura metálica, según una cualquiera de las reivindicaciones 1 a 4, **caracterizado** porque el fondo de la base del canapé incorpora entre sus elementos unos travesaños (20') cuyos extremos cuentan con unas pletinas perpendiculares (25) con orificios y a través de las cuales se fijan esos travesaños (20') a los perfiles inferiores (7) de las piezas modulares laterales (3) con ayuda de unos tornillos (13') y unas tuercas fijas (14') encastradas en dichos perfiles inferiores (7).

7. Canapé modular de estructura metálica, según la reivindicación 2, **caracterizado** porque los tapizados independientes (17 y 18) comprenden una estructura desmontable con la incorporación de una cremallera, cinta adhesiva u otros.

8. Canapé modular de estructura metálica, según la reivindicación 4, **caracterizado** porque el tapizado perimetral único (19) incorpora una estructura desmontable con la incorporación de una cremallera, cinta adhesiva u otros medios.

9. Canapé modular de estructura metálica, según una cualquiera de las reivindicaciones anteriores, **caracterizado** porque los medios de unión desmontables de las piezas modulares (3 y 4) comprenden unos tornillos (13) que se introducen por unos orificios (15) de las porciones de perfil (11) pertenecientes a las piezas laterales (3) tornillos (13) que roscan en unas tuercas fijas (14) encastradas en las porciones de perfil (12) de las piezas frontales (4).

10. Canapé modular de estructura metálica, según una cualquiera de las reivindicaciones 2 a 9, **caracterizado** porque los tapizados incorporan unas pequeñas aberturas (23) por el interior de la base (1) y próximas a las porciones de perfil extremas (11) de las piezas modulares laterales (3), contando dichas aberturas (23) con medios de cierre accesibles, tales como cremalleras, cintas adhesivas u otros.

11. Canapé modular de estructura metálica, según la reivindicación 1, **caracterizado** porque el fondo comprende un tablero (27) ajustado perimetralmente en los perfiles inferiores (7 y 8) de las piezas modulares (3 y 4), a la vez que asienta por su cara superior contra unas alas (28) que incorporan al menos los perfiles inferiores (7) de las piezas modulares laterales (3).

12. Canapé modular de estructura metálica, según la reivindicación 5, **caracterizado** porque los tapizados independientes (17) incorporan unas escotaduras internas (24) para salvar a los tetones (21) de las piezas modulares laterales (3).

13. Canapé modular de estructura metálica, según una cualquiera de las reivindicaciones anteriores, **caracterizado** porque las piezas modulares frontales (4) incorporan unas porciones de esquina (26) que poseen un tramo extremo que está en el mismo plano que las piezas modulares laterales (3).

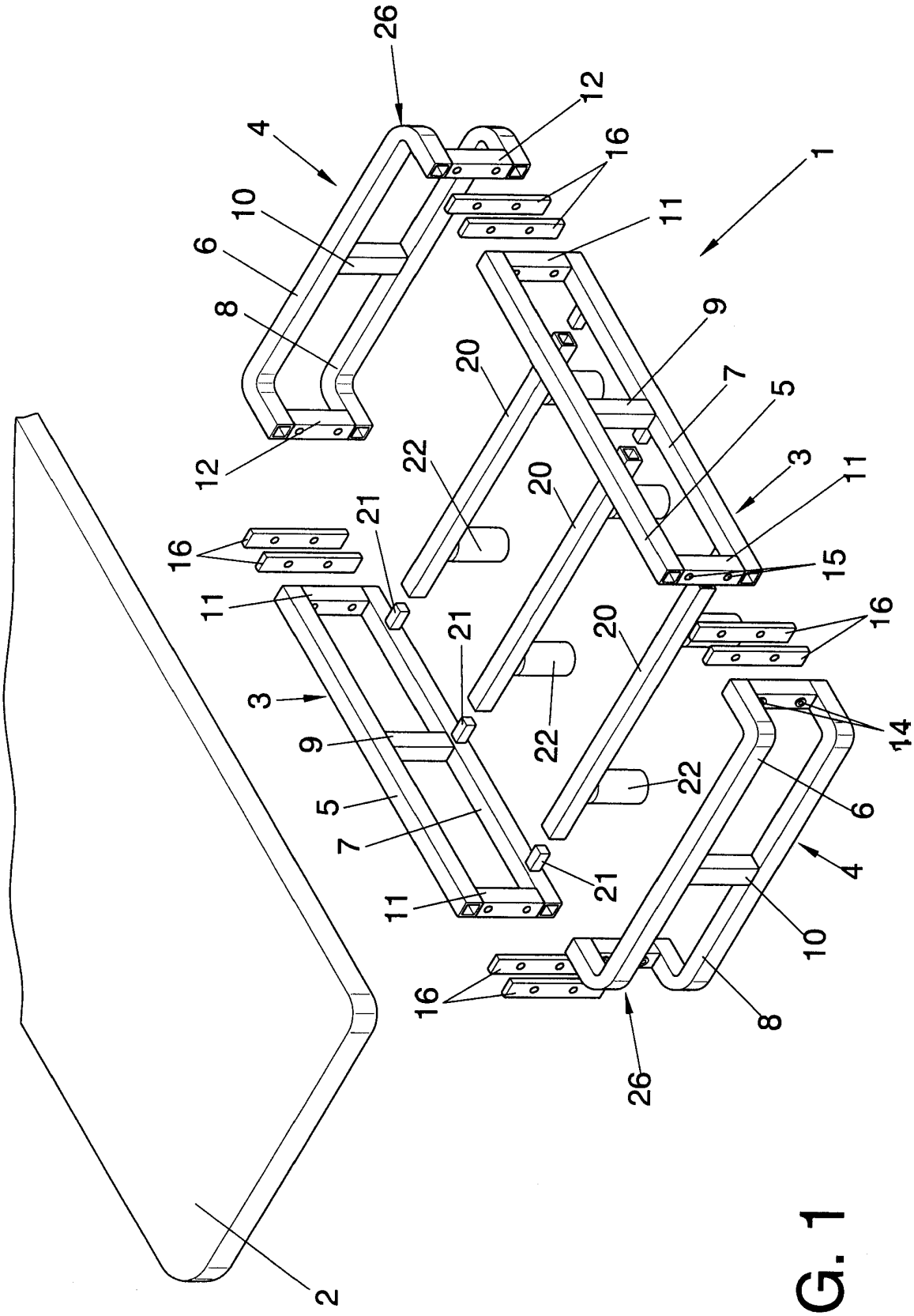
26
12
4
16
1
10
11
6
8
9
20
7
5
12
22
3
20
11
21
16
15
11
16
21
20
3
14
9
22
22
5
6
7
4
21
11
10
16
8
26
2

FIG. 1

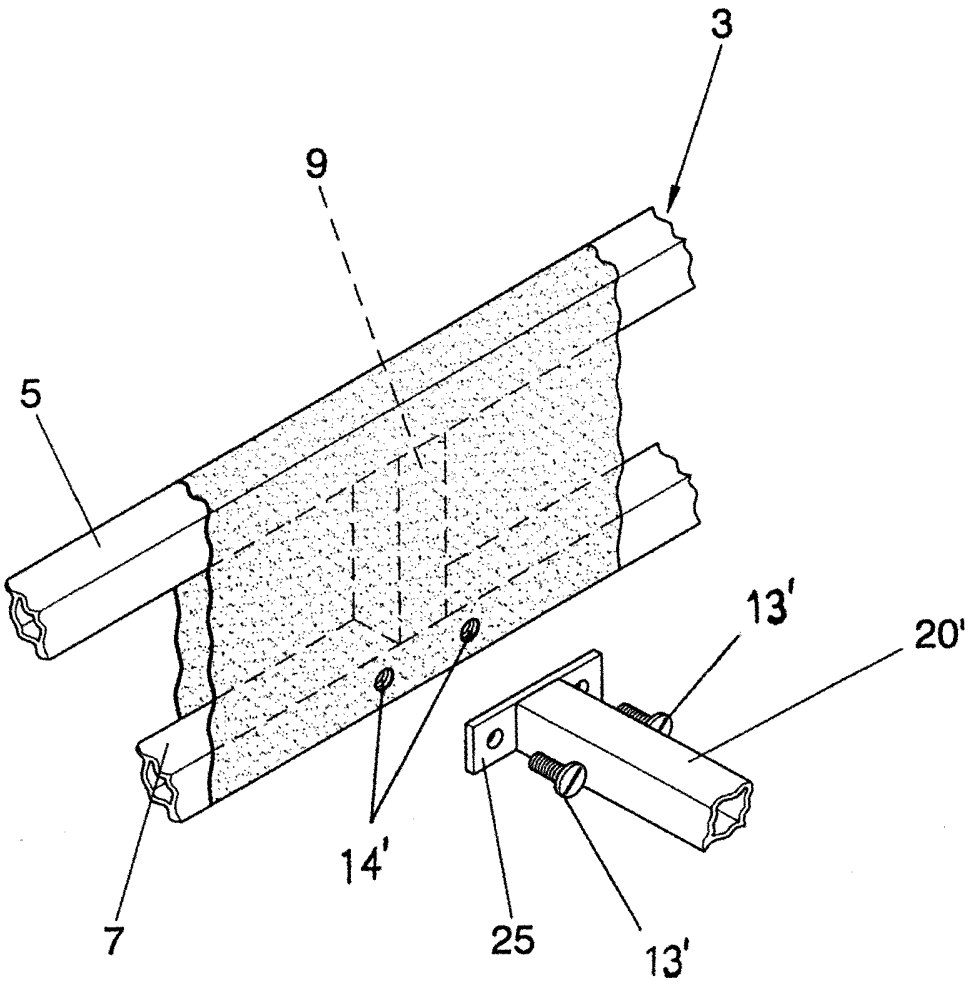

FIG. 2

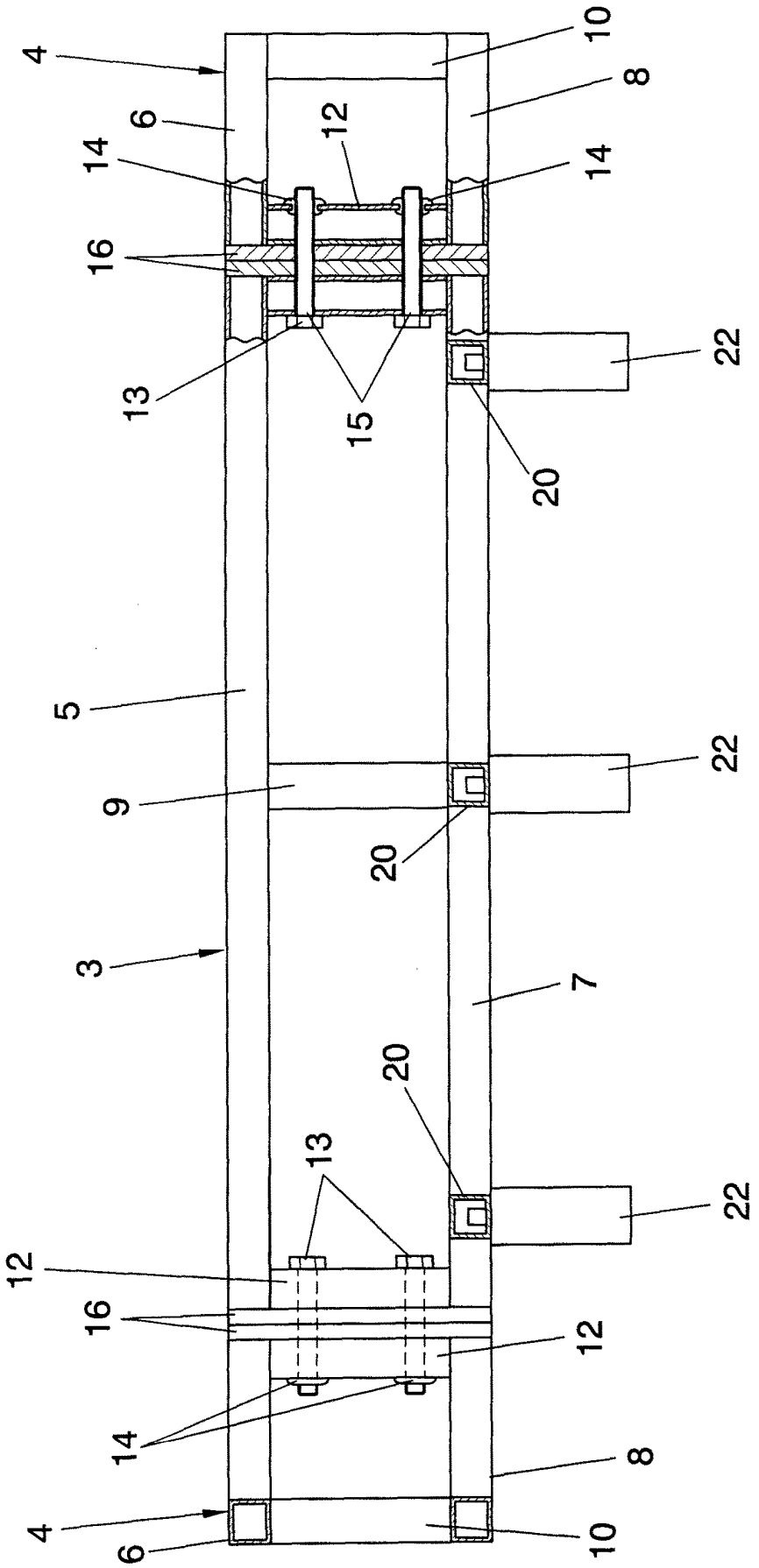

FIG. 3

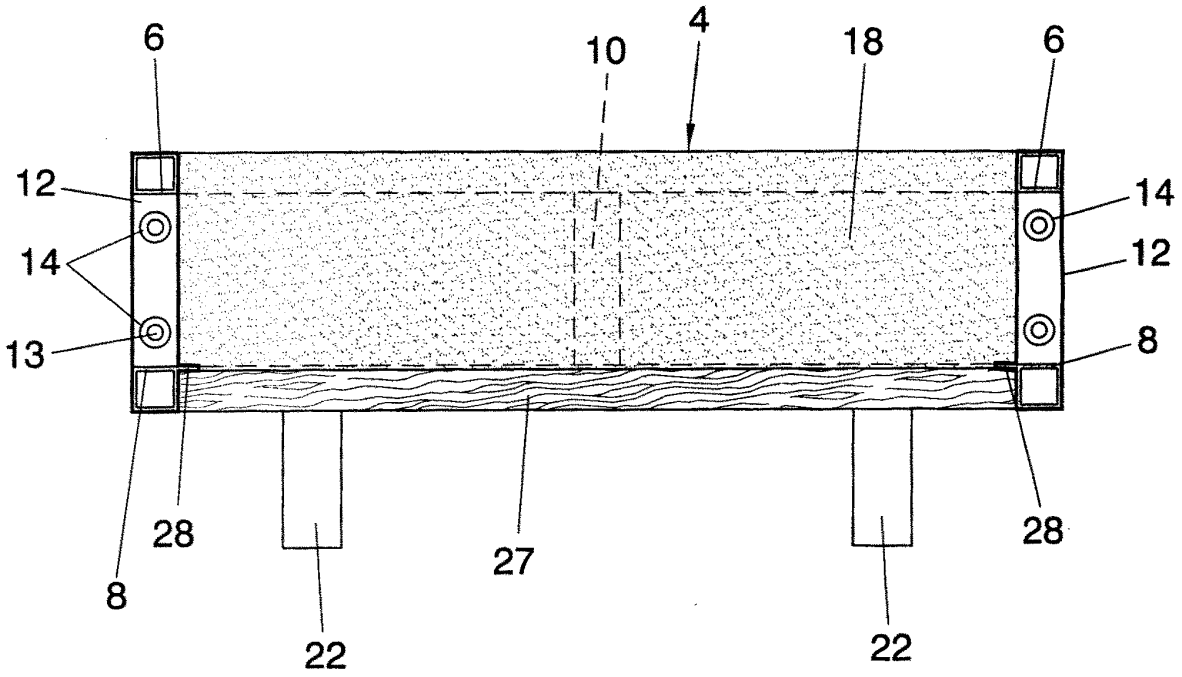

FIG. 4

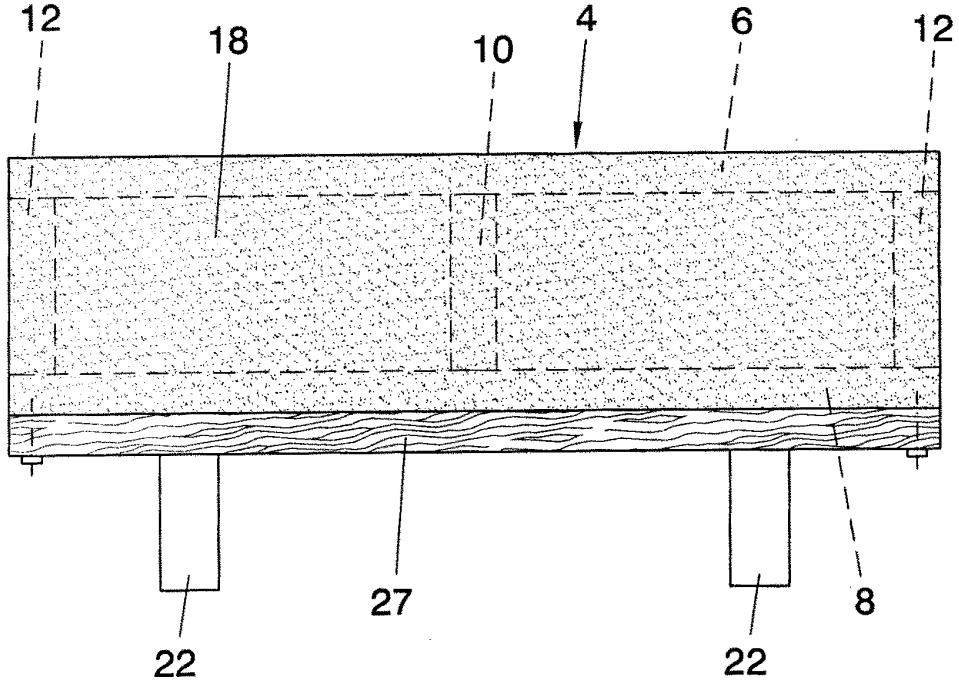

FIG. 5

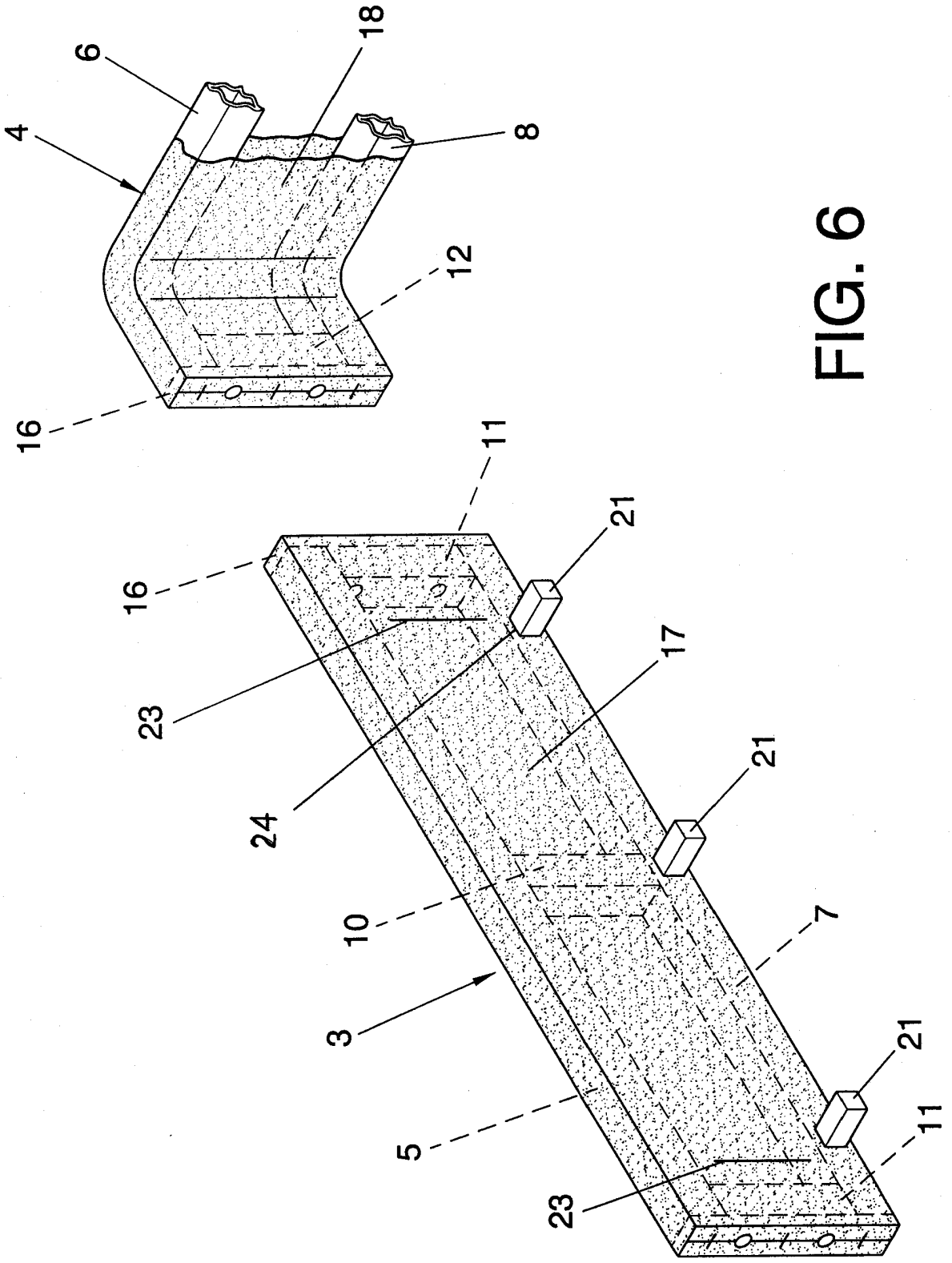

FIG. 6

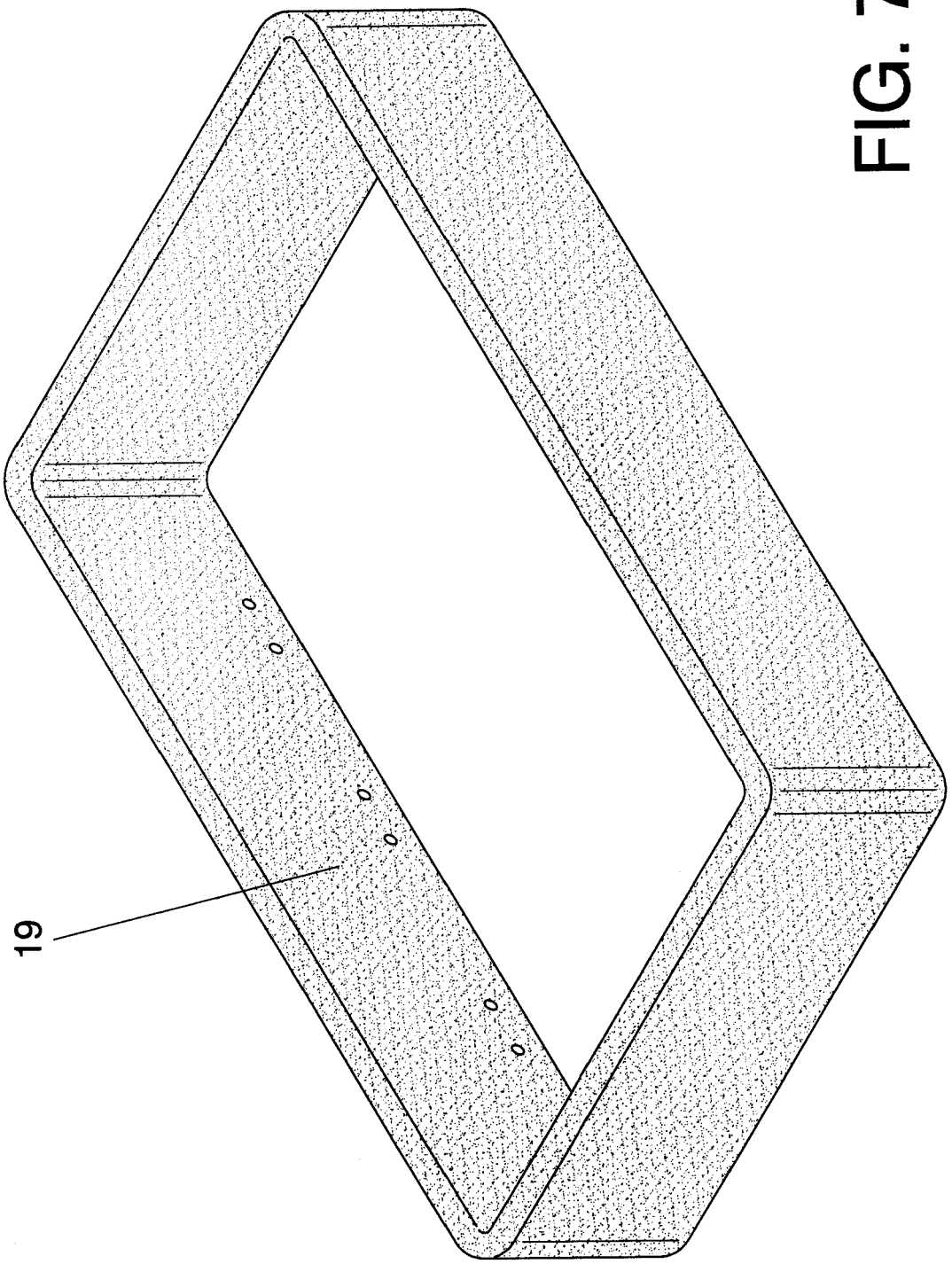

FIG. 7

OFICINA ESPAÑOLA
DE PATENTES Y MARCAS

ESPAÑA

(21) N.º solicitud: 200803037

(22) Fecha de presentación de la solicitud: 27.10.2008

(32) Fecha de prioridad:

INFORME SOBRE EL ESTADO DE LA TECNICA

(51) **Int. Cl. :** ***A47C19/00*** (2006.01)

DOCUMENTOS RELEVANTES

Categoría	Documentos citados	Reivindicaciones afectadas
X	US 2007151026 A1 (FELIX ARTHUR R) 05/07/2007, párrafo [0001]; párrafos [0015 - 0022]; párrafos [0035 - 0037]; figuras.	1, 4-6, 8-13
X	US 5758372 A (LOPEZ DIAZ FERNANDO) 02/06/1998, columna 1, líneas 5 - 12; columna 2, línea 33 - columna 3, línea 16; figuras 1 - 2.	1, 4-6, 8-13
A	DE 10111539 A1 (WILLSAU IRIS) 12/09/2002, figuras.	6,9
A	CN 201119622 Y (LUHAO LENG) 24/09/2008, figuras.	6,9
A	ES 2267388 A1 (PIKOLIN SA) 01/03/2007, figuras 1 - 2.	11
A	ES 1051942 U (J H O MORALES HERMANOS S L) 16/10/2002, figuras.	11
A	ES 1043139 U (IND ARTESANAS DEL DESCANSO S L) 01/11/1999, figuras.	11
A	WO 9015555 A1 (ARNELL RAYNE) 27/12/1990, figuras.	13
A	US 2006174407 A1 (HARROW LAWRENCE) 10/08/2006, todo el documento.	1-13

Categoría de los documentos citados
X: de particular relevancia
Y: de particular relevancia combinado con otro/s de la misma categoría
A: refleja el estado de la técnica
O: referido a divulgación no escrita
P: publicado entre la fecha de prioridad y la de presentación de la solicitud
E: documento anterior, pero publicado después de la fecha de presentación de la solicitud

El presente informe ha sido realizado

☒ para todas las reivindicaciones ☐ para las reivindicaciones nº:

Fecha de realización del informe	Examinador	Página
06.04.2011	E. Usero Sánchez	1/5

Documentación mínima buscada (sistema de clasificación seguido de los símbolos de clasificación)

A47C

Bases de datos electrónicas consultadas durante la búsqueda (nombre de la base de datos y, si es posible, términos de búsqueda utilizados)

INVENES, EPODOC

Fecha de Realización de la Opinión Escrita: 06.04.2011

Declaración

Novedad (Art. 6.1 LP 11/1986)	Reivindicaciones	1-13	**SI**
	Reivindicaciones		**NO**
Actividad inventiva (Art. 8.1 LP11/1986)	Reivindicaciones	2-3, 7	**SI**
	Reivindicaciones	1, 4-6, 8-13	**NO**

Se considera que la solicitud cumple con el requisito de aplicación industrial. Este requisito fue evaluado durante la fase de examen formal y técnico de la solicitud (Artículo 31.2 Ley 11/1986).

Base de la Opinión.-

La presente opinión se ha realizado sobre la base de la solicitud de patente tal y como se publica.

1. Documentos considerados.-

A continuación se relacionan los documentos pertenecientes al estado de la técnica tomados en consideración para la realización de esta opinión.

Documento	Número Publicación o Identificación	Fecha Publicación
D01	US 2007151026 A1 (FELIX ARTHUR R)	05.07.2007
D02	US 5758372 A (LOPEZ DIAZ FERNANDO)	02.06.1998
D03	DE 10111539 A1 (WILLSAU IRIS)	12.09.2002
D04	CN 201119622 Y (LUHAO LENG)	24.09.2008
D05	ES 2267388 A1 (PIKOLIN SA)	01.03.2007
D06	ES 1051942 U (J H O MORALES HERMANOS S L)	16.10.2002
D07	ES 1043139 U (IND ARTESANAS DEL DESCANSO S L)	01.11.1999
D08	WO 9015555 A1 (ARNELL RAYNE)	27.12.1990

2. Declaración motivada según los artículos 29.6 y 29.7 del Reglamento de ejecución de la Ley 11/1986, de 20 de marzo, de Patentes sobre la novedad y la actividad inventiva; citas y explicaciones en apoyo de esta declaración

La presente invención se refiere a un canapé desmontable de estructura metálica.

El objeto de la invención según las reivindicaciones 1, 4-5, 8, 10, 12 es un canapé modular de estructura metálica formada por una tapa superior y una base inferior metálica que incluye un fondo con patas, dos piezas laterales formadas por dos perfiles paralelos unidos por porciones de perfil verticales en sus extremos y al menos uno central, dos piezas frontales formadas de igual modo, medios de unión de las piezas laterales y frontales y un fondo formado por travesaños que se encastran en los tetones existentes en los perfiles inferiores de los laterales, contando dicha estructura con un tapizado perimetral que cubre la totalidad del marco formado por las piezas laterales y frontales, que es desmontable por la incorporación de cremalleras o cintas adhesivas y que cuenta con las aberturas necesarias para el montaje, tanto para su acceso al interior como para que los tetones de los travesaños inferiores de los laterales puedan quedar fuera del mismo y cumplir su función.

El documento D01 se refiere a una estructura metálica desmontable para soporte de colchones con dos piezas laterales y dos piezas frontales, formadas por dos perfiles horizontales unidos entre sí por perfiles verticales distribuidos a lo largo de toda su longitud y unidas mediante piezas desmontables que se sitúan en las esquinas, que posee, unidos a las piezas laterales, unos travesaños horizontales encastrados en los perfiles superiores y patas (párrafo [0001]; párrafos [0015]-[0022]; figuras). Sobre esta estructura metálica se dispone una cubierta, cubriendo todo ello con una funda que se cierra mediante velcro (párrafos [0035]-[0037]).

La situación de los travesaños horizontales unidos a los perfiles inferiores en lugar de a los superiores es una opción de diseño obvia para el experto en la materia, al igual que lo es el tapizado de la base y la tapa por separado y la necesidad de ciertas aberturas para su montaje (ver documento D02).

Por lo tanto, las reivindicaciones 1, 4-5, 8, 10 y 12 carecen de actividad inventiva conforme a lo descrito en el documento D01.

Por su parte, el documento D02 divulga también una base para colchón modular metálica, con dos piezas laterales y dos piezas frontales, formadas por dos perfiles horizontales unidos entre sí por perfiles verticales distribuidos a lo largo de su longitud y unidas de forma desmontable, que posee unos travesaños horizontales encastrados en los perfiles inferiores de las piezas laterales conformando la base inferior y una tapa superior elevable, siendo tanto la base como la tapa susceptibles de ser tapizadas (columna 1, líneas 5-12; columna 2, línea 33-columna 3, línea 16; figuras 1-2).

La utilización de patas en los canapés formados por estructuras metálicas así como la utilización de medios de cierre que permiten desmontar las fundas, como cremalleras o cintas adhesivas son opciones de diseño que se consideran meras ejecuciones particulares obvias para el experto en la materia, por lo que las reivindicaciones 1, 4-5, 8, 10 y 12 carecen de actividad inventiva en base a lo divulgado en el documento D02.

De igual forma, las opciones de diseño a las que se refieren las reivindicaciones 6, 9, 11 y 13, en concreto:
- la unión de perfiles metálicos mediante tuercas y tornillos para formar una estructura de cama (ver documentos D03 y D04),
- la existencia de un tablero de fondo sobre piezas de apoyo en los laterales (ver documentos D05, D06 y D07) y
- la incorporación a las piezas frontales de unas porciones de esquina con su tramo extremo en el mismo plano que las piezas laterales (ver documento D08)

son meras ejecuciones particulares ampliamente conocidas es el estado de la técnica. En consecuencia, no se considera que dichas reivindicaciones impliquen actividad inventiva.

Por último, ninguno de estos documentos ni ninguna combinación relevante de ellos, revela un canapé modular de estructura metálica con dos piezas laterales y dos piezas frontales tapizadas independientemente y que se unen entre sí de forma desmontable. Por lo tanto, las reivindicaciones 2, 3 y 7 son nuevas y se considera que implican actividad inventiva.