(19)中华人民共和国国家知识产权局

(12)实用新型专利

(10)授权公告号 CN 201857028 U
(45)授权公告日 2011.06.08

(21)申请号 201020607739.6

(22)申请日 2010.11.15

(73)专利权人 唐小奔
地址 714021 陕西省渭南市临渭区下吉镇东关村十三组 42 号

(72)发明人 唐小奔

(51)Int.Cl.
B65D 85/72(2006.01)
B65D 81/00(2006.01)
B65D 53/00(2006.01)
B65D 17/34(2006.01)

权利要求书 1 页 说明书 2 页 附图 1 页

(54)实用新型名称

一种情侣式饮料容器

(57)摘要

本实用新型涉及容器产品技术领域，特别涉及一种情侣式饮料容器，该容器具有两个或以上腔体，可分别盛装不同的饮料，供情侣同时饮用。该容器主体内成型有两个或以上相互独立的腔体，这两个或以上腔体分别用于盛装不同的饮料，并且于主体上对应两个或以上腔体分别开设有两个或以上开口。本实用新型采用上述技术方案后，该容器具有两个腔体或以上，可分别盛装不同的饮料，供情侣同时饮用。情侣可以根据自己的口味选择不同饮料，并且通过各自的吸管饮用不同的饮料。这种容器不仅卫生，并且可根据使用者的口味具有选择余地，另外，其极具情趣，非常适合热恋中的情侣使用。

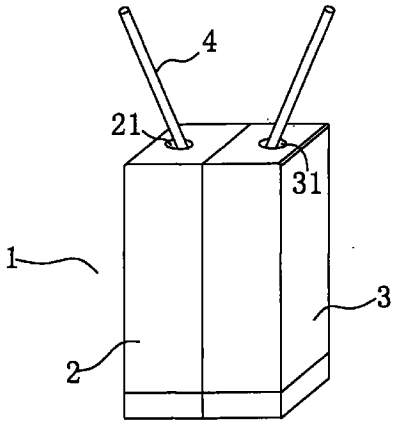

CN 201857028 U

1. 一种情侣式饮料容器，包括：容器主体 (1)，其特征在于：该容器主体 (1) 内成型有至少两个相互独立的腔体 (2、3)，该腔体 (2、3) 分别用于盛装不同的饮料，并且于主体 (1) 上对应不同的腔体 (2、3) 分别开设有与之对应的开口 (21、31)。

2. 根据权利要求 1 所述的一种情侣式饮料容器，其特征在于：所述的容器主体 (1) 为包装盒，并且其上的腔体 (2、3) 上的开口 (21、31) 处通过锡纸封装。

3. 根据权利要求 1 所述的一种情侣式饮料容器，其特征在于：所述的容器主体 (1) 为易拉罐，并且其上的腔体 (2、3) 上的开口 (21、31) 为成型在容器主体 (1) 上端面上的切割部，通过拉环将切割部自容器主体 (1) 上端面分离，形成开口 (21、31)。

一种情侣式饮料容器

技术领域：

[0001] 本实用新型涉及容器产品技术领域，特别涉及一种情侣式饮料容器，该容器具有两个或以上腔体，可分别盛装不同的饮料，供情侣同时饮用。

背景技术：

[0002] 传统的饮料容器包括许多形式，较为常用的包装容器为易拉罐和锡纸包装盒。易拉罐通常采用铝材或者马口铁制作形成的罐体，其用罐盖本身的材料经加工形成一个铆钉，外套上一拉环再铆紧，配以相适应的刻痕而成为一个完整的罐盖。使用时，通过拉环将罐盖上沿切割痕迹拉下一块，形成开口。由于易拉罐的密封性非常好，并且开启简单，所以是碳酸饮料的主要包装容器。当然，随着环保的要求，目前的易拉罐产品也做出了相应的改变，但其本质都是相似的。

[0003] 另一种比较常用的包装容器是锡纸包装盒，这种包装盒在牛奶产品中应用非常广泛，其采用纸质包装盒，但是在纸质材料的内表面附着有一层锡纸层。通过锡纸层防止饮料泄漏、侵蚀包装盒。其采用的开口方式就是在包装盒上形成一个缺口，该缺口被锡纸密封，使用时，直接将锡纸捅破或者将锡纸揭去即可形成开口。

[0004] 目前的饮料包装容器虽然种类很多，但是其设计本质都是一个容器仅仅只有一个腔体，即一个饮料容器只能盛装一种饮料。这样形成一种局限性，例如目前的情侣为了表达亲密关系，喜欢同时共饮一份饮料，目前的做法是在饮料容器中同时插入两个吸管。但是这也带来一个问题，首先是卫生问题，共饮一份饮料，可能存在病毒的感染。其次是口味问题，不同的人可能喜欢的饮料口味不相同。

实用新型内容：

[0005] 本实用新型所要解决的技术问题就在于克服目前产品所存在的缺陷，提出一种具有两个腔体的情侣式饮料容器。该容器具有两个或以上腔体，可分别盛装不同的饮料，供情侣同时饮用。

[0006] 为解决上述技术问题，本实用新型采用了如下的技术方案，该容器主体内成型有两个或以上相互独立的腔体，这两个或以上腔体分别用于盛装不同的饮料，并且于主体上对应两个腔体分别开设有两个或以上开口。

[0007] 所述的容器主体可以为纸质包装盒，并且其上两个或以上腔体上的开口处通过锡纸封装。

[0008] 所述的容器主体可以为金属易拉罐，并且其上两个或以上腔体上的开口为成型在容器主体上端面上的切割部，通过拉环将切割部自容器主体上端面分离，形成开口。

[0009] 本实用新型采用上述技术方案后，该容器具有两个或以上腔体，可分别盛装不同的饮料，供情侣同时饮用。情侣可以根据自己的口味选择不同饮料，并且通过各自的吸管饮用不同的饮料。这种容器不仅卫生，并且可根据使用者的口味具有选择余地，另外，其极具情趣，非常适合热恋中的情侣使用。

附图说明：

[0010] 图 1 是本实用新型实施例一的示意图；

[0011] 图 2 是本实用新型实施例二的示意图。

具体实施方式：

[0012] 见图 1，这是本实用新型的实施例一，本实施例为一种锡纸包装盒。本实施例中容器主体 1 为纸质包装盒，其内分隔呈两个相互独立的腔体 2、3，这两个腔体内分别可灌装不同的饮料。并且于主体 1 上对应两个腔体 2、3 分别开设有两个开口 21、31，并且开口 21、31 处通过锡纸封装。使用时，使用者可以使用吸管 4 将锡纸扎穿即可。

[0013] 见图 2，这是本实用新型的实施例二，本实施例为一种易拉罐容器。相对于实施 例一，本实施例中容器的上端面上对应两个腔体 2、3 上的开口 21、31 为成型在容器主体 1 上端面上的切割部，通过拉环 5 将切割部自容器主体 1 上端面分离，形成开口 21、31。使用时，通过拉动拉环 5 沿切割线将切割部拉下即可形成开口 21、31。

[0014] 当然，以上所述仅为本实用新型的实施例而已，并非来限制本实用新型实施范围，凡依本实用新型申请专利范围所述的构造、特征及原理所做的等效变化或修饰，均应包括于本实用新型申请专利范围内。

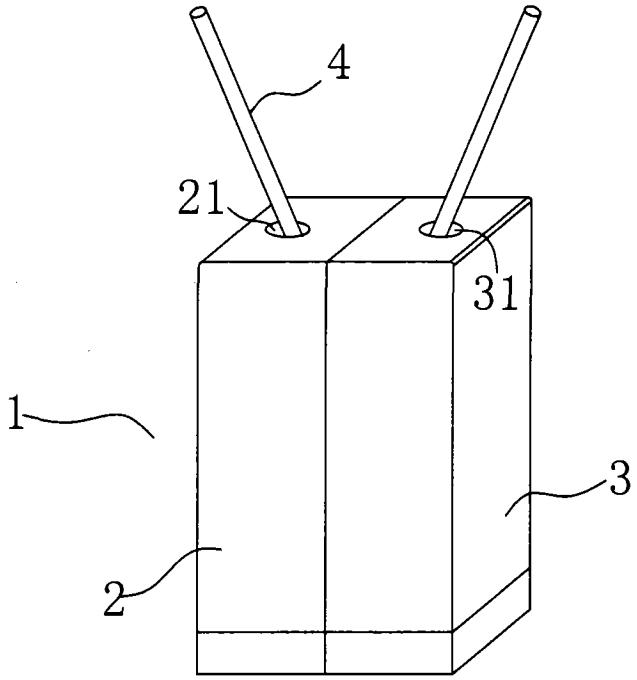

图 1

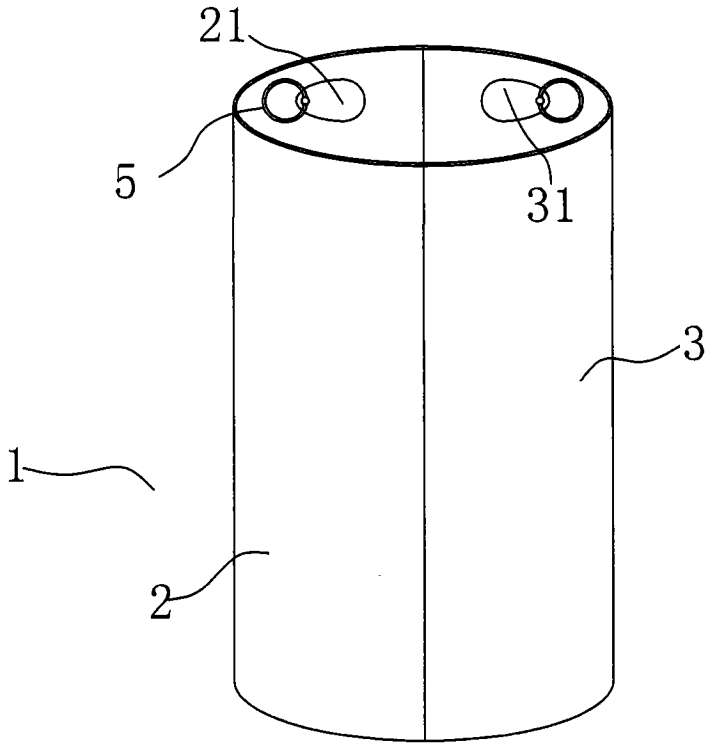

图 2