[19] 中华人民共和国国家知识产权局

[51] Int. Cl[7]
D06F 58/10

[12] 实用新型专利说明书

[21] ZL 专利号 02272023.5

[45] 授权公告日 2003 年 8 月 20 日

[11] 授权公告号 CN 2567261Y

[22] 申请日 2002.07.24 [21] 申请号 02272023.5

[73] 专利权人 中山市耀升五金电器厂
地址 528414 广东省中山市东升镇同兴西路尾
[72] 设计人 罗志坚

[74] 专利代理机构 中山市科创专利代理有限公司
代理人 田子荣

权利要求书 1 页 说明书 3 页 附图 4 页

[54] 实用新型名称 一种干衣器

[57] 摘要

一种干衣器，包括一暖风机及一连接于暖风机上的支撑杆，暖风机的底部设有进风口，暖风机内部于进风口的上方具有一风扇，暖风机上部对应风扇的出风端设有出风口，在风扇和出风口之间的风道上设有发热体，其特征在于：所述的出风口由设在暖风机上部的至少一个排气孔组成，使暖风机的气流经由排气孔向上方喷出。 暖风机的气流经由排气孔向上方发散喷出，根据热空气上浮的原理，热气流可以吹及位于暖风器上方的里外各层衣物，不受阻挡。

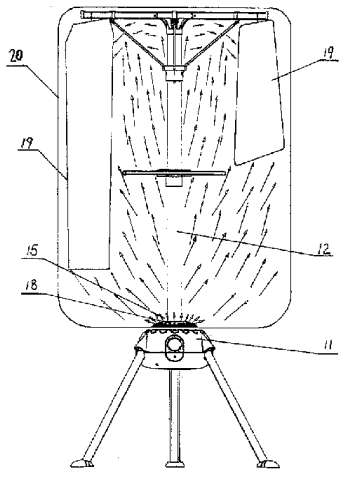

ISSN1008-4274

知识产权出版社出版

1、 一种干衣器，包括暖风机及连接于暖风机顶部的支撑杆，暖风机的底部设有进风口，暖风机内部于进风口的上方具有风扇，暖风机上部对应风扇的出风端设有出风口，在风扇和出风口之间的风道上设有发热体，其特征在于：所述的出风口由设在暖风机上部的至少一个排气孔组成。

2、 根据权利要求 1 所述的干衣器，其特征在于：排气孔的中心线指向暖风机斜上方。

3、 根据权利要求 1 或 2 所述的干衣器，其特征在于：排气孔均布于暖风机的上部周面。

4、 根据权利要求 1 或 2 所述的干衣器，其特征在于：所述的排气孔均布在支撑杆与暖风机的连接点周围。

5、 根据权利要求 4 所述的干衣器，其特征在于：在暖风机的顶部中间位置设有一内置螺纹的凹口，作为支撑杆在暖风机上的连接点，支撑杆以螺纹连接的方式固定在凹口上，所述的排气孔均布在凹口周围。

一种干衣器

[技术领域]

本实用新型属于一种干衣器。

[背景技术]

现有的干衣器，包括一暖风机 1 及一连接于暖风机机体顶部的中空管 2，暖风机的底部具有进风口，暖风机内部于进风口的上方具有一风扇，暖风机顶部对应风扇的出风端设有出风口，在风扇和出风口之间的风道上设有设有发热体，所述的中空管连接在出风口上，其管壁上开有排气孔 3，在中空管的上部设有一伞形的衣服支撑架 4。使用时衣服 5 分里外多层挂在支撑架 4 上，热空气从暖风机 1 的出风口吹出，进入中空管 2，再从管壁上的排气孔喷 3 出，气流呈水平状。实践证明，这种气流方式虽然可以达到烘干衣服的目的，但是，这种气流方式存在明显的缺陷，即由于水平喷出的热空气流，当干衣架内挂多层衣服时，气流受内层衣服的阻挡，造成内层衣服先烘干而外层衣服未烘干的现象，从而当外层衣服烘干时，内层衣服早已烘干多时，也就是说整体烘干衣服时间较长，热空气使用不科学，从而导致烘干衣服的成本高。因此，上述干衣器有进一步改进的需要。

[实用新型内容]

本实用新型的目的在于提供一种科学利用热能来烘干衣服的干衣器。

本实用新型设计的干衣器包括一暖风机及一连接于暖风机上的支撑杆，暖风机的底部设有进风口，暖风机内部于进风口的上方具有一风扇，暖风机上部对应风扇的出风端设有出风口，在风扇和出风口之间的风道上设有发热体，其特征在于：所述的出风口由设在暖风机上部的至少一个排气孔组成，使暖风机的气流经由排气孔向上方喷出。

上述排气孔的中心线指向暖风机斜上方，使暖风机的气流向斜上方喷出。

作为上述方案的进一步改进，其特征在于支撑杆连接在暖风机的顶部，所述的排气孔均布在支撑杆与暖风机连接点的周围。

本实用新型的的工作原理和优点是这样的，使用时，衣物悬挂在支撑杆上，置于暖风机的上方，并由一布罩罩住。暖风机的气流经由排气孔向上方发散喷出，根据热空气上浮的原理，热气流可以吹及位于暖风器上方的里外各层衣物，不受阻挡，这种结构科学合理，充分利用了热能。由于排气孔中心线指向暖风机斜上方，当排气孔均布于暖风机的上部周面时，热空气呈倒伞状向上发散喷出，可以使干衣架布罩内各处温度基本相同，从而实现使多层衣服基本同时烘干，以达到缩短烘干时间、节约成本的目的；同时，在不作烘干衣服使用时，在低温天气里，只要卸下支撑杆，这时候的干衣器就可当作暖风机使用，方便实用，因而会受到广大用户的极大欢迎。

[附图说明]

图 1 是现有干衣器的使用状态参考图；

图 2 是本实用新型的结构示意图；

图 3 是本实用新型的俯视平面图；

图 4 是本实用新型的使用状态参考图。

[具体实施方式]

参考图 2、图 3、图 4，本实用新型设计的干衣器由暖风机 11 及连接于暖风机 11 顶部的支撑杆 12 组成，暖风机 11 的顶部为弧形面，底部则具有进风口 13，暖风机 11 内部于进风口 13 的上方具有风扇 14，暖风机 11 上部对应风扇 14 的出风端设有出风口 15，在风扇 14 和出风口 15 之间的风道上设有设有发热体 16。在暖风机 11 的顶部中间位置设有一内置螺纹的凹口 17，支撑杆 12 以螺纹连接的方式固定在凹口 17 上，故支撑杆 12 拆卸起来也十分方便；出风口 15 由若干个均布在凹口 17 周围，且中心线指向暖风机斜上方的排气孔 18 组成，使暖风机 11 的热气流经由排气孔 18 向上方呈倒伞状发散喷出。

使用时，衣物 19 悬挂在支撑杆 12 上，置于暖风机 11 的上方，并由一布罩 20 罩住。暖风机的气流经由排气孔 18 呈倒伞状向上发散喷出，根据热空气上浮的原理，热气流可以吹及位于暖风机 11 上方的里外各层衣物 19，不受阻挡，这种结构科学合理，充分利用了热能。

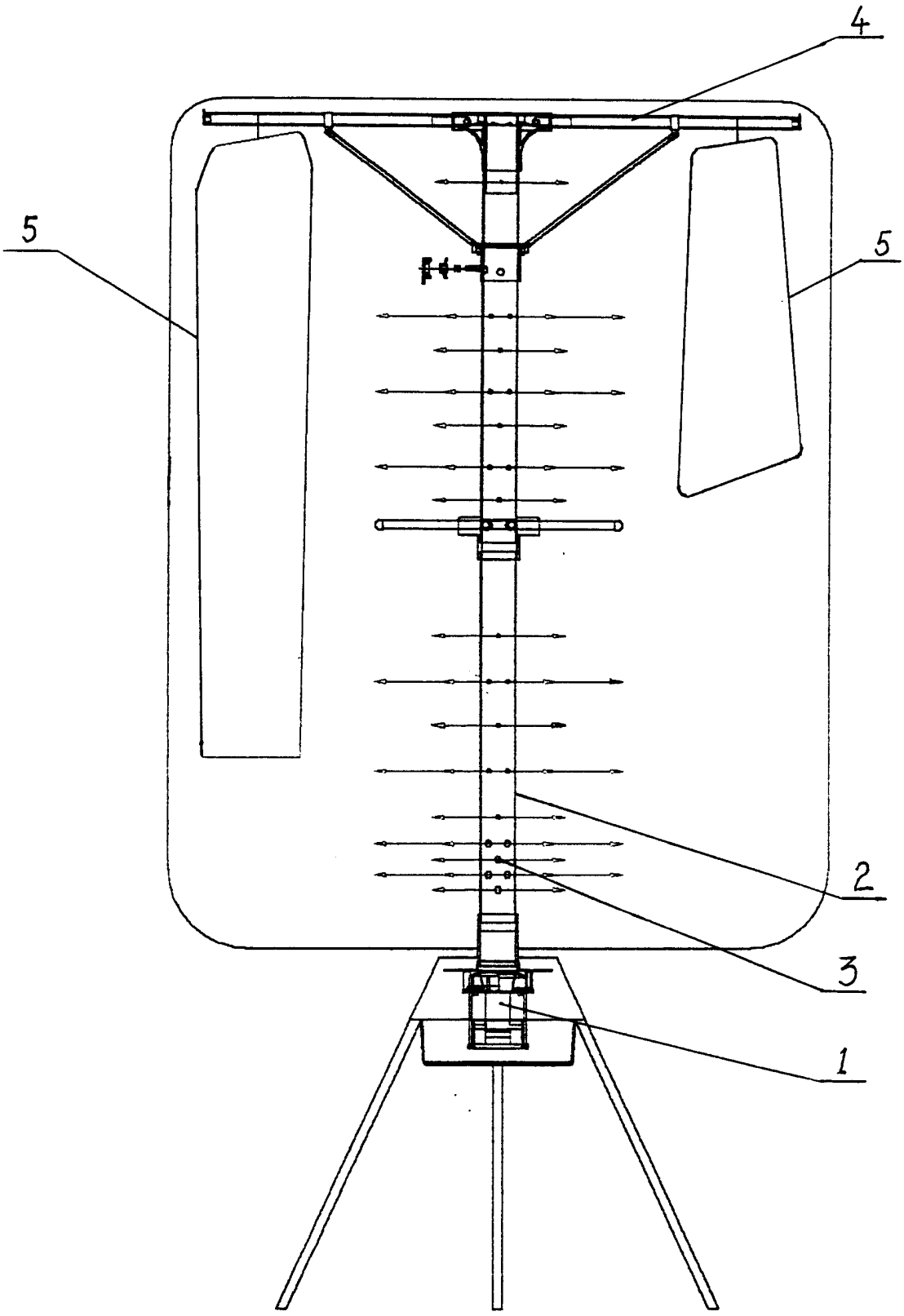

图 1

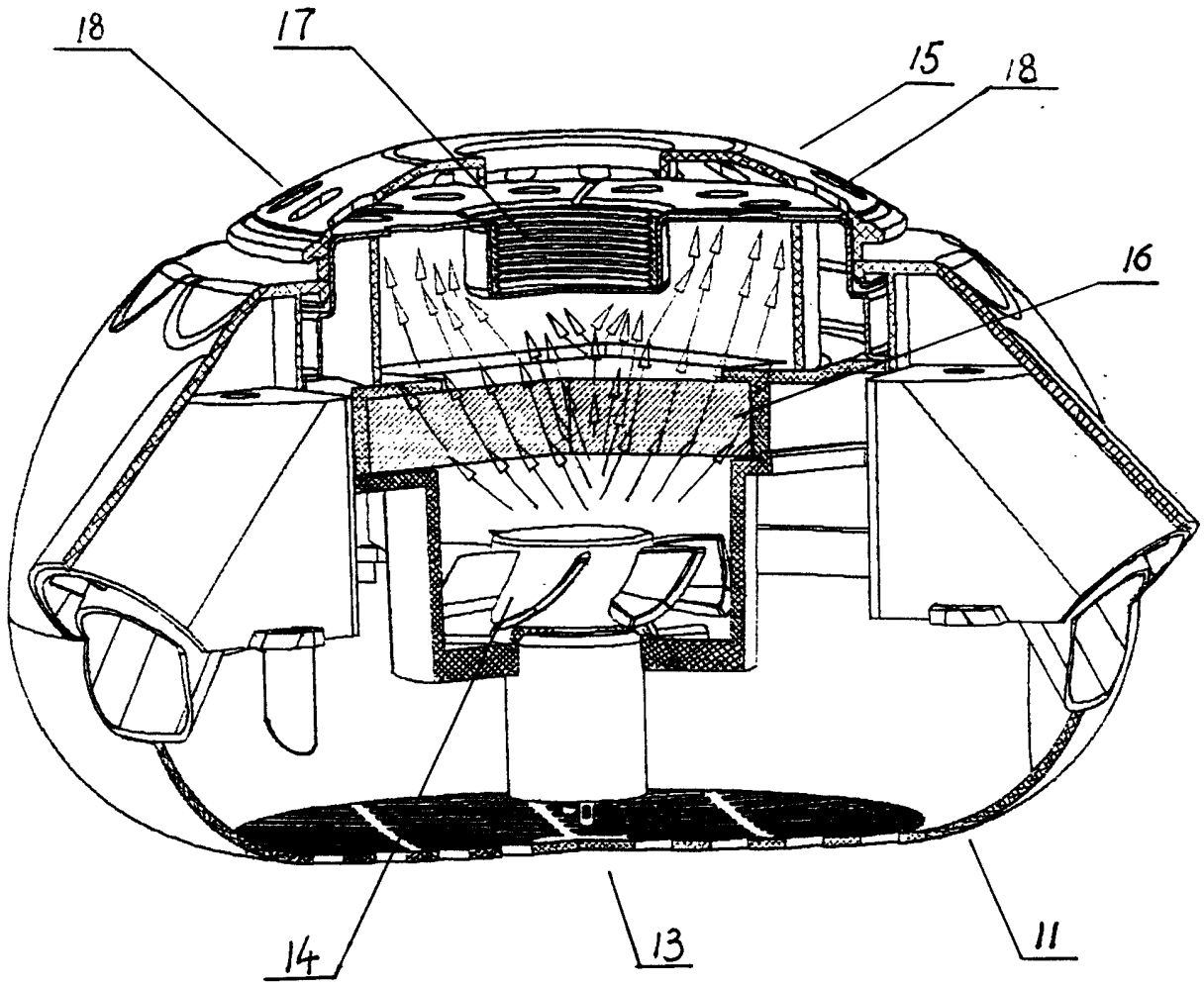

图 2

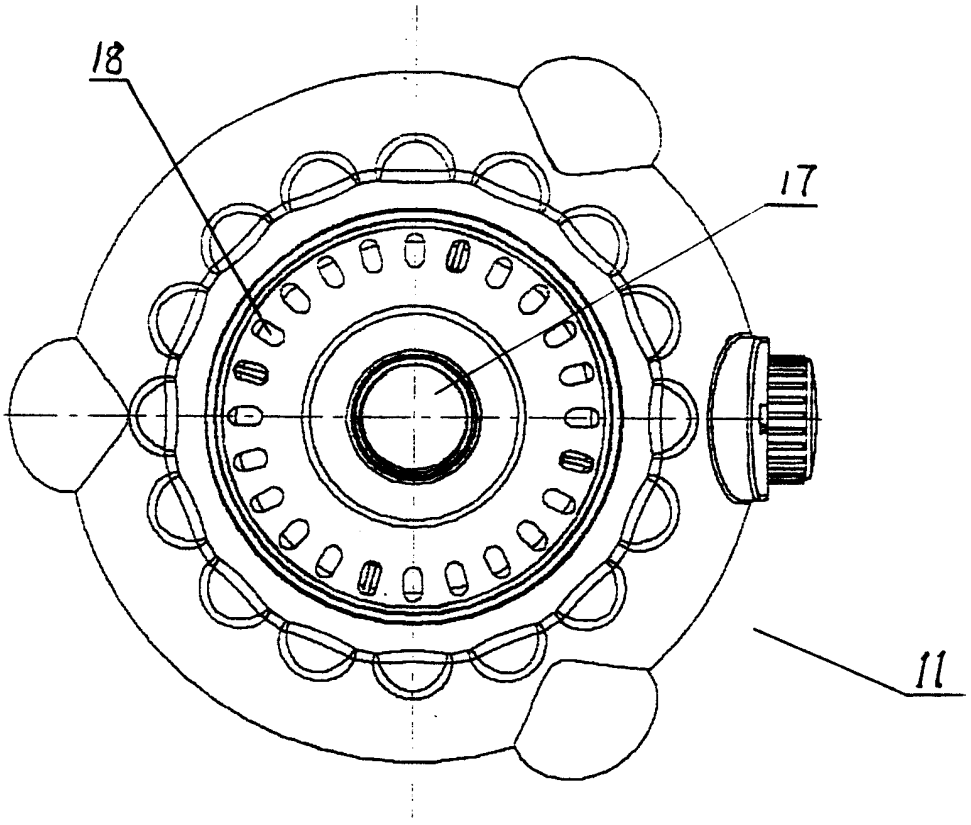

图 3

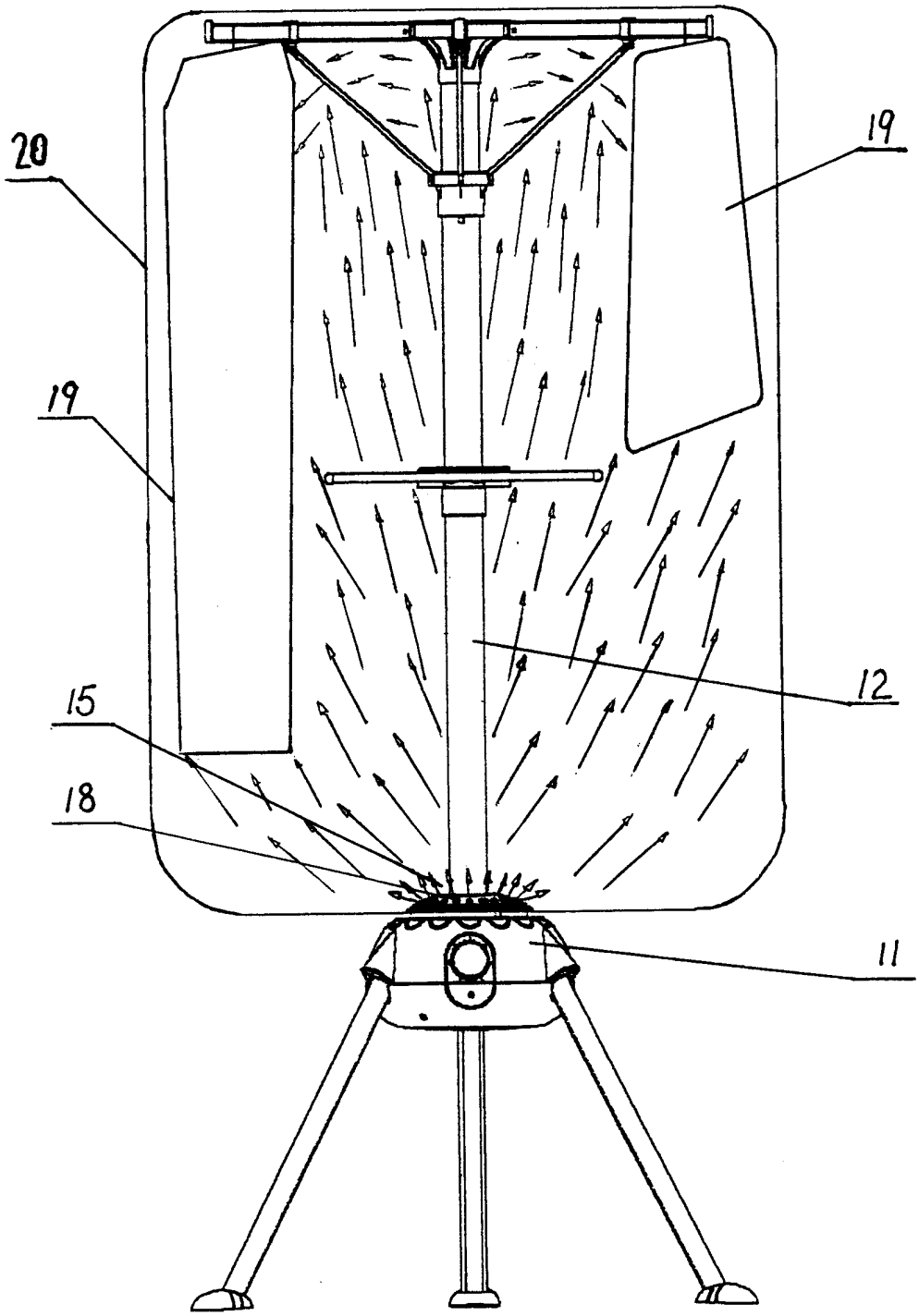

图 4