(19)中华人民共和国国家知识产权局

(12)实用新型专利

(10)授权公告号 CN 204726068 U
(45)授权公告日 2015.10.28

(21)申请号 201520471373.7

(22)申请日 2015.07.03

(73)专利权人 高金鑫
地址 043500 山西省临汾市翼城县南梁镇牛家坡村

(72)发明人 高金鑫 师恬恬

(74)专利代理机构 宁波市天晟知识产权代理有限公司 33219
代理人 张文忠

(51)Int.Cl.
B42D 9/00(2006.01)

(ESM)同样的发明创造已同日申请发明专利

权利要求书1页 说明书3页 附图3页

(54)实用新型名称

一种能指尖轻松翻书的书签

(57)摘要

本实用新型公开了一种能指尖轻松翻书的书签，该书签包括由有软质复合纸加工形成的用于夹在书中以标记阅读位置的标记部和与标记部一体相连裸露在书外能便于指套的指套部，标记部的一面具有去光滑表层形成的粗糙面，粗糙面上设有具有适量粘性能粘住纸张且不会残留在手指上便于指尖翻书的不干胶。其使用方法是将书签的指套部套于手指上，即可利用标记部上不干胶达到快速翻的目的。本实用新型的优点是：精美小巧，使用方便、结构简单、成本低廉，其不仅能当作传统书签使用，而且还能用于翻书阅读，因而大大提高了书签的实用性，满足人们翻阅和标记的需求。

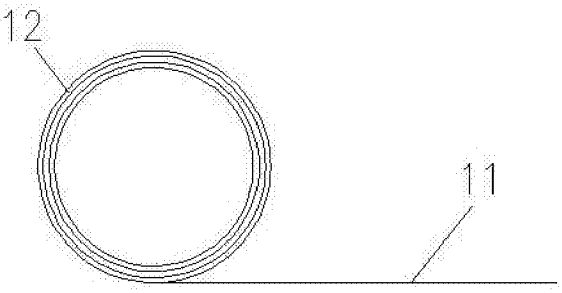

CN 204726068 U

1. 一种能指尖轻松翻书的书签，其特征是：所述的书签包括由有软质复合纸 (1) 加工形成的用于夹在书中以标记阅读位置的标记部 (11) 和与标记部 (11) 一体相连裸露在书外能便于指套的指套部 (12)，所述的标记部 (11) 的一面具有去光滑表层形成的粗糙面 (1a)，所述的粗糙面 (1a) 上设有具有适量粘性能粘住纸张且不会残留在手指上便于指尖翻书的不干胶 (2)。

2. 根据权利要求 1 所述的一种能指尖轻松翻书的书签，其特征是：所述的复合纸 (1) 的表面印刷有能提高书签精美感的图案。

3. 根据权利要求 2 所述的一种能指尖轻松翻书的书签，其特征是：所述的复合纸 (1) 包覆有防水防腐的塑料膜层。

4. 根据权利要求 3 所述的一种能指尖轻松翻书的书签，其特征是：所述的复合纸 (1) 为长度 10 厘米的纸条，所述的指套部 (12) 为复合纸 (1) 卷成的筒体，所述的标记部 (11) 由复合纸 (1) 卷成筒体后沿筒体切线方向延伸的剩余部分形成。

5. 根据权利要求 4 所述的一种能指尖轻松翻书的书签，其特征是：所述的标记部 (11) 的长度小于或等于指套部 (12) 周长的一半而大于指套部 (12) 周长的 1/4。

6. 根据权利要求 5 所述的一种能指尖轻松翻书的书签，其特征是：所述的复合纸 (1) 的宽度为 1 厘米，或所述的复合纸 (1) 卷成指套部 (12) 部分的纸条宽度为 1.5 厘米，复合纸 (1) 形成标记部 (11) 的纸条宽度为 1 厘米。

7. 根据权利要求 3 所述的一种能指尖轻松翻书的书签，其特征是：所述的复合纸 (1) 为 T 形结构的纸片，所述的指套部 (12) 为复合纸 (1)T 形纸片的横条卷成的筒体， 复合纸 (1)T 形纸片的纵条形成了沿筒体轴向方向延伸的标记部 (11)。

一种能指尖轻松翻书的书签

技术领域

[0001] 本实用新型涉及文化用品领域，特别是一种能兼作翻书工具的书签，具体地说是一种能指尖轻松翻书的书签。

背景技术

[0002] 目前书籍仍是人们获得知识的主要途径，为了能准确地标记住书籍阅读到页数，通常人们都会在书中放入有一个书签，以方便下次阅读时能快速的找到上次阅读到的地方。现有技术中，书签可以说是多种多样，那怕是一片树叶或一张车票都可以作为书签使用。但是普通的书签通常都不具备翻阅的功能，因此不能满足人们翻阅的需求。

发明内容

[0003] 本实用新型所要解决的技术问题是针对上述现有技术现状，而提供制作成本低、实用性强、结构简洁、精美漂亮且具有翻书功能的一种能指尖轻松翻书的书签。

[0004] 本实用新型解决上述技术问题所采用的技术方案为：一种能指尖轻松翻书的书签，该书签包括由有软质复合纸加工形成的用于夹在书中以标记阅读位置的标记部和与标记部一体相连裸露在书外能便于指套的指套部，标记部的一面具有去光滑表层形成的粗糙面，粗糙面上设有具有适量粘性能粘住纸张且不会残留在手指上便于指尖翻书的不干胶。

[0005] 为优化上述技术方案，采取的措施还包括：

[0006] 上述的复合纸的表面印刷有能提高书签精美感的图案。

[0007] 上述的复合纸包覆有防水防腐的塑料膜层。

[0008] 上述的复合纸为长度 10 厘米的纸条，指套部为复合纸卷成的筒体，标记部由复合纸卷成筒体后沿筒体切线方向延伸的剩余部分形成。

[0009] 上述的标记部的长度小于或等于指套部周长的一半而大于指套部周长的 1/4。

[0010] 上述的复合纸的宽度为 1 厘米，或复合纸卷成指套部部分的纸条宽度为 1.5 厘米，复合纸形成标记部的纸条宽度为 1 厘米。

[0011] 上述的复合纸为 T 形结构的纸片，指套部为复合纸 T 形纸片的横条卷成的筒体，复合纸 T 形纸片的纵条形成了沿筒体轴向方向延伸的标记部。

[0012] 与现有技术相比，本实用新型的书签采用包覆有防水防腐塑料膜层的复合纸卷制而成，复合纸卷制成型有方便套入指尖上的指套部和能夹在书中以标记阅读位置的标记部，并且标记部设有不干胶。本实用新型的优点是：精美小巧，使用方便、结构简单、成本低廉，其不仅能当作传统书签使用，而且还能用于翻书阅读，因而大大提高了书签的实用性，满足人们翻阅和标记的需求。

附图说明

[0013] 图 1 是本实用新型的结构示意图之一；

[0014] 图 2 是图 1 的仰视结构示意图；

[0015] 图 3 是图 1 的俯视结构示意图；

[0016] 图 4 是本实用新型纸条的结构示意图；

[0017] 图 5 是本实用新型的结构示意图之二；

[0018] 图 6 是图 5 的右视图；

[0019] 图 7 是图 5 的仰视图；

[0020] 图 8 是本实用新型 T 形纸片的结构示意图。

具体实施方式

[0021] 以下结合附图对本实用新型的实施例作进一步详细描述。

[0022] 图 1 至图 4 为本实用新型的结构示意图。

[0023] 其中的附图标记为：复合纸 1、粗糙面 1a、前端段 11、筒体 12、不干胶 2。

[0024] 如图 1 至图 4 所示，本实用新型的一种能指尖轻松翻书的书签，该书签包括由有软质复合纸 1 加工形成的用于夹在书中以标记阅读位置的标记部 11 和与标记部 11 一体相连裸露在书外能便于指套的指套部 12，标记部 11 的一面具有去光滑表层形成的粗糙面 1a，粗糙面 1a 上设有具有适量粘性能粘住纸张且不会残留在手指上便于指尖翻书的不干胶 2。本实用新型在传统书签的功能上增加了翻书的功能，使书签功能和翻书功能结合了在一起。在平时作为书签使用时，能利用标记部 11 上的不干胶 2 粘贴于书中，以标记阅读到的位置，并使指套部 12 保留在书的外面，以便能看到书签，当阅读时，能将指套部 12 套于手指上，并利用标记部 11 上的不干胶 2 翻书。本实用新型的复合纸 1 为软质纸，可以根据需要将标记部 11 折弯以方便部分不干胶 2 能粘于指尖上，然后利用手指按压，通过剩余部分的不干胶 2 进行快速的指尖翻书，在翻书的过程中，由于指套部 12 套于手指上，因此书签不会掉落。本实用新型的优点在于：成本低，结构简单，小巧轻便，使翻书更简单，轻松，不会半天翻不过去页；能够保护书籍，不会折到纸张；不会留下胶、汗渍以及指纹弄脏书籍纸张。

[0025] 实施例中，复合纸 1 的表面印刷有能提高书签精美感的图案。

[0026] 复合纸 1 包覆有防水防腐的塑料膜层。

[0027] 复合纸 1 为长度 10 厘米的纸条，指套部 12 为复合纸 1 卷成的筒体，标记部 11 由复合纸 1 卷成筒体后沿筒体切线方向延伸的剩余部分形成。

[0028] 标记部 11 的长度小于或等于指套部 12 周长的一半而大于指套部 12 周长的 1/4。

[0029] 复合纸 1 的宽度为 1 厘米，或复合纸 1 卷成指套部 12 部分的纸条宽度为 1.5 厘米，复合纸 1 形成标记部 11 的纸条宽度为 1 厘米。

[0030] 复合纸 1 为 T 形结构的纸片，指套部 12 为复合纸 1T 形纸片的横条卷成的筒体，复合纸 1T 形纸片的纵条形成了沿筒体轴向方向延伸的标记部 11。

[0031] 能指尖轻松翻书的书签由粘合有不干胶袋 2 的复合纸 1 卷制做成，复合纸 1 可以是一个 10 厘米长的纸条，也可以是呈 T 形结构的纸片，为了增加美感复合纸 1 上印制有精美的图案，图案可以是任意设计的各种图形等，同时为了达到防水防腐和方便清洁的目的，复合纸 1 在印制好图案后采用热加工包塑工艺包覆有塑料膜层，纸条或纸片通过卷制形成指套部 12，指套部 12 可以很方便地套在阅读者的手指上，未卷制的剩余部分作为标记部 11，标记部 11 可用于夹在书中以标记阅读到的位置，使阅读者下次阅读时能快速方便地打开到上次阅读到的位置，从而实现传统书签的功能。标记部 11 的表面可以通过打磨形成粗

糙面 1a，粗糙面 1a 通过胶粘或其它工艺设置有不干胶 2，不干胶 2 的最基本要求是：不干胶 2 不能有残留在手指上，不干胶 2 应具有适量的粘度以粘住纸张，标记部 11 可以是指套部 12 的周长的长度，但是太长影响了书签的整体美观，因此本实用新型优选为等于或小于筒体部 12 周长的一半而大于指套部 12 周长的 1/4。

[0032] 本实用新型在使用时将指套部 12 轻松地套在一个指尖上，然后就可以利用本实用新型公开的方法进行翻阅，实现书签的翻阅功能，当不使用时可以利用标记部 11 上的不干胶 2 贴到书中阅读到的页数位置，并使指套部 12 留出来，从而实现本实用新型的书签功能。

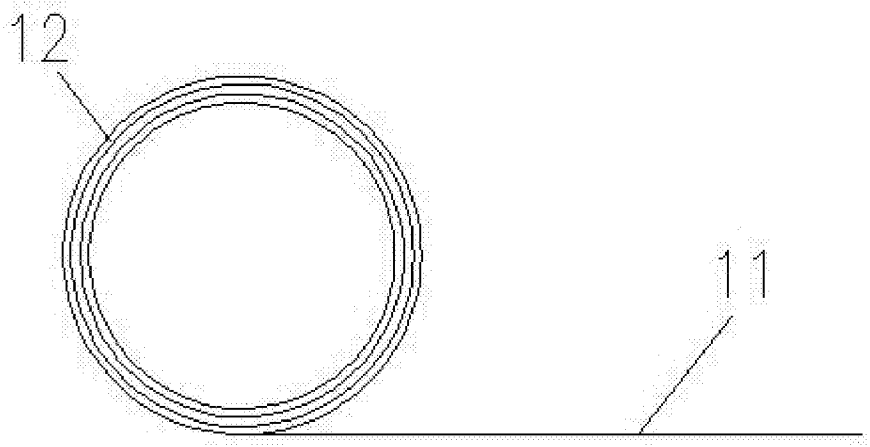

图 1

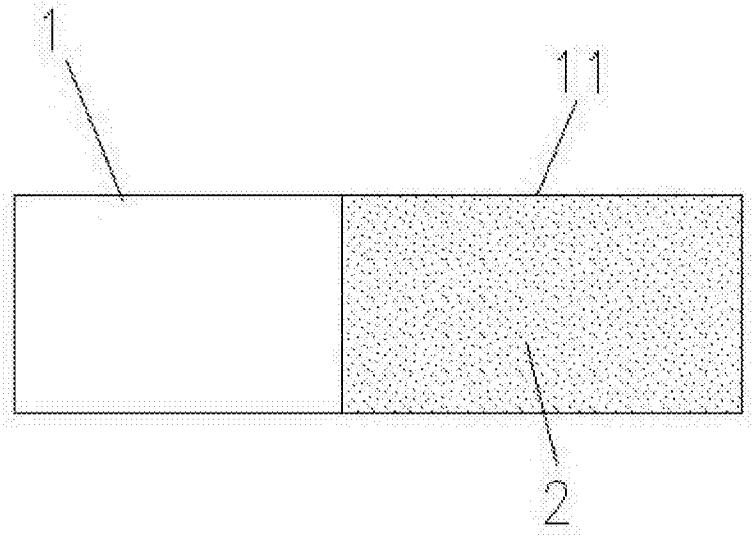

图 2

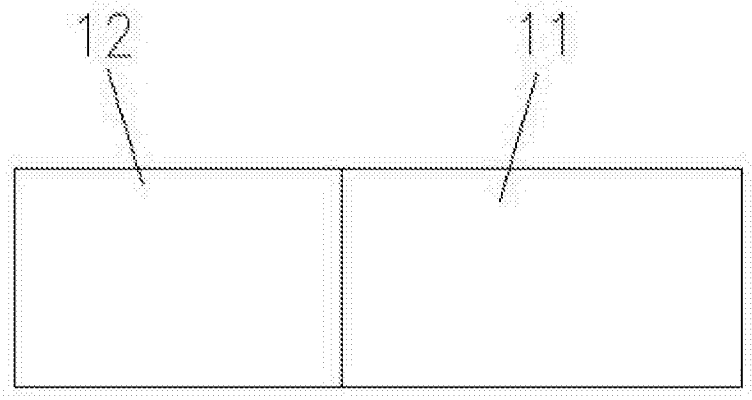

图 3

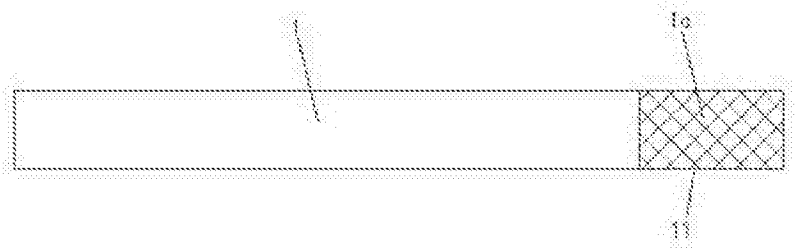

图 4

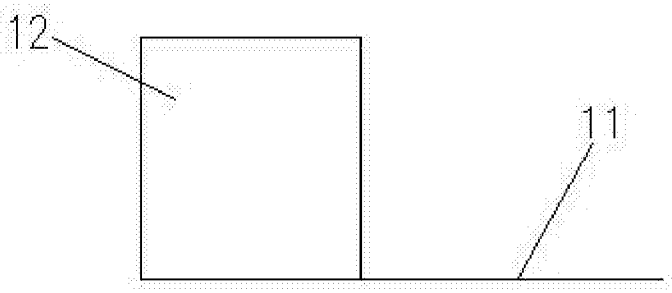

图 5

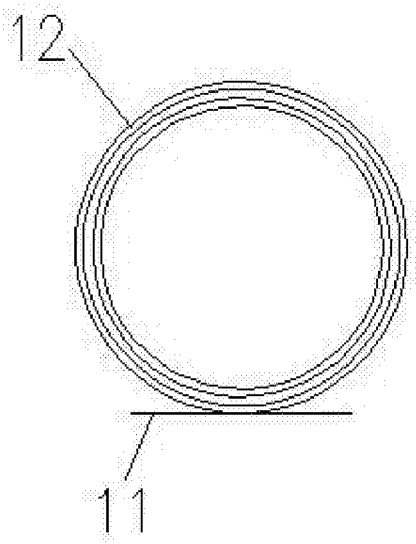

图 6

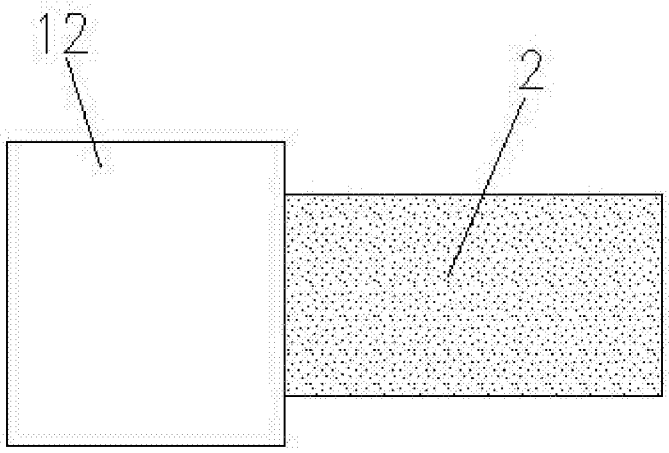

图 7

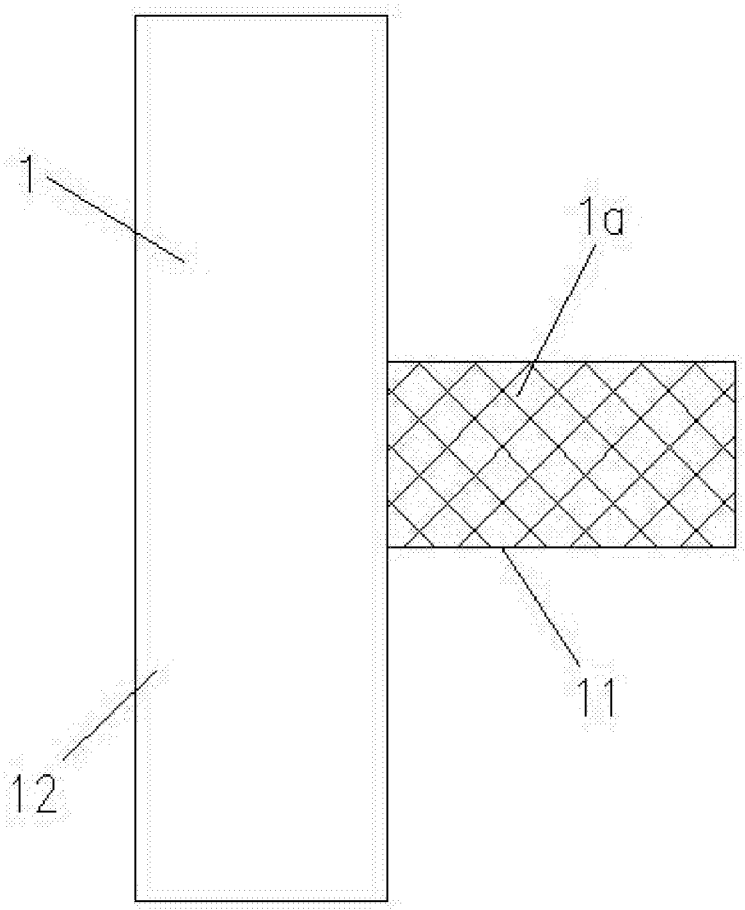

图 8