[A] TIIVISTELMÄ - SAMMANDRAG

SUOMI-FINLAND

(FI)

Patentti- ja rekisterihallitus
Patent- och registerstyrelsen

(11) (21) Patenttihakemus - Patentansökan 894654

(51) Kv.lk.4 - Int.cl.4

H 04N 3/30, 3/233

(22) Hakemispäivä - Ansökningsdag 02.10.89

(24) Alkupäivä - Löpdag 29.03.88

(41) Tullut julkiseksi - Blivit offentlig 02.10.89

(86) Kv. hakemus - Int. ansökan PCT/EP88/00259

(32) (33) (31) Etuoikeus - Prioritet

02.04.87 DE 3711173

(71) Hakija - Sökande

1. **Deutsche Thomson-Brandt GmbH**, D-7730 Villingen-Schwenningen, BRD, (DE)

(72) Keksijä - Uppfinnare

1. **Rilly, Gérard**, Panoramaweg 8, D-7731 Unterkirnach, BRD, (DE)

(74) Asiamies - Ombud: **Berggren Oy Ab**

(54) Keksinnön nimitys - Uppfinningens benämning

Kuvaputken juovapyyhkäisypiiri
Linjeavböjningskrets för ett bildrör

(57) Tiivistelmä - Sammandrag

Juovapyyhkäisypiirillä, jossa on symmetrinen poikkeutus, syntyy epäsymmetrinen poikkeutusvirran (ia) kulku juovan aikana. Tämä poikkeama halutusta kulusta on korjattava. Poikkeutuskela (AS) on liitetty lähtöön (a) vahvistimella (V1), jonka ohjaustuloon (f) johdetaan poikkeutusvirrasta (ia) ja poikkeutuskelan (AS) jännitteestä (Ud) saatu ohjaussuure (Us1, Us2). Soveltuu erityisesti televisiovastaanottimeen, jossa symmetrinen poikkeutus suuren erotuskyvyn järjestelmille (HDTV).
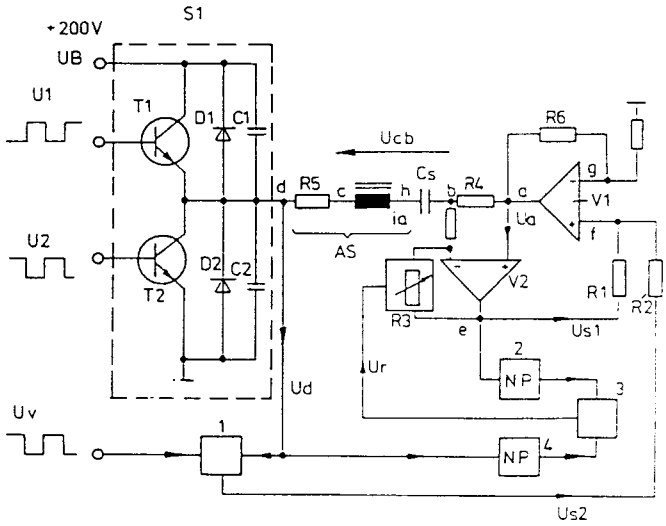
Vid en linjeavböjningskrets med symmetrisk avböjning uppstår ett osymmetriskt förlopp hos avböjningsströmmen (ia) under en linje. Denna avvikelse från det önskade förloppet skall korrigeras. Avböjningsspolen (AS) har anslutits till en förstärkares (V1) utgång (a), till vars styringång (f) anslutits en ur avböjningsströmmen (ia) och spänningen (Ud) vid avböjningsspolen (AS) erhållna ställstorheten (Us1, Us2). Tillämpning isynnerhet för televisionsmottagare med symmetrisk avböjning för system med stor upplösningsförmåga (HDTV).