(19)中华人民共和国国家知识产权局

(12)实用新型专利

(10)授权公告号 CN 202554230 U
(45)授权公告日 2012.11.28

(21)申请号 201220194020.3

(22)申请日 2012.04.21

(73)专利权人 王玉霞
地址 261100 山东省潍坊市寒亭区民主街202号寒亭区人民医院

(72)发明人 王玉霞 郭涛

(51)Int.Cl.
A61F 9/007(2006.01)

权利要求书 1 页 说明书 1 页 附图 1 页

(54)实用新型名称

便捷眼科镊

(57)摘要

便捷眼科镊，属于医疗用具技术领域。本实用新型的技术方案是：包括镊柄和镊臂，其特征是在镊臂前段设有横向条形孔，横向条形孔上壁上设有转轴，转轴上设有弹力夹臂。本实用新型结构简单，在给病人进行眼科手术时操作简便、省时省力，减轻了医务人员的工作难度。

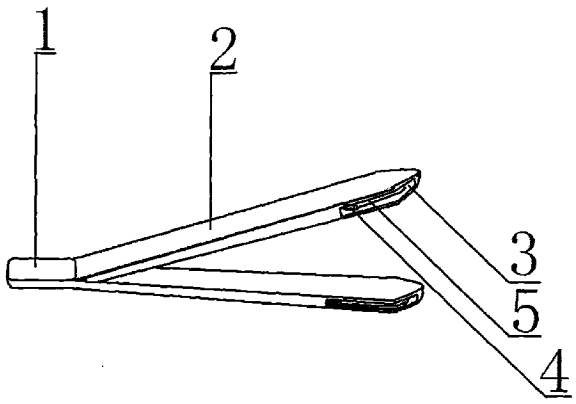

CN 202554230 U

1. 便捷眼科镊，包括镊柄 (1) 和镊臂 (2)，其特征是：在镊臂 (2) 前段设有横向条形孔 (3)，横向条形孔 (3) 上壁上设有转轴 (4)，转轴 (4) 上设有弹力夹臂 (5)。

便捷眼科镊

[0001] 技术领域：

[0002] 本实用新型属于医疗用具技术领域，具体地讲是一种便捷眼科镊。

[0003] 背景技术：

[0004] 目前，临床上所使用的眼科镊主要由镊柄和镊臂构成，这种眼科镊在给病人进行眼科手术时不能够增加钳夹面积，如固定面积较大则需要利用两个镊子来固定，操作起来十分麻烦、费时费力，给医务人员增加了极大的工作难度。

[0005] 发明内容：

[0006] 本实用新型的目的是提供一种在给病人进行眼科手术时操作简便、省时省力的便捷眼科镊。

[0007] 本实用新型的技术方案是：包括镊柄和镊臂，其特征是在镊臂前段设有横向条形孔，横向条形孔上壁上设有转轴，转轴上设有弹力夹臂。

[0008] 本实用新型的有益效果是：本实用新型结构简单，在给病人进行眼科手术时操作简便、省时省力，减轻了医务人员的工作难度。

[0009] 附图说明：

[0010] 图 1 为本实用新型的结构示意图。

[0011] 图中 1、镊柄，2、镊臂，3、横向条形孔，4、转轴， 5、弹力夹臂。

[0012] 具体实施方式：

[0013] 包括镊柄 1 和镊臂 2，其特征是在镊臂 2 前段设有横向条形孔 3，横向条形孔 3 上壁上设有转轴 4，转轴 4 上设有弹力夹臂 5。在给病人进行眼科手术时，调节弹力夹臂 5，使弹力夹臂 5 和镊臂 2 同时钳夹固定组织即可。

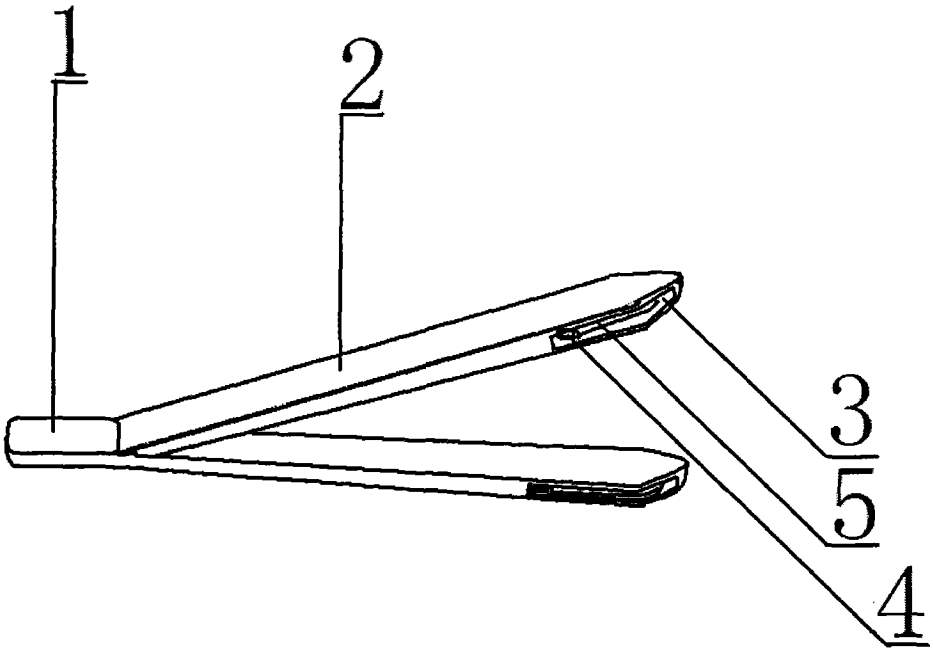

图 1