(19)中华人民共和国国家知识产权局

(12)发明专利申请

(10)申请公布号 CN 106690514 A
(43)申请公布日 2017.05.24

(21)申请号 201510771715.1

(22)申请日 2015.11.12

(71)申请人 江阴嘉美生物技术有限公司
地址 214434 江苏省无锡市江阴市芙蓉路171号

(72)发明人 龚俊

(51)Int.Cl.
A41D 13/11(2006.01)
A41D 31/02(2006.01)

权利要求书1页 说明书2页 附图1页

(54)发明名称

加湿柔软立体抗菌口罩

(57)摘要

本发明涉及一种加湿柔软立体抗菌口罩，它包括口罩本体(1)，所述口罩本体(1)左右两侧设置有挂带(2)，所述口罩本体(1)包括由内向外依次布置的纱布层(1.1)和抗菌纤维布层(1.2)，所述口罩本体(1)中部设置有支撑罩(3)，所述支撑罩(3)形状与鼻头形状相配合。本发明一种加湿柔软立体抗菌口罩，其口罩本体包括两层结构，其透气性和吸湿性好，还能够过滤空气中的灰尘和细菌；口罩本体与鼻头轮廓和面部结合紧密，有效隔绝了外界的病毒和细菌，同时能够阻止嘴巴中的水汽模糊医生的镜片。

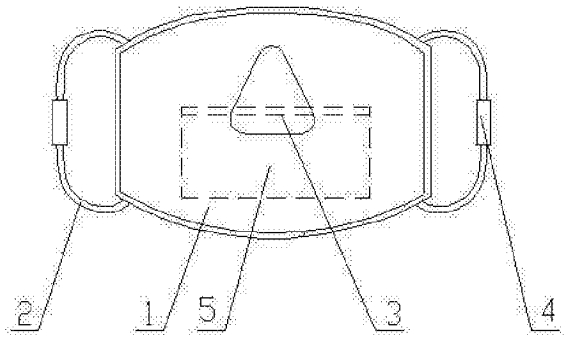

CN 106690514 A

1.一种加湿柔软立体抗菌口罩,其特征在于:它包括口罩本体(1),所述口罩本体(1)左右两侧设置有挂带(2),所述口罩本体(1)包括由内向外依次布置的纱布层(1.1)和抗菌纤维布层(1.2),所述口罩本体(1)中部设置有支撑罩(3),所述支撑罩(3)形状与鼻头形状相配合。

2.根据权利要求1所述的一种加湿柔软立体抗菌口罩,其特征在于:所述挂带(2)中部设置有柔性套(4)。

3.根据权利要求1所述的一种加湿柔软立体抗菌口罩,其特征在于:所述挂带(2)采用弹性带。

4.根据权利要求1所述的一种加湿柔软立体抗菌口罩,其特征在于:所述口罩本体(1)内侧设置有内袋(5)。

5.根据权利要求4所述的一种加湿柔软立体抗菌口罩,其特征在于:所述内袋(5)内设置有加湿片。

加湿柔软立体抗菌口罩

技术领域

[0001] 本发明涉及一种口罩，具体是涉及一种加湿柔软立体抗菌口罩。

背景技术

[0002] 现有的口罩一般由罩面和挂带构成，将其扣在口鼻处时，由于鼻头的隆起原因，罩面与鼻头轮廓和面部结合处封闭不严，形成空气通道，在作为医疗防疫等保护作用时，病毒、细菌容易从此通道进入，达不到隔离病毒细菌的要求。

发明内容

[0003] 本发明的目的在于克服上述不足，提供一种加湿柔软立体抗菌口罩，它能够使得口罩本体与鼻头轮廓和面部结合紧密，有效隔绝了外界的病毒与细菌。

[0004] 本发明的目的是这样实现的：一种加湿柔软立体抗菌口罩，它包括口罩本体，所述口罩本体左右两侧设置有挂带，所述口罩本体包括由内向外依次布置的纱布层和抗菌纤维布层，所述口罩本体中部设置有支撑罩，所述支撑罩形状与鼻头形状相配合。

[0005] 所述挂带中部设置有柔性套。

[0006] 所述挂带采用弹性带。

[0007] 所述口罩本体内侧设置有内袋。

[0008] 所述内袋内设置有加湿片。

[0009] 与现有技术相比，本发明具有以下有益效果：

本发明一种加湿柔软立体抗菌口罩，其口罩本体包括两层结构，其透气性和吸湿性好，还能够过滤空气中的灰尘和细菌；口罩本体与鼻头轮廓和面部结合紧密，有效隔绝了外界的病毒和细菌，同时能够阻止嘴巴中的水汽模糊医生的镜片；佩戴时较为舒适，不会对人体皮肤或耳朵软组织造成伤害；需要的时候还可以在内袋中插入加湿片，可提供人体所需要的水分，保持鼻腔和口腔的湿度。

附图说明

[0010] 图 1 为本发明一种加湿柔软立体抗菌口罩的结构示意图。

[0011] 图 2 为图 1 中罩面的截面示意图。

[0012] 其中：

口罩本体 1

纱布层 1.1

抗菌纤维布层 1.2

挂带 2

支撑罩 3

柔性套 4

内袋 5。

具体实施方式

[0013] 参见图 1、图 2，本发明一种加湿柔软立体抗菌口罩，它包括口罩本体 1，所述口罩本体 1 左右两侧设置有挂带 2，所述挂带 2 采用弹性带，所述挂带 2 中部设置有柔性套 4，所述口罩本体 1 包括由内向外依次布置的纱布层 1.1 和抗菌纤维布层 1.2，所述口罩本体 1 中部设置有支撑罩 3，所述支撑罩 3 形状与鼻头形状相配合。

[0014] 所述口罩本体 1 内侧设置有内袋 5，所述内袋 5 内设置有加湿片。

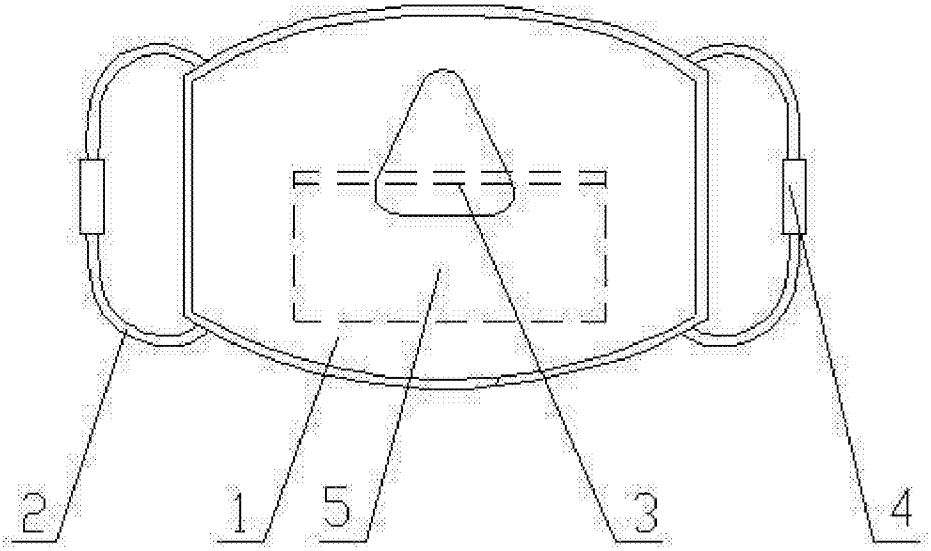

图 1

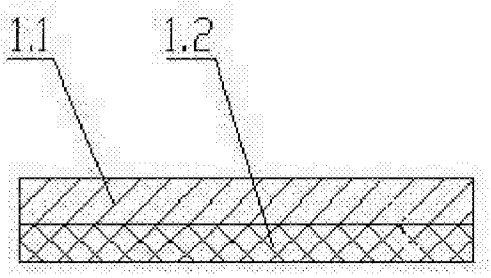

图 2