(19)中华人民共和国国家知识产权局

(12)实用新型专利

(10)授权公告号 CN 211937052 U
(45)授权公告日 2020.11.17

(21)申请号 202020546164.5

(22)申请日 2020.04.14

(73)专利权人 袁丽萍
地址 276800 山东省日照市山东路697号

(72)发明人 袁丽萍

(74)专利代理机构 北京众允专利代理有限公司 11803
代理人 罗斯青

(51)Int.Cl.
B01L 9/06(2006.01)

权利要求书1页 说明书3页 附图2页

(54)实用新型名称

一种中心血站采集装置放置架

(57)摘要

本实用新型属于采血放置架技术领域，尤其为一种中心血站采集装置放置架，包括箱体，所述箱体内壁的底部固定连接有连接块，所述连接块通过第一销轴活动连接有升降架，所述升降架通过第二销轴活动连接，所述升降架的顶部通过第一销轴活动连接有另一个连接块；本实用新型，通过设置承载板和试管架，能够达到对试管的放置储存，通过设置升降架，能够方便使用时将试管架拉出，通过设置滑槽，借助滑块在滑槽内的滑动作用，能够配合升降架带动承载板上下移动，实现对承载板的使用与放置，通过设置螺丝，可以在拉出试管架时，使螺丝与螺纹槽螺纹连接，实现对试管架的固定使用，通过设置背带，方便对箱体的携带，整个装置结构合理，使用方便，实用性强。

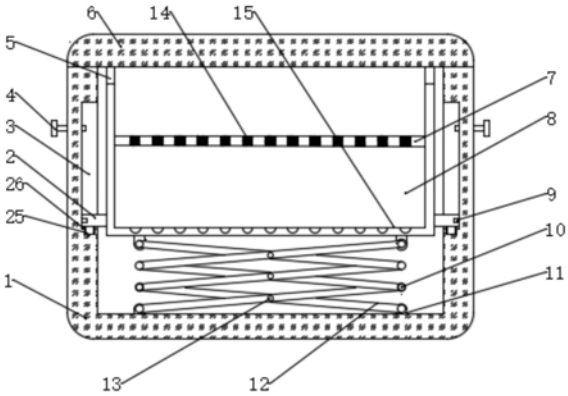

CN 211937052 U

1.一种中心血站采集装置放置架,包括箱体(1),其特征在于:所述箱体(1)内壁的底部固定连接有连接块(11),所述连接块(11)通过第一销轴(10)活动连接有升降架(12),所述升降架(12)通过第二销轴(13)活动连接,所述升降架(12)的顶部通过第一销轴(10)活动连接有另一个连接块(11),另一个所述连接块(11)的顶部固定连接有承载板(15),所述承载板(15)顶部固定连接有把手(5),所述承载板(15)内固定连接有试管架(7),所述试管架(7)内开设有试管槽(14),所述箱体(1)内壁两侧均开设有滑槽(3),所述滑槽(3)内滑动连接有滑块(2),所述滑块(2)外侧均开设有螺纹槽(9),所述箱体(1)两侧穿设有螺丝(4)。

2.根据权利要求1所述的一种中心血站采集装置放置架,其特征在于:所述箱体(1)的顶部通过合页(16)活动连接有箱盖(6),所述箱盖(6)的前侧通过箱锁(24)与箱体(1)固定连接。

3.根据权利要求1所述的一种中心血站采集装置放置架,其特征在于:所述箱体(1)外侧表面固定连接有背带(22),所述背带(22)表面套接有第二防滑垫(23)。

4.根据权利要求2所述的一种中心血站采集装置放置架,其特征在于:所述箱盖(6)顶部开设有凹槽(17),所述凹槽(17)内壁两侧固定连接有轴承(21),所述轴承(21)内穿设有转轴(20),所述转轴(20)表面套接有手提把(18),所述手提把(18)顶部套接有第一防滑垫(19)。

5.根据权利要求1所述的一种中心血站采集装置放置架,其特征在于:所述螺纹槽(9)和螺丝(4)相匹配,所述承载板(15)表面铺设有海绵垫。

6.根据权利要求1所述的一种中心血站采集装置放置架,其特征在于:所述滑块(2)底部固定连接有限位块(25),所述滑槽(3)的底部开设有限位槽(26),所述限位槽(26)内卡接有限位块(25)。

一种中心血站采集装置放置架

技术领域

[0001] 本实用新型属于采血放置架技术领域，具体涉及一种中心血站采集装置放置架。

背景技术

[0002] 血站是采供血机构是指采集、储存血液，并向临床或血液制品生产单位供血的医疗卫生机构，负责所在市及所辖县(市)的采供血工作。

[0003] 现有的采血管放置架一般只能用于站内采血放置采血管，采血管在放置时大多暴露在外部，极易受到外部撞击发生损坏情况，给使用带来极大的不便，且在外出使用时，不易携带，使用局限性较大。

实用新型内容

[0004] 为解决上述背景技术中提出的问题。本实用新型提供了一种中心血站采集装置放置架，具有方便携带的特点。

[0005] 为实现上述目的，本实用新型提供如下技术方案：一种中心血站采集装置放置架，包括箱体，所述箱体内壁的底部固定连接有连接块，所述连接块通过第一销轴活动连接有升降架，所述升降架通过第二销轴活动连接，所述升降架的顶部通过第一销轴活动连接有另一个连接块，另一个所述连接块的顶部固定连接有承载板，所述承载板顶部固定连接有把手，所述承载板内固定连接有试管架，所述试管架内开设有试管槽，所述箱体内壁两侧均开设有滑槽，所述滑槽内滑动连接有滑块，所述滑块外侧均开设有螺纹槽，所述箱体两侧穿设有螺丝。

[0006] 优选的，所述箱体的顶部通过合页活动连接有箱盖，所述箱盖的前侧通过箱锁与箱体固定连接。

[0007] 优选的，所述箱体外侧表面固定连接有背带，所述背带表面套接有第二防滑垫。

[0008] 优选的，所述箱盖顶部开设有凹槽，所述凹槽内壁两侧固定连接有轴承，所述轴承内穿设有转轴，所述转轴表面套接有手提把，所述手提把顶部套接有第一防滑垫。

[0009] 优选的，所述螺纹槽和螺丝相匹配，所述承载板表面铺设有海绵垫。

[0010] 优选的，所述滑块底部固定连接有限位块，所述滑槽的底部开设有限位槽，所述限位槽内卡接有限位块。

[0011] 与现有技术相比，本实用新型的有益效果是：

[0012] 本实用新型，通过设置承载板和试管架，能够达到对试管的放置储存，通过设置升降架，能够方便使用时将试管架拉出，通过设置滑槽，借助滑块在滑槽内的滑动作用，能够配合升降架带动承载板上下移动，实现对承载板的使用与放置，通过设置螺丝，可以在拉出试管架时，使螺丝与螺纹槽螺纹连接，实现对试管架的固定使用，通过设置背带，方便对箱体的携带，整个装置结构合理，使用方便，实用性强。

附图说明

[0013] 附图用来提供对本实用新型的进一步理解，并且构成说明书的一部分，与本实用新型的实施例一起用于解释本实用新型，并不构成对本实用新型的限制。在附图中：

[0014] 图1为本实用新型正面剖视的结构示意图；

[0015] 图2为本实用新型箱体正视的结构示意图；

[0016] 图3为本实用新型箱体后视的结构示意图；

[0017] 图中：1、箱体；2、滑块；3、滑槽；4、螺丝；5、把手；6、箱盖；7、试管架；8、存储仓；9、螺纹槽；10、第一销轴；11、连接块；12、升降架；13、第二销轴；14、试管槽；15、承载板；16、合页；17、凹槽；18、手提把；19、第一防滑垫；20、转轴；21、轴承；22、背带；23、第二防滑垫；24、箱锁；25、限位块；26、限位槽。

具体实施方式

[0018] 下面将结合本实用新型实施例中的附图，对本实用新型实施例中的技术方案进行清楚、完整地描述，显然，所描述的实施例仅仅是本实用新型一部分实施例，而不是全部的实施例。基于本实用新型中的实施例，本领域普通技术人员在没有做出创造性劳动前提下所获得的所有其他实施例，都属于本实用新型保护的范围。

[0019] 实施例

[0020] 请参阅图1-3，本实用新型提供以下技术方案：一种中心血站采集装置放置架，包括箱体1，所述箱体1内壁的底部固定连接有连接块11，所述连接块11通过第一销轴10活动连接有升降架12，通过设置升降架12，能够方便使用时将试管架7拉出，所述升降架12通过第二销轴13活动连接，所述升降架12的顶部通过第一销轴10活动连接有另一个连接块11，另一个所述连接块11的顶部固定连接有承载板15，通过设置承载板15和试管架7，能够达到对试管的放置储存，所述承载板15顶部固定连接有把手5，所述承载板15内固定连接有试管架7，所述试管架7内开设有试管槽14，所述箱体1内壁两侧均开设有滑槽3，通过设置滑槽3，借助滑块2在滑槽3内的滑动作用，能够配合升降架12带动承载板15上下移动，实现对承载板15的使用与放置，所述滑槽3内滑动连接有滑块2，所述滑块2外侧均开设有螺纹槽9，所述箱体1两侧穿设有螺丝4，通过设置螺丝4，可以在拉出试管架7时，使螺丝4与螺纹槽9螺纹连接，实现对试管架7的固定使用。

[0021] 具体的，所述箱体1的顶部通过合页16活动连接有箱盖6，所述箱盖6的前侧通过箱锁24与箱体1固定连接。

[0022] 具体的，所述箱体1外侧表面固定连接有背带22，通过设置背带22，方便对箱体1的携带，所述背带22表面套接有第二防滑垫23。

[0023] 具体的，所述箱盖6顶部开设有凹槽17，所述凹槽17内壁两侧固定连接有轴承21，所述轴承21内穿设有转轴20，通过设置转轴20，可以在不使用时将手提把18放置在凹槽17内，所述转轴20表面套接有手提把18，所述手提把18顶部套接有第一防滑垫19。

[0024] 具体的，所述螺纹槽9和螺丝4相匹配，所述承载板15表面铺设有海绵垫。

[0025] 具体的，所述滑块2底部固定连接有限位块25，所述滑槽3的底部开设有限位槽26，所述限位槽26内卡接有限位块25。

[0026] 本实用新型的工作原理及使用流程：本实用新型，使用时，拉起背带22，将装置带

到需要使用的位置，拉起手提把18将装置放置好，将箱锁24打开，在合页16的配合下打开箱盖6，拉动把手5，滑块2在滑槽3里滑动，承载板15在升降架12的配合下上下移动，在试管架7上升到最高时，拧动螺丝4到螺纹槽9内固定试管架7，然后将采血后的试管穿过试管槽14并卡接在承载板15内，放置完毕后，将螺丝4向外拧动，使螺丝14与螺纹槽9分离，向箱体内推动把手5，使升降架12收缩，将试管架7放回箱体内，关上箱盖6，锁上箱锁24实现对试管的放置与防护即可。

[0027] 最后应说明的是：以上所述仅为本实用新型的优选实施例而已，并不用于限制本实用新型，尽管参照前述实施例对本实用新型进行了详细的说明，对于本领域的技术人员来说，其依然可以对前述各实施例所记载的技术方案进行修改，或者对其中部分技术特征进行等同替换。凡在本实用新型的精神和原则之内，所作的任何修改、等同替换、改进等，均应包含在本实用新型的保护范围之内。

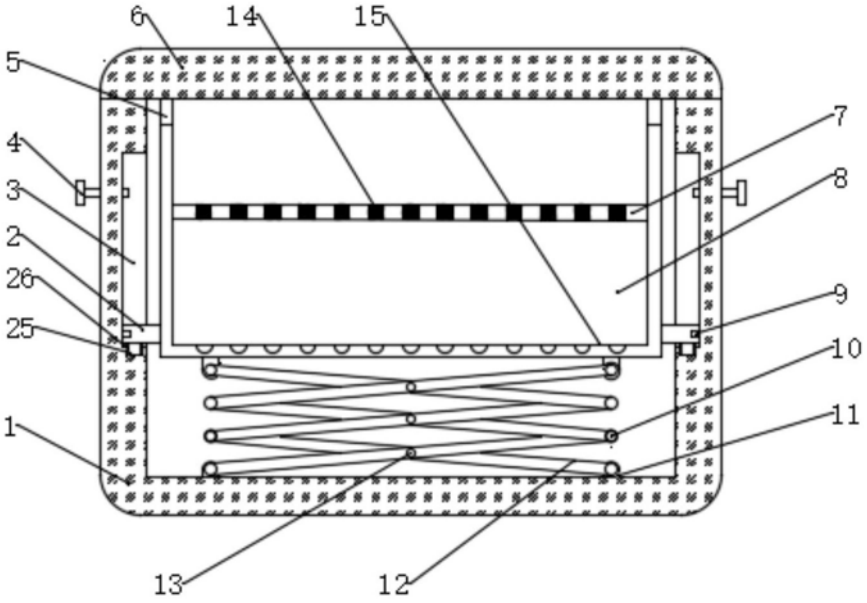

图1

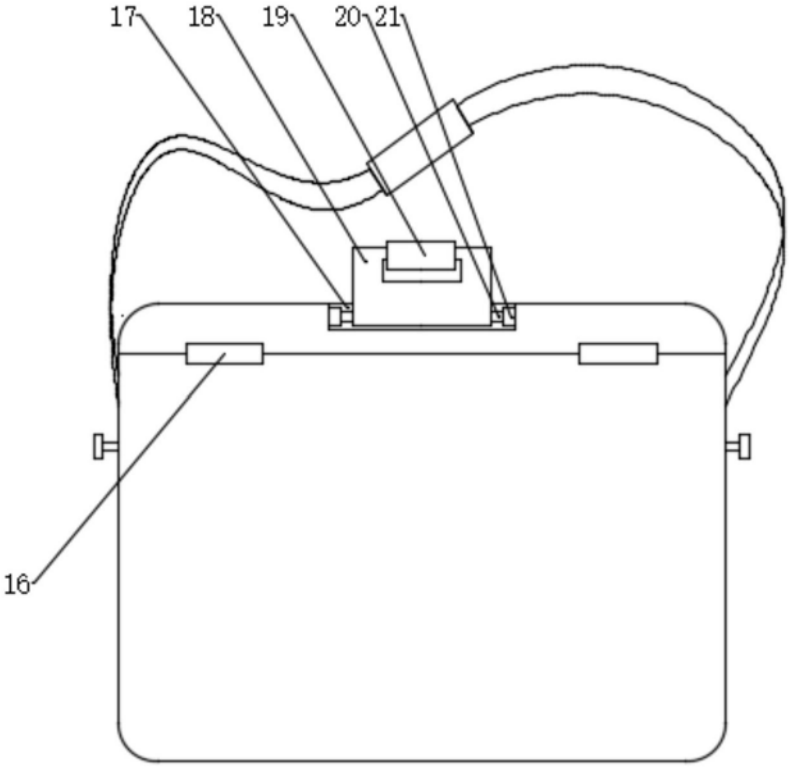

图2

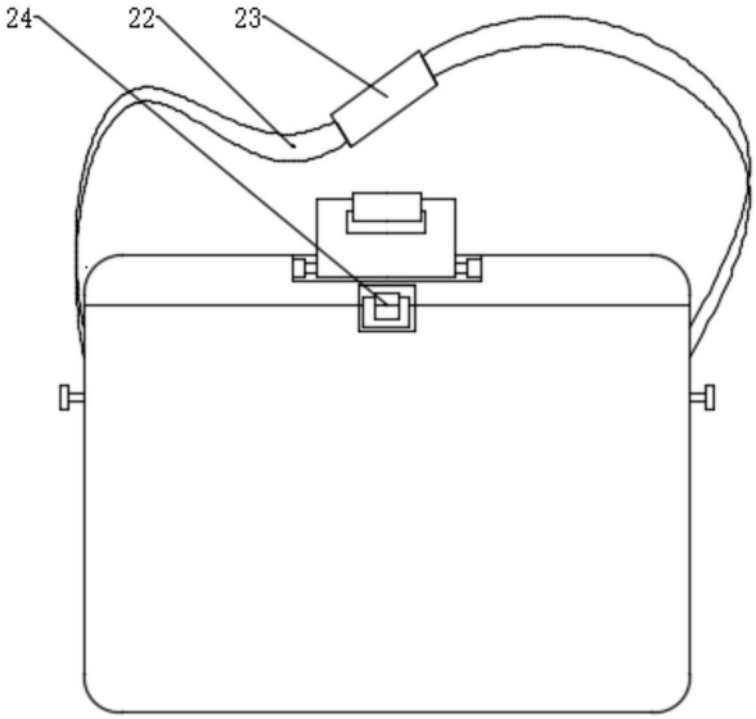

图3