(19)中华人民共和国国家知识产权局

(12)实用新型专利

(10)授权公告号 CN 212749428 U
(45)授权公告日 2021.03.19

(21)申请号 202021949929.6

(22)申请日 2020.09.09

(73)专利权人 深圳市逸驰诚眼镜有限公司
地址 518000 广东省深圳市龙岗区横岗街道四联社区排榜仙桃源工业区10号厂房

(72)发明人 郭永杰

(51)Int.Cl.
G02C 5/20(2006.01)
G02C 11/00(2006.01)
G08B 21/24(2006.01)

权利要求书1页 说明书3页 附图1页

(54)实用新型名称

一种具有测距提醒功能的眼镜

(57)摘要

本实用新型公开了一种具有测距提醒功能的眼镜，包括第一镜架与第二镜架，所述第一镜架滑动套设在第二镜架的外侧，所述第一镜架内设有对第二镜架进行调节的调节机构，所述第二镜架的后端外侧固定连接有固定块，所述固定块的下侧可拆卸连接有安装块，所述安装块左侧安装有测距仪，所述安装块的后侧安装有蓝牙耳机。本实用新型通过设置调节机构，可以调节第二镜架在第一镜架内伸出的长度，从而适应不同的使用人群，进而提高眼镜的适应性；通过设置测距仪与其配套的蓝牙耳机，从而可以实现提醒使用人员的效果，提高使用人员的用眼习惯。

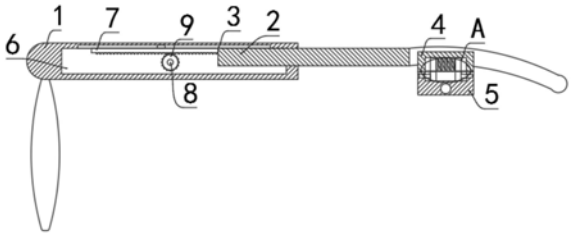

CN 212749428 U

1.一种具有测距提醒功能的眼镜，包括第一镜架(1)与第二镜架(2)，其特征在于，所述第一镜架(1)滑动套设在第二镜架(2)的外侧，所述第一镜架(1)内设有对第二镜架(2)进行调节的调节机构(3)，所述第二镜架(2)的后端外侧固定连接有固定块(4)，所述固定块(4)的下侧可拆卸连接有安装块(5)，所述安装块(5)左侧安装有测距仪，所述安装块(5)的后侧安装有蓝牙耳机。

2.根据权利要求1所述的一种具有测距提醒功能的眼镜，其特征在于，所述第一镜架(1)内设有空腔(6)，所述空腔(6)的上侧壁设有第一滑槽，所述第一滑槽内设有与之相匹配的第一滑块，所述第二镜架(2)位于空腔(6)的一端固定连接有齿条(7)，所述第一滑块与齿条(7)固定连接。

3.根据权利要求1所述的一种具有测距提醒功能的眼镜，其特征在于，所述调节机构(3)包括空腔(6)的前后侧壁之间转动连接的转轴(8)，所述转轴(8)贯穿空腔(6)的前侧壁设置，所述转轴(8)位于空腔(6)的部分同轴固定连接有齿轮(9)，所述齿轮(9)与齿条(7)相啮合，所述转轴(8)位于空腔(6)外的一端固定连接有转盘(10)，所述转盘(10)与第一镜架(1)外侧壁上设有相对应的限位孔，相对应的所述限位孔内设有与之相匹配的限位销(11)。

4.根据权利要求1所述的一种具有测距提醒功能的眼镜，其特征在于，所述固定块(4)的下侧壁滑动连接有两块活动块(12)，两块所述活动块(12)相互远离的一侧侧壁上均固定连接有楔形块(13)，所述安装块(5)的上侧壁上设有凹槽，所述凹槽的左右侧壁上均设有与两块楔形块(13)相匹配的楔形槽(14)。

5.根据权利要求1所述的一种具有测距提醒功能的眼镜，其特征在于，所述固定块(4)的下侧壁设有第二滑槽，所述第二滑槽内设有两块与之相匹配的第二滑块，两块所述第二滑块分别与两块活动块(12)固定连接，两块所述第二滑块之间固定连接有弹簧(15)。

6.根据权利要求1所述的一种具有测距提醒功能的眼镜，其特征在于，所述蓝牙耳机在安装块(5)内可进行前后方向的滑动。

一种具有测距提醒功能的眼镜

技术领域

[0001] 本实用新型涉及眼镜技术领域，尤其涉及一种具有测距提醒功能的眼镜。

背景技术

[0002] 眼镜是镶嵌在框架内的透镜镜片，戴在眼睛前方，以改善视力、保护眼睛或作装饰用途。镜可矫正多种视力问题，包括近视、远视、散光、老花或斜视、弱视等。眼镜由镜片、镜架组成。分近视眼镜、远视眼镜、老花镜及散光眼镜、平光眼镜、电脑护目镜、护目镜、泳镜、夜视镜、电竞游戏护目镜、电竞护目镜、风镜、墨镜、玩具眼镜、太阳眼镜15种。

[0003] 现有技术中的眼镜框架的多数为固定的大小，长度不易调节，不能适应不同人群的使用；其次，现有的眼镜不具有提醒的功能，使用起来不是很方便。

[0004] 为此，我们提出一种具有测距提醒功能的眼镜来解决上述问题。

实用新型内容

[0005] 本实用新型的目的是为了解决现有技术中存在的缺点，而提出的一种具有测距提醒功能的眼镜。

[0006] 为了实现上述目的，本实用新型采用了如下技术方案：

[0007] 一种具有测距提醒功能的眼镜，包括第一镜架与第二镜架，所述第一镜架滑动套设在第二镜架的外侧，所述第一镜架内设有对第二镜架进行调节的调节机构，所述第二镜架的后端外侧固定连接有固定块，所述固定块的下侧可拆卸连接有安装块，所述安装块左侧安装有测距仪，所述安装块的后侧安装有蓝牙耳机。

[0008] 优选地，所述第一镜架内设有空腔，所述空腔的上侧壁设有第一滑槽，所述第一滑槽内设有与之相匹配的第一滑块，所述第二镜架位于空腔的一端固定连接有齿条，所述第一滑块与齿条固定连接。

[0009] 优选地，所述调节机构包括空腔的前后侧壁之间转动连接的转轴，所述转轴贯穿空腔的前侧壁设置，所述转轴位于空腔的部分同轴固定连接有齿轮，所述齿轮与齿条相啮合，所述转轴位于空腔外的一端固定连接有转盘，所述转盘与第一镜架外侧壁上设有相对应的限位孔，相对应的所述限位孔内设有与之相匹配的限位销。

[0010] 优选地，所述固定块的下侧壁滑动连接有两块活动块，两块所述活动块相互远离的一侧侧壁上均固定连接有楔形块，所述安装块的上侧壁上设有凹槽，所述凹槽的左右侧壁上均设有与两块楔形块相匹配的楔形槽。

[0011] 优选地，所述固定块的下侧壁设有第二滑槽，所述第二滑槽内设有两块与之相匹配的第二滑块，两块所述第二滑块分别与两块活动块固定连接，两块所述第二滑块之间固定连接有弹簧。

[0012] 优选地，所述蓝牙耳机在安装块内可进行前后方向的滑动。

[0013] 与现有技术相比，本实用新型的有益效果为：

[0014] 1、通过设置调节机构，可以调节第二镜架在第一镜架内伸出的长度，从而适应不

同的使用人群，进而提高眼镜的适应性；

[0015] 2、通过设置测距仪与其配套的蓝牙耳机，从而可以实现提醒使用人员的效果，提高使用人员的用眼习惯。

附图说明

[0016] 图1为本实用新型提出的一种具有测距提醒功能的眼镜的结构透视图；

[0017] 图2为图1中A处放大结构示意图；

[0018] 图3为本实用新型提出的一种具有测距提醒功能的眼镜的外部结构示意图。

[0019] 图中：1第一镜架、2第二镜架、3调节机构、4固定块、5安装块、6空腔、7齿条、8转轴、9齿轮、10转盘、11限位销、12活动块、13楔形块、14楔形槽、15弹簧。

具体实施方式

[0020] 下面将结合本实用新型实施例中的附图，对本实用新型实施例中的技术方案进行清楚、完整地描述，显然，所描述的实施例仅仅是本实用新型一部分实施例，而不是全部的实施例。

[0021] 参照图1-3，一种具有测距提醒功能的眼镜，包括第一镜架1与第二镜架2，第一镜架1滑动套设在第二镜架2的外侧，具体的，第一镜架1内设有空腔6，空腔6的上侧壁设有第一滑槽，第一滑槽内设有与之相匹配的第一滑块，第二镜架2位于空腔6的一端固定连接有齿条7，第一滑块与齿条7固定连接。

[0022] 本实用新型中，第一镜架1内设有对第二镜架2进行调节的调节机构3，需要说明的是，调节机构3包括空腔6的前后侧壁之间转动连接的转轴8，转轴8贯穿空腔6的前侧壁设置，转轴8位于空腔6的部分同轴固定连接有齿轮9，齿轮9与齿条7相啮合，转轴8位于空腔6外的一端固定连接有转盘10，转盘10与第一镜架1外侧壁上设有相对应的限位孔，相对应的限位孔内设有与之相匹配的限位销11，第二镜架2的后端外侧固定连接有固定块4，固定块4的下侧可拆卸连接有安装块5，值得一提的是，固定块4的下侧壁滑动连接有两块活动块12，需要注意的是，固定块4的下侧壁设有第二滑槽，第二滑槽内设有两块与之相匹配的第二滑块，两块第二滑块分别与两块活动块12固定连接。

[0023] 本实用新型中，两块第二滑块之间固定连接有弹簧15，两块活动块12相互远离的一侧侧壁上均固定连接有楔形块13，安装块5的上侧壁上设有凹槽，凹槽的左右侧壁上均设有与两块楔形块13相匹配的楔形槽14，安装块5左侧安装有测距仪，安装块5的后侧安装有蓝牙耳机，需要说明的是，蓝牙耳机在安装块5内可进行前后方向的滑动，蓝牙耳机与测距仪均为现有产品，在此不做赘述。

[0024] 本实用新型使用时，调节第二镜架2的伸出长度时，拉动限位销11，转动转盘10，转盘10带动转轴8转动，转轴8带动齿轮9转动，齿轮9带动齿条7移动，齿条7调动第二镜架2移动，实现适应不同使用人群的效果；安装块5配合楔形块13、楔形槽14与弹簧15可以实现安装块5安装拆卸的效果，方便对蓝牙耳机进行更换维护的效果。

[0025] 以上所述，仅为本实用新型较佳的具体实施方式，但本实用新型的保护范围并不局限于此，任何熟悉本技术领域的技术人员在本实用新型揭露的技术范围内，根据本实用新型的技术方案及其实用新型构思加以等同替换或改变，都应涵盖在本实用新型的保护范

围之内。

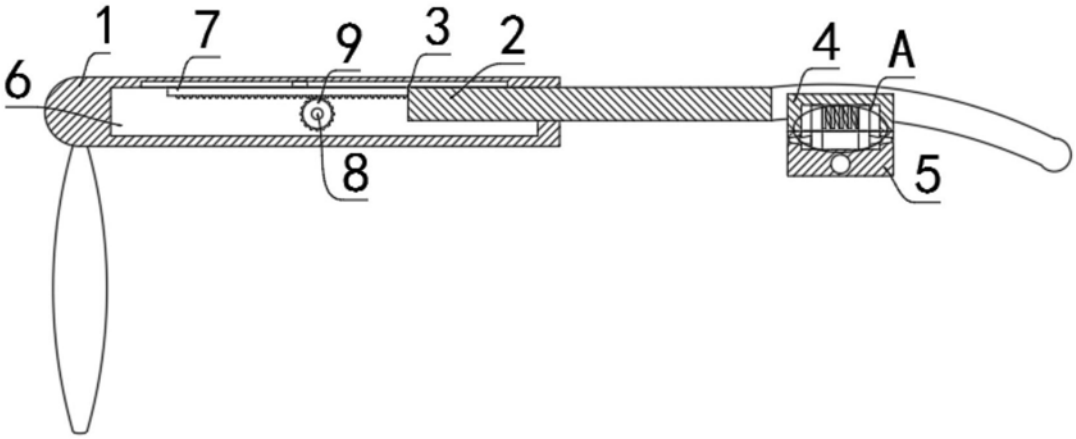

图1

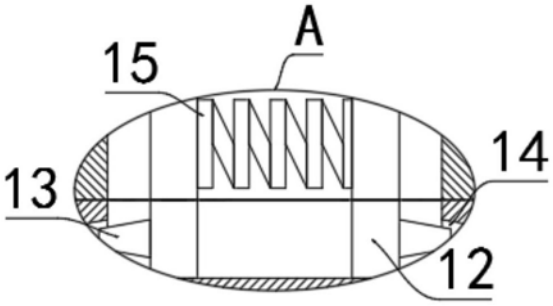

图2

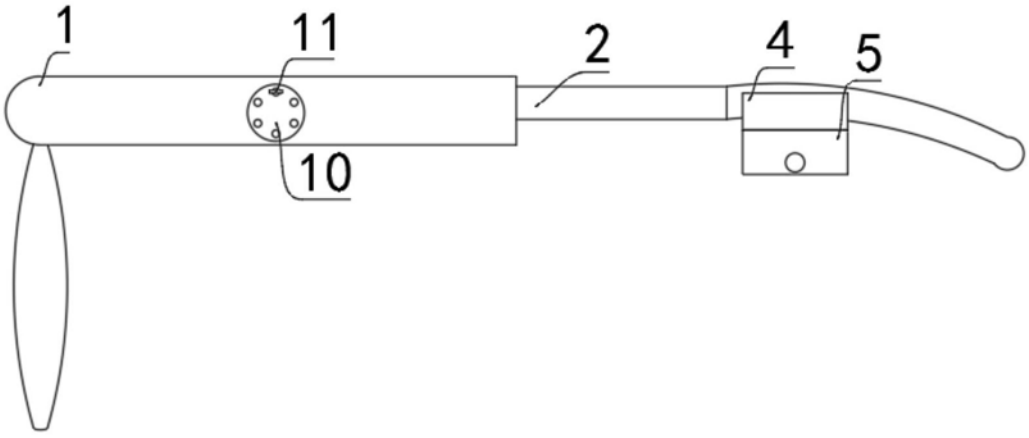

图3