(19)中华人民共和国国家知识产权局

(12)实用新型专利

(10)授权公告号 CN 204910413 U
(45)授权公告日 2015.12.30

(21)申请号 201520649269.2

(22)申请日 2015.08.26

(73)专利权人 姚珺
地址 418000 湖南省怀化市锦溪南路492号湖南医药学院护理系
专利权人 谌绍林 马军亮 湖南医药学院

(72)发明人 姚珺 谌绍林 马军亮

(74)专利代理机构 长沙正奇专利事务所有限责任公司 43113
代理人 郭立中

(51)Int.Cl.
A61M 16/04(2006.01)

权利要求书1页 说明书2页 附图2页

(54)实用新型名称

一种带固定带的气管切开导管

(57)摘要

本实用新型公开了一种带固定带的气管切开导管，包括固定带，所述固定带的一端外侧设有固定器，所述固定带的一端穿过气管切开导管一侧的固定舌头上的固定孔后返回至固定器并通过固定器固定，所述固定带的另一端与气管切开导管另一侧的固定舌头固定光滑连接。与现有技术相比，本实用新型使用时只需要调节固定固定带的一端，操作较简单，花费时间较少；内侧光滑无固定结扣，皮肤不易损伤；容易清洗，干净卫生，患者使用舒适度高。

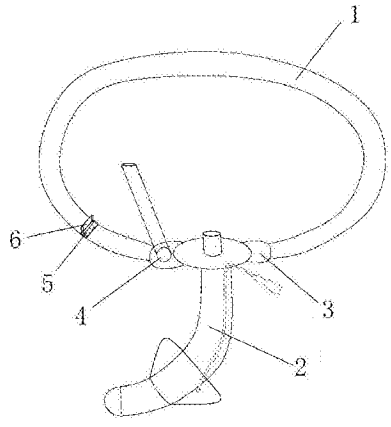

CN 204910413 U

1. 一种带固定带的气管切开导管，其特征在于，包括固定带（1），所述固定带（1）的一端外侧设有固定器，所述固定带（1）的一端穿过气管切开导管（2）一侧的固定舌头（3）上的固定孔（4）后返回至固定器并通过固定器固定，所述固定带（1）的另一端与气管切开导管（2）另一侧的固定舌头（3）固定光滑连接。

2. 如权利要求 1 所述的带固定带的气管切开导管，其特征在于，所述固定器为夹子，所述夹子包括底座（5）和压盖（6），所述底座（5）包括第一侧板（7）、第二侧板（8）和与固定带（1）外侧贴合固定的方形底板（9），所述底板（9）与固定带（1）平行的两条侧边分别与第二侧板（8）和第二侧板（8）相连，所述第一侧板（7）和第二侧板（8）分别与底板（9）垂直；所述压盖（6）包括第三侧板（10）、第四侧板（11）、压板（12）和转轴（13），所述转轴（13）垂直于固定带（1）并穿过固定带（1）外侧，所述压盖（6）以转轴（13）为旋转轴（13）转动，所述压板（12）与固定带（1）平行的两条侧边分别与第三侧板（10）和第四侧板（11）相连，所述第三侧板（10）和第四侧板（11）分别与底板（9）垂直，所述转轴（13）的两端分别与所述第三侧边和第四侧边位置相对的一端相连，所述转轴（13）与压板（12）之间具有通孔（14）；所述第一侧板（7）和第二侧板（8）的内侧分别设有凸部（15），所述第三侧板（10）和第四侧板（11）的外侧分别设有与凸部（15）卡合固定的凹部（16）。

3. 如权利要求 2 所述的带固定带的气管切开导管，其特征在于，所述底板（9）上设有朝向压板（12）的锯齿（17），或者所述压板（12）上设有朝向底板（9）的锯齿（17）。

4. 如权利要求 1 至 3 任一项所述的带固定带的气管切开导管，其特征在于，所述固定带（1）为中空的橡胶圆管或硅胶圆管。

一种带固定带的气管切开导管

技术领域

[0001] 本实用新型属于医疗器械领域，特别涉及一种带固定带的气管切开导管。

背景技术

[0002] 现有技术中，对病人使用中的气管切开导管的固定，是将固定带的两端分别固定缠绕在气管切开导管两侧固定舌头的固定孔上。这种固定方法的特点是固定带与气管切开导管为两个相互独立的结构，因此操作时需要两边分别固定，操作不方便，花费时间较多。同时两边分别固定还会造成两边都有固定结扣，容易损伤皮肤。再者，目前的固定带多是布质固定带，不容易清洗干净，一旦被汗液或痰液打湿就会变硬，增加对皮肤的摩擦，甚至会造成皮肤破损和感染。

发明内容

[0003] 使用现有技术对气管切开导管进行固定时，需要两边分别固定，操作不方便，花费时间较多，容易损伤皮肤，不容易清洗干净。本实用新型的目的在于，针对上述现有技术的不足，提供一种带固定带的气管切开导管。

[0004] 为解决上述技术问题，本实用新型所采用的技术方案是：

[0005] 一种带固定带的气管切开导管，其结构特点是包括固定带，所述固定带的一端外侧设有固定器，所述固定带的一端穿过气管切开导管一侧的固定舌头上的固定孔后返回至固定器并通过固定器固定，所述固定带的另一端与气管切开导管另一侧的固定舌头固定光滑连接。

[0006] 借由此结构，固定带的一端与气管切开导管固定，另一端可以调节长短。因此，使用时只需要调节固定固定带的一端，操作较简单，花费时间较少。一端与固定舌头光滑连接，连成一体；另一端的固定器设于固定带外侧，内侧光滑无固定结扣，皮肤不易损伤。

[0007] 作为一种优选方式，所述固定器为夹子，所述夹子包括底座和压盖，所述底座包括第一侧板、第二侧板和与固定带外侧贴合固定的方形底板，所述底板与固定带平行的两条侧边分别与第二侧板和第二侧板相连，所述第一侧板和第二侧板分别与底板垂直；所述压盖包括第三侧板、第四侧板、压板和转轴，所述转轴垂直于固定带并穿过固定带外侧，所述压盖以转轴为旋转轴转动，所述压板与固定带平行的两条侧边分别与第三侧板和第四侧板相连，所述第三侧板和第四侧板分别与底板垂直，所述转轴的两端分别与所述第三侧边和第四侧边位置相对的一端相连，所述转轴与压板之间具有通孔；所述第一侧板和第二侧板的内侧分别设有凸部，所述第三侧板和第四侧板的外侧分别设有与凸部卡合固定的凹部。

[0008] 使用时，将固定带穿过固定孔并返回，穿过通孔并压在底板上，调节好长度，最后将压盖压在底座上，卡合固定即可。为方便将固定带穿过通孔，可以将固定带的末端制作成1-2cm长的扁状物。

[0009] 进一步地，所述底板上设有朝向压板的锯齿，或者所述压板上设有朝向底板的锯齿。

[0010] 锯齿可以增加固定带与压板及底板之间的摩擦，有利于固定带的固定。

[0011] 进一步地，所述固定带为中空的橡胶圆管或硅胶圆管。

[0012] 空心管道可以减少对皮肤的压迫，橡胶圆管或硅胶圆管具有弹性，不会被汗液或痰液打湿，容易清洗，干净卫生，患者使用舒适度高。

[0013] 与现有技术相比，本实用新型使用时只需要调节固定固定带的一端，操作较简单，花费时间较少；内侧光滑无固定结扣，皮肤不易损伤；容易清洗，干净卫生，患者使用舒适度高。

附图说明

[0014] 图 1 为本实用新型一实施例结构示意图。

[0015] 图 2 为图 1 中压盖结构示意图。

[0016] 图 3 为图 1 中底座结构示意图。

[0017] 其中，1 为固定带，2 为气管切开导管，3 为固定舌头，4 为固定孔，5 为底座，6 为压盖，7 为第一侧板，8 为第二侧板，9 为底板，10 为第三侧板，11 为第四侧板，12 为压板，13 为转轴，14 为通孔，15 为凸部，16 为凹部，17 为锯齿。

具体实施方式

[0018] 如图 1 至图 3 所示，本实用新型的一实施例包括固定带 1，所述固定带 1 的一端外侧设有固定器，所述固定带 1 的一端穿过气管切开导管 2 一侧的固定舌头 3 上的固定孔 4 后返回至固定器并通过固定器固定，所述固定带 1 的另一端与气管切开导管 2 另一侧的固定舌头 3 固定光滑连接。

[0019] 所述固定器为夹子，所述夹子包括底座 5 和压盖 6，所述底座 5 包括第一侧板 7、第二侧板 8 和与固定带 1 外侧贴合固定的方形底板 9，所述底板 9 与固定带 1 平行的两条侧边分别与第二侧板 8 和第二侧板 8 相连，所述第一侧板 7 和第二侧板 8 分别与底板 9 垂直；所述压盖 6 包括第三侧板 10、第四侧板 11、压板 12 和转轴 13，所述转轴 13 垂直于固定带 1 并穿过固定带 1 外侧，所述压盖 6 以转轴 13 为旋转轴 13 转动，所述压板 12 与固定带 1 平行的两条侧边分别与第三侧板 10 和第四侧板 11 相连，所述第三侧板 10 和第四侧板 11 分别与底板 9 垂直，所述转轴 13 的两端分别与所述第三侧边和第四侧边位置相对的一端相连，所述转轴 13 与压板 12 之间具有通孔 14；所述第一侧板 7 和第二侧板 8 的内侧分别设有凸部 15，所述第三侧板 10 和第四侧板 11 的外侧分别设有与凸部 15 卡合固定的凹部 16。

[0020] 所述底板 9 上设有朝向压板 12 的锯齿 17。

[0021] 所述固定带 1 为中空的橡胶圆管或硅胶圆管。

[0022] 因为圆锥形气囊的效果比标准球状、圆柱形状要好，故气管切开导管 2 的气囊采用圆锥形气囊。

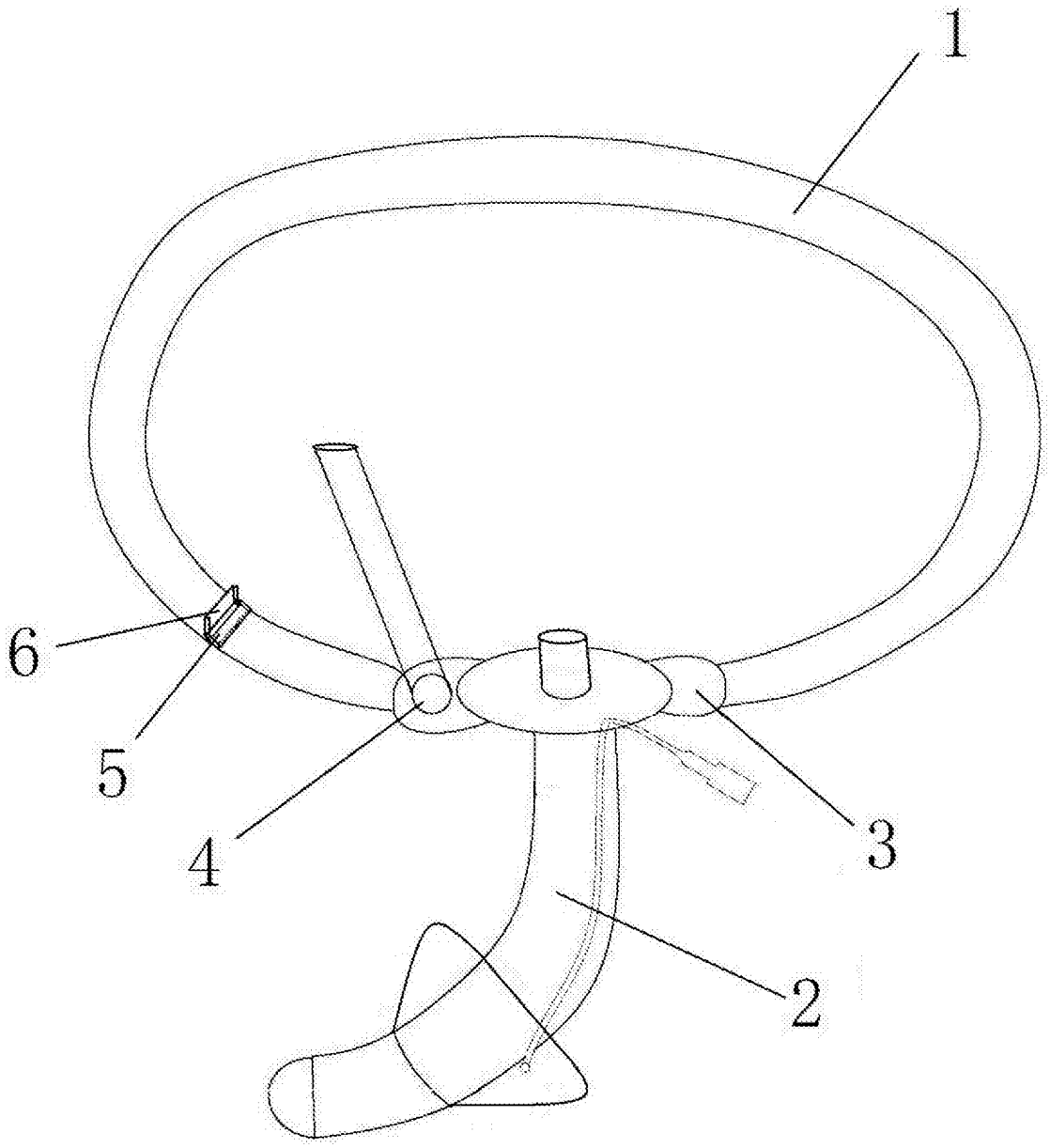

图 1

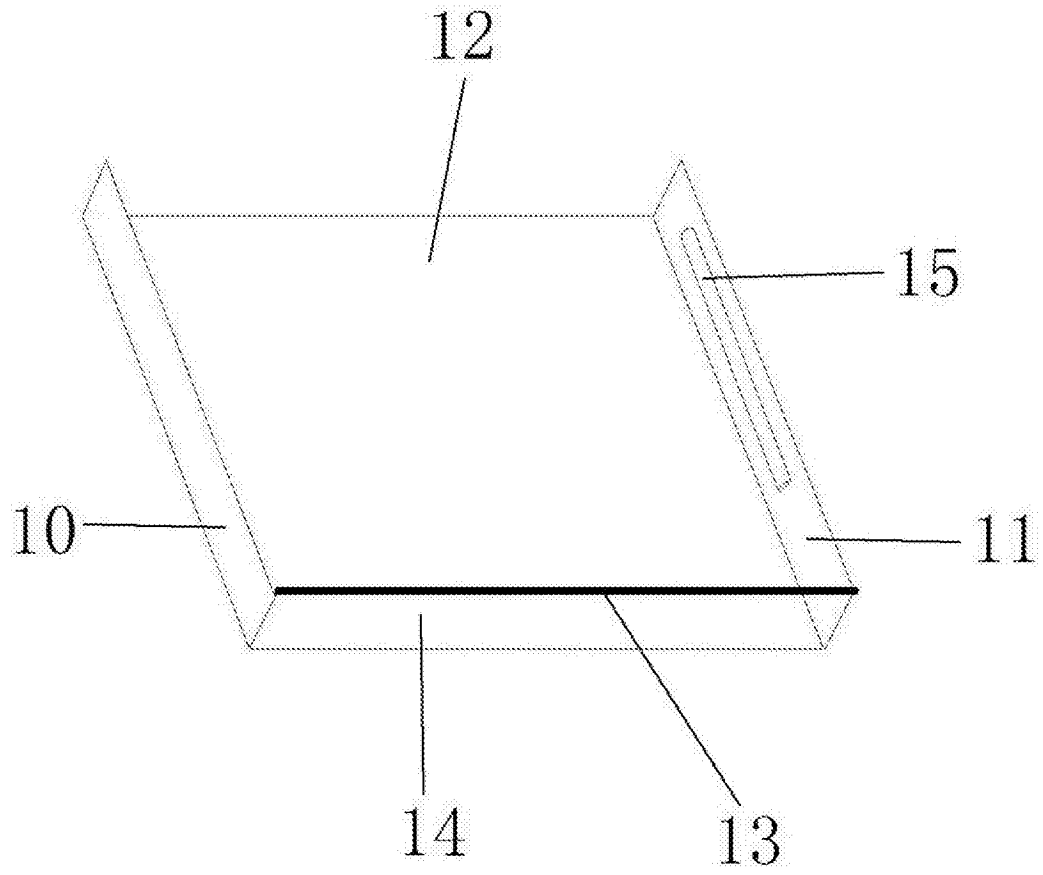

图 2

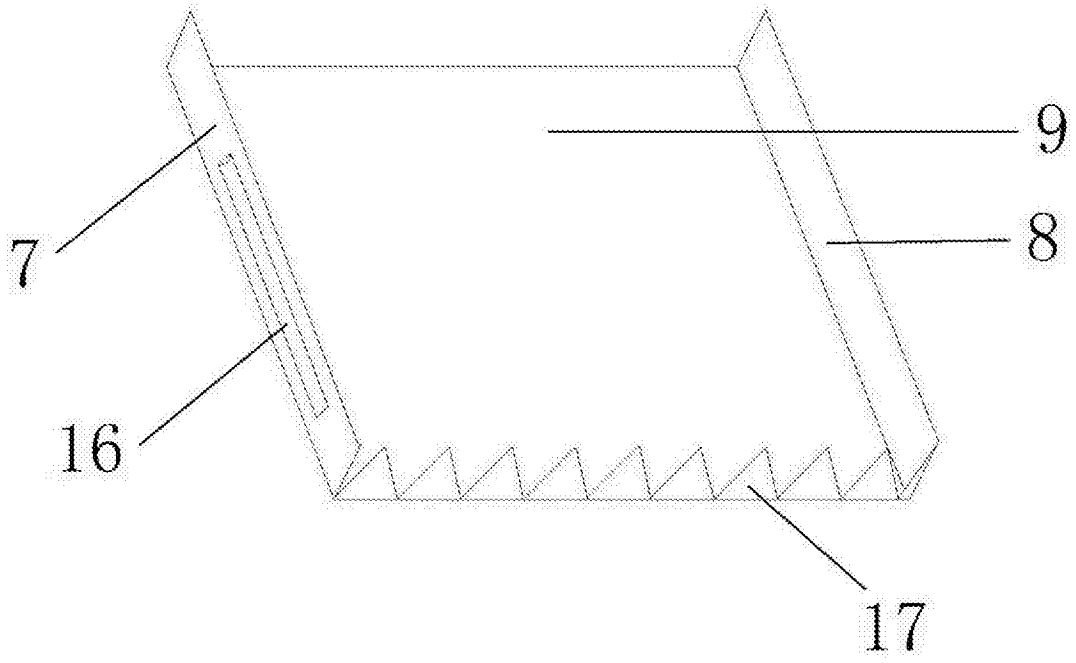

图 3