(19)中华人民共和国国家知识产权局

(12)实用新型专利

(10)授权公告号 CN 205762614 U
(45)授权公告日 2016.12.07

(21)申请号 201620691074.9

(22)申请日 2016.07.04

(73)专利权人 周恋东
地址 362200 福建省泉州市晋江市灵源佳源路3号

(72)发明人 周恋东

(51)Int.Cl.
B08B 3/02(2006.01)
B08B 3/10(2006.01)
B08B 3/12(2006.01)

权利要求书1页 说明书2页 附图1页

(54)实用新型名称

一种食品清洗装置

(57)摘要

本实用新型公开了一种食品清洗装置，所述增压装置连接在进水管的右端，所述增压装置的右侧连接有连接水管，所述高压喷淋头设置在增压装置的下方，所述高压喷淋头的右侧设有紫外灯，所述输送机构设置在高压喷淋头的下方，所述输送机构的下方设有集水池，所述滑板设置在集水池的右侧，所述滑板的下方设有清洗池，所述气泵设置在清洗池的表面，所述打气管连接在气泵的右侧，所述超声波发生器设置在清洗池的内部，所述旋转装置设置在清洗池的底部，所述清洗池的右侧设有电机，所述废水池设置在集水池的下方，所述排水口设置在废水池的底部，所述控制器固定在支架的表面。该食品清洗装置结构简单，使用方便，造价低，安全高效。

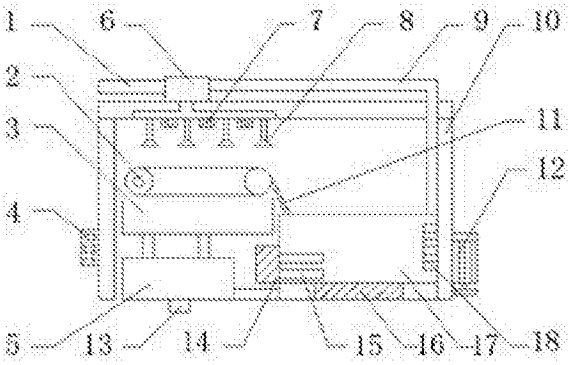

CN 205762614 U

1.一种食品清洗装置，包括进水管(1)、输送机构(2)、控制器(4)、废水池(5)、增压装置(6)、高压喷淋头(8)、支架(10)、滑板(11)、排水口(13)、气泵(14)、打气管(15)、旋转装置(16)、超声波发生器(18)，其特征在于：所述进水管(1)设置在支架(10)的上方，所述增压装置(6)连接在进水管(1)的右端，所述增压装置(6)的右侧连接有连接水管(9)，所述高压喷淋头(8)设置在增压装置(6)的下方，所述高压喷淋头(8)的右侧设有紫外灯(7)，所述输送机构(2)设置在高压喷淋头(8)的下方，所述输送机构(2)的下方设有集水池(3)，所述滑板(11)设置在集水池(3)的右侧，所述滑板(11)的下方设有清洗池(17)，所述气泵(14)设置在清洗池(17)的表面，所述打气管(15)连接在气泵(14)的右侧，所述超声波发生器(18)设置在清洗池(17)的内部，所述旋转装置(16)设置在清洗池(17)的底部，所述清洗池(17)的右侧设有电机(12)，所述废水池(5)设置在集水池(3)的下方，所述排水口(13)设置在废水池(5)的底部，所述控制器(4)固定在支架(10)的表面。

2.根据权利要求1所述的一种食品清洗装置，其特征在于：所述输送机构(2)的内部设有透水孔。

3.根据权利要求1所述的一种食品清洗装置，其特征在于：所述控制器(4)通过电线与气泵(14)电性连接。

4.根据权利要求1所述的一种食品清洗装置，其特征在于：所述清洗池(17)的底部设有转轴，且旋转装置(16)通过转轴与清洗池(17)转动连接。

一种食品清洗装置

技术领域

[0001] 本实用新型属于食品生产技术领域，具体涉及一种食品清洗装置。

背景技术

[0002] 食品加工，是指直接以农、林、牧、渔业产品为原料进行的谷物磨制、饲料加工、植物油和制糖加工、屠宰及肉类加工、水产品加工，以及蔬菜、水果和坚果等食品的加工活动，是广义农产品加工业的一种类型。民以食为天，随着国民经济的发展和人民生活水平的提高，人民对食品工业提出了更高的要求。在食品加工生产领域，第一个环节就是要对食品进行清洗。然而现有的食品清洗装置清洗效率较低，且废水收集率较低，因此我们需要一款新型的食品清洗装置，来满足人们的需求。

实用新型内容

[0003] 本实用新型的目的在于提供一种食品清洗装置，以解决上述背景技术中提出的问题。

[0004] 为实现上述目的，本实用新型提供如下技术方案：一种食品清洗装置，包括进水管、输送机构、控制器、废水池、增压装置、高压喷淋头、支架、滑板、排水口、气泵、打气管、旋转装置、超声波发生器，所述进水管设置在支架的上方，所述增压装置连接在进水管的右端，所述增压装置的右侧连接有连接水管，所述高压喷淋头设置在增压装置的下方，所述高压喷淋头的右侧设有紫外灯，所述输送机构设置在高压喷淋头的下方，所述输送机构的下方设有集水池，所述滑板设置在集水池的右侧，所述滑板的下方设有清洗池，所述气泵设置在清洗池的表面，所述打气管连接在气泵的右侧，所述超声波发生器设置在清洗池的内部，所述旋转装置设置在清洗池的底部，所述清洗池的右侧设有电机，所述废水池设置在集水池的下方，所述排水口设置在废水池的底部，所述控制器固定在支架的表面。

[0005] 优选的，所述输送机构的内部设有透水孔。

[0006] 优选的，所述控制器通过电线与气泵电性连接。

[0007] 优选的，所述清洗池的底部设有转轴，且旋转装置通过转轴与清洗池转动连接。

[0008] 本实用新型的技术效果和优点：该食品清洗装置结构简单，使用方便，造价低，安全高效；高压喷淋头的设置能够使对食品进行初步高效的清洗；滑板的设置能够避免食品掉落；旋转装置的设置提高了清洗的效率；超声波发生器的设置能够将清洗池内的食品清洗的更加干净，节省了人力，提高了工作效率。

附图说明

[0009] 图1为本实用新型的结构示意图。

[0010] 图中：1、进水管；2、输送机构；3、集水池；4、控制器；5、废水池；6、增压装置；7、紫外灯；8、高压喷淋头；9、连接水管；10、支架；11、滑板；12、电机；13、排水口；14、气泵；15、打气管；16、旋转装置；17、清洗池；18、超声波发生器。

具体实施方式

[0011] 下面将结合本实用新型实施例中的附图，对本实用新型实施例中的技术方案进行清楚、完整地描述，显然，所描述的实施例仅仅是本实用新型一部分实施例，而不是全部的实施例。基于本实用新型中的实施例，本领域普通技术人员在没有做出创造性劳动前提下所获得的所有其他实施例，都属于本实用新型保护的范围。

[0012] 本实用新型提供了如图1所示的一种食品清洗装置，包括进水管1、输送机构2、控制器4、废水池5、增压装置6、高压喷淋头8、支架10、滑板11、排水口13、气泵14、打气管15、旋转装置16、超声波发生器18，所述进水管1设置在支架10的上方，所述增压装置6连接在进水管1的右端，所述增压装置6的右侧连接有连接水管9，所述高压喷淋头8设置在增压装置6的下方，所述高压喷淋头8的右侧设有紫外灯7，所述输送机构2设置在高压喷淋头8的下方，所述输送机构2的内部设有透水孔，所述输送机构2的下方设有集水池3，所述滑板11设置在集水池3的右侧，所述滑板11的下方设有清洗池17，所述气泵14设置在清洗池17的表面，所述控制器4通过电线与气泵14电性连接，所述打气管15连接在气泵14的右侧，所述超声波发生器18设置在清洗池17的内部，所述旋转装置16设置在清洗池17的底部，所述清洗池17的底部设有转轴，且旋转装置16通过转轴与清洗池17转动连接，所述清洗池17的右侧设有电机12，所述废水池5设置在集水池3的下方，所述排水口13设置在废水池5的底部，所述控制器4固定在支架10的表面。

[0013] 工作原理：该食品清洗装置在工作时，食品经过输送机构2，增压装置6将水压增大，水从高压喷淋头8对食品进行清洗，清洗之后的水流进集水池3，经过输送机构2之后的食品进入清洗池17中，打气管15向清洗池17内打气，使清洗池17内的水翻腾，旋转装置16使清洗池17内的水进行不断的旋转，超声波发生器18利用超声波对食品进行清洗，清洗之后清洗池17内的水流入废水池5从排水口13排出。

[0014] 最后应说明的是：以上所述仅为本实用新型的优选实施例而已，并不用于限制本实用新型，尽管参照前述实施例对本实用新型进行了详细的说明，对于本领域的技术人员来说，其依然可以对前述各实施例所记载的技术方案进行修改，或者对其中部分技术特征进行等同替换，凡在本实用新型的精神和原则之内，所作的任何修改、等同替换、改进等，均应包含在本实用新型的保护范围之内。

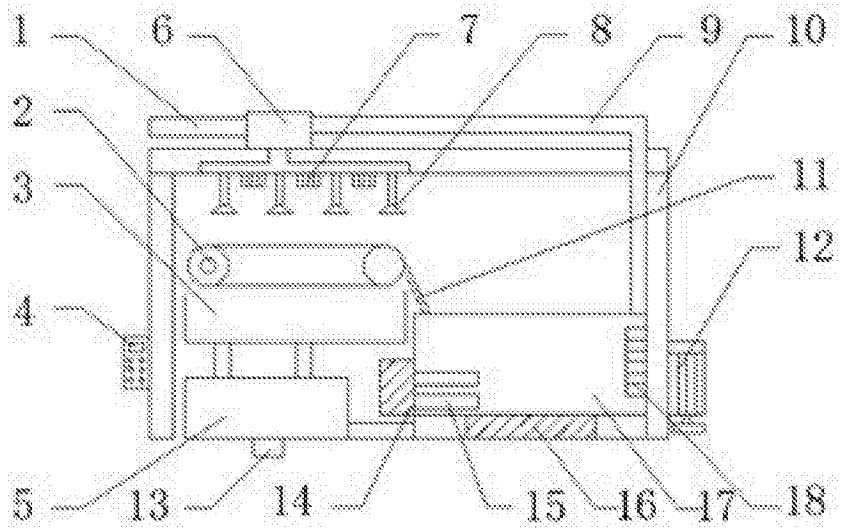

图1