(19)中华人民共和国国家知识产权局

(12)实用新型专利

(10)授权公告号 CN 207378185 U
(45)授权公告日 2018.05.18

(21)申请号 201721436781.4

(22)申请日 2017.11.01

(73)专利权人 河南凤宝特钢有限公司
地址 456561 河南省安阳市林州市红旗渠经济技术开发区凤宝大道东段

(72)发明人 石海松 郭振宇 李静敏 常向军 王平安 田玉峰

(74)专利代理机构 郑州中原专利事务所有限公司 41109
代理人 张春 胡世辉

(51)Int.Cl.
F16K 3/02(2006.01)
F16J 15/10(2006.01)

权利要求书1页 说明书2页 附图2页

(54)实用新型名称

一种盲板阀密封胶条

(57)摘要

本实用新型提供一种盲板阀密封胶条，包括至少两段密封胶条分条体，密封胶条分条体的下端面上设有与盲板阀扇形阀板的盲板或通孔周边相配的凹槽I，当密封胶条分条体与盲板阀扇形阀板的盲板或通孔连接太过紧密，当一块破损时，不易分离拆卸，在密封胶条分条体的上部，位于凹槽I的上方设有弧形通孔I，弧形通孔I为两端位于密封胶条分条体的上端面上，中间向密封胶条分条体内部凹的弧形通孔，弧形通孔I内设有绳索。密封胶条由多段组成，方便某一段破损后，专门更换相应一段，不用整体更换，而且更换简单方便。通过上拉弧形通孔I内的绳索，把破损的密封胶条分条体从盲板阀上拆卸。

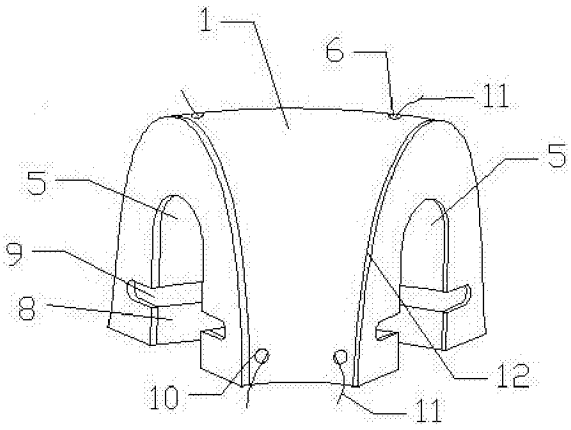

CN 207378185 U

1.一种盲板阀密封胶条，其特征在于：包括至少两段密封胶条分条体，密封胶条分条体的下端面上设有与盲板阀扇形阀板的盲板或通孔周边相配的凹槽Ⅰ，在密封胶条分条体的上部，位于凹槽Ⅰ的上方设有弧形通孔Ⅰ，弧形通孔Ⅰ为两端位于密封胶条分条体的上端面上，中间向密封胶条分条体内部凹的弧形通孔，弧形通孔Ⅰ内设有绳索。

2.根据权利要求1所述的盲板阀密封胶条，其特征在于：盲板阀扇形阀板的盲板或通孔周边的内侧设有向两侧的凸起，密封胶条分条体的凹槽Ⅰ两侧的内侧面上设有凹槽Ⅱ，凹槽Ⅱ与凸起相配。

3.根据权利要求2所述的盲板阀密封胶条，其特征在于：密封胶条分条体的下部，位于凹槽Ⅱ的下方、上方或外侧设有弧形通孔Ⅱ，弧形通孔Ⅱ为两端位于密封胶条分条体的外侧面上，中间向密封胶条分条体内部凹的弧形通孔，弧形通孔Ⅱ内设有绳索。

4.根据权利要求1所述的盲板阀密封胶条，其特征在于：每一端密封胶条分条体的两端的粗糙度为Ra0.8—Ra15，两端涂覆有密封胶，密封胶的外层设有隔离纸。

5.根据权利要求1所述的盲板阀密封胶条，其特征在于：密封胶条分条体为硅胶条或橡胶条。

6.根据权利要求1所述的盲板阀密封胶条，其特征在于：密封胶条分条体为长条状或弧形。

一种盲板阀密封胶条

技术领域

[0001] 本实用新型涉及一种盲板阀密封胶条。

背景技术

[0002] 现有的盲板阀包括扇形阀板、左阀体和右阀体，扇形阀板上端中心固定套设于左阀体和右阀体之间的阀杆上，左阀体右阀体上设置有相对应的阀口，扇形阀板的一侧设置有与阀口密封适配的盲板，扇形阀板的另一侧设置有阀口相导通的通孔。当盲板堵住阀口，盲板阀关闭，当通孔与阀口导通，盲板阀开启。盲板与通孔的外周通过密封胶条密封，由于盲板阀的密封胶条为一整体，整体安装在盲板阀的盲板或通孔的周边，但是由于盲板阀的开合度一般在一个范围内进行变化，使密封胶条的某一个部位、某几个部位或某一段常常造成损坏，无法使用，但是由于密封胶条为一整体，所以需要整体进行更换，造成资源浪费。

实用新型内容

[0003] 为解决上述问题，本实用新型提供一种盲板阀密封胶条，密封胶条由多段组成，方便某一段破损后，专门更换相应一段，不用整体更换，而且更换简单方便。

[0004] 本实用新型的技术方案为：一种盲板阀密封胶条，包括至少两段密封胶条分条体，密封胶条分条体的下端面上设有与盲板阀扇形阀板的盲板或通孔周边相配的凹槽I，当密封胶条分条体与盲板阀扇形阀板的盲板或通孔连接太过紧密，当一块破损时，不易分离拆卸，在密封胶条分条体的上部，位于凹槽I的上方设有弧形通孔I，弧形通孔I为两端位于密封胶条分条体的上端面上，中间向密封胶条分条体内部凹的弧形通孔，弧形通孔I内设有绳索。通过上拉弧形通孔I内的绳索，把破损的密封胶条分条体从盲板阀上拆卸。

[0005] 为了使密封胶条分条体与盲板阀的盲板或通孔连接紧固，盲板阀扇形阀板的盲板或通孔周边的内侧设有向两端的凸起，凹槽I两侧的内侧面上设有凹槽Ⅱ，凹槽Ⅱ与凸起相配。

[0006] 此时密封胶条分条体与盲板阀扇形阀板的盲板或通孔连接紧密，仅仅通过弧形通孔I内的绳索，无法把破损的密封胶条分条体从盲板阀上拆卸。密封胶条分条体的下部，位于凹槽Ⅱ的下方、上方或外侧设有弧形通孔Ⅱ，弧形通孔Ⅱ为两端位于密封胶条分条体的外侧面上，中间向密封胶条分条体内部凹的弧形通孔，弧形通孔Ⅱ内设有绳索。通过向两侧拉弧形通孔Ⅱ内的绳索，向上拉弧形通孔I内的绳索，把破损的密封胶条分条体从盲板阀上拆卸。

[0007] 每一端密封胶条分条体的两端的粗糙度为Ra0.8—Ra15，两端涂覆有密封胶，密封胶的外层设有隔离纸。

[0008] 密封胶条分条体为硅胶条或橡胶条。

[0009] 密封胶条分条体为长条状或弧形。

[0010] 本实用新型的有益效果，密封胶条由多段密封胶条分条体组成，方便某一段破损后，专门更换相应一段密封胶条分条体，不用整体进行更换，而且通过密封胶条分条体上方

设置的弧形通孔I机器内部的绳索，可以通过机器或人力上拉，从盲板阀扇形阀板的盲板或通孔的的外周脱离，更换简单方便。

附图说明

[0011] 图1是本实用新型弧形密封胶条分条体的结构示意图。

[0012] 图2是本实用新型长条状密封胶条分条体的结构示意图。

[0013] 图3是盲板阀扇形阀板的盲板结构示意图。

[0014] 图4是盲板阀扇形阀板的通孔结构示意图。

具体实施方式

[0015] 如图1-图4所示，一种盲板阀密封胶条，包括至少两段密封胶条分条体1，密封胶条分条体的下端面上设有与盲板阀扇形阀板的盲板2或通孔3周边4相配的凹槽I5，当密封胶条分条体1与盲板阀扇形阀板的盲板或通孔连接太过紧密，当一块破损时，不易分离拆卸，在密封胶条分条体的上部，位于凹槽I的上方设有弧形通孔I，弧形通孔I的两端6位于密封胶条分条体的上端面上，弧形通孔I穿过密封胶条分条体的内部，即弧形通孔I为两端6位于密封胶条分条体的上端面上，中间向密封胶条分条体内部凹的弧形通孔，弧形通孔I内设有绳索11。通过上拉弧形通孔I内的绳索，把破损的密封胶条分条体从盲板阀上拆卸。

[0016] 为了使密封胶条分条体与盲板阀扇形阀板的盲板或通孔连接紧固，盲板阀扇形阀板的盲板或通孔周边的内侧设有向两端的凸起7，凹槽I5两侧的内侧面8上设有凹槽Ⅱ9，凹槽Ⅱ9与凸起7相配。

[0017] 此时密封胶条分条体与盲板阀扇形阀板的盲板或通孔连接紧密，仅仅通过弧形通孔I内的绳索，无法把破损的密封胶条分条体从盲板阀上拆卸。密封胶条分条体的下部，位于凹槽Ⅱ的下方、上方或外侧设有弧形通孔Ⅱ，弧形通孔Ⅱ为两端10位于密封胶条分条体的外侧面上，中间向密封胶条分条体内部凹的弧形通孔，弧形通孔Ⅱ内设有绳索11。通过向两侧拉弧形通孔Ⅱ内的绳索，向上拉弧形通孔I内的绳索，把破损的密封胶条分条体从盲板阀上拆卸。

[0018] 每一端密封胶条分条体的两端的粗糙度为Ra0.8—Ra15，两端涂覆有密封胶，密封胶的外层设有与密封胶条分条体的两端面大小相配的隔离纸12。

[0019] 密封胶条分条体为硅胶条或橡胶条。

[0020] 密封胶条分条体为长条状或弧形，长条状方便整体生产，而且因为密封胶条分条体具有弹性，也可以安装在盲板阀扇形阀板的盲板或通孔的外周。密封胶条分条体为弧形，使安装在盲板阀扇形阀板的盲板或通孔的外周时，内外侧受到的挤压力差别不太大。

[0021] 以上所述的仅是本实用新型的优选实施方式，应当指出，对于本领域的技术人员来说，在不脱离本实用新型整体构思前提下，还可以作出若干改变和改进，这些也应该视为本实用新型的保护范围。

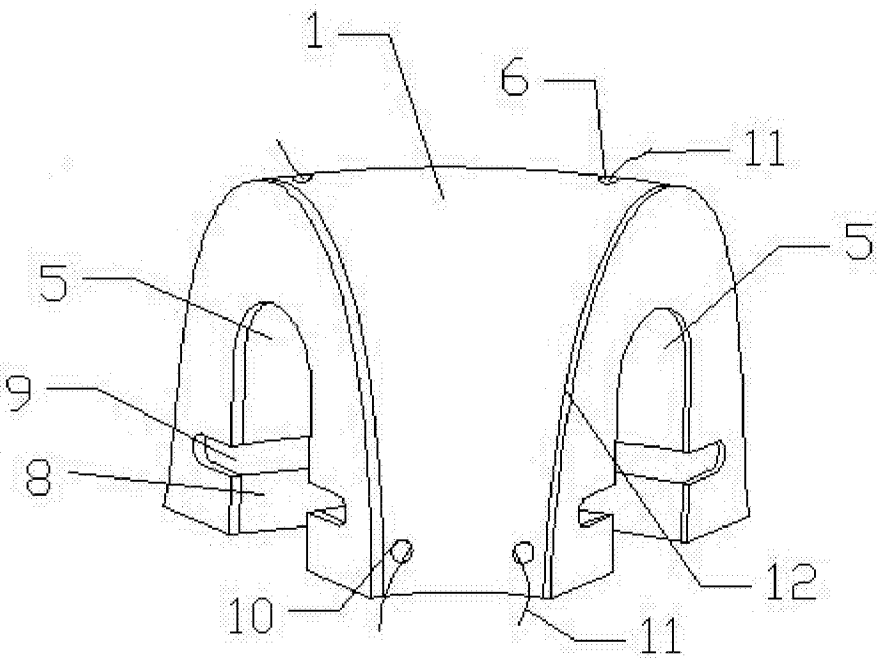

图1

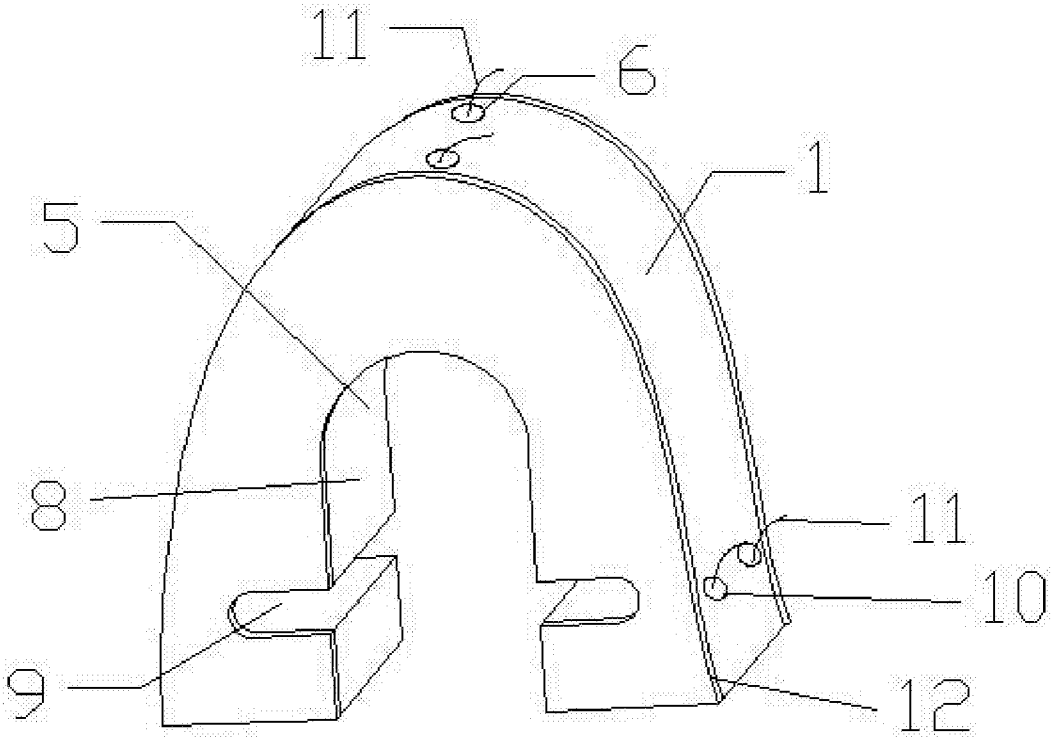

图2

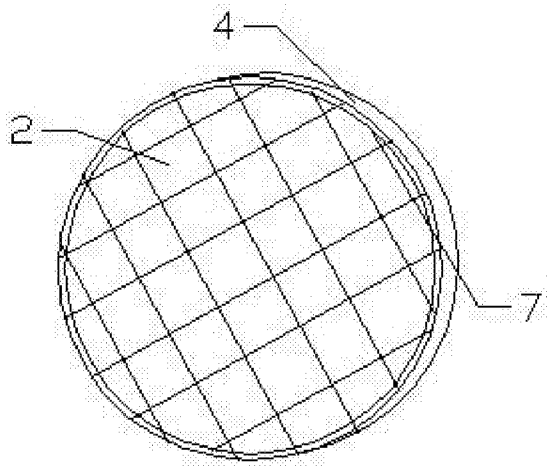

图3

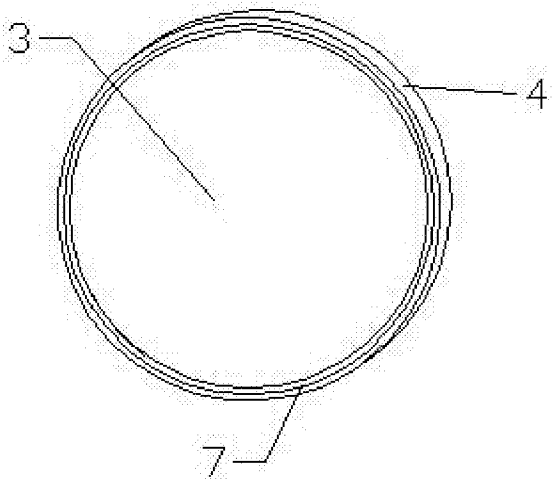

图4