(19)中华人民共和国国家知识产权局

(12)实用新型专利

(10)授权公告号 CN 201446920 U
(45)授权公告日 2010.05.05

(21)申请号 200920056915.9

(22)申请日 2009.05.15

(73)专利权人 马永涛
地址 528315 广东省佛山市顺德区乐从镇杨滘村三甲大街1号

(72)发明人 马永涛

(74)专利代理机构 珠海智专专利商标代理有限公司 44262
代理人 刘曾剑 许士阳

(51)Int.Cl.
B60R 9/06(2006.01)
B62B 3/02(2006.01)

权利要求书 1 页 说明书 3 页 附图 3 页

(54)实用新型名称

一种可折叠的车尾置物篮

(57)摘要

本实用新型涉及一种可折叠的车尾置物篮，包括主体和将该主体连接固定于汽车后部的连接机构，其中，所述主体为可折叠结构，其包括基底和铰接于该基底的若干个侧壁。本实用新型的车尾置物篮由于采用了可折叠的主体结构，展开使用时可以放入较多的物品，折叠时可节省占用的空间，便于存放。固定于基底的支承杆与连接杆可相对转动连接，连接杆再通过插入汽车后部定位架的插置孔内实现与车体的连接，安装方便，支承杆与连接杆之间可实现转动效果，以方便车尾置物篮在有货物与空篮状态之间的转换。基底上设置有可拆卸的脚轮和可伸缩的拉杆，可实现拖动作用，满足了将车尾置物篮从车体拆卸下来之后进一步移动的需要。

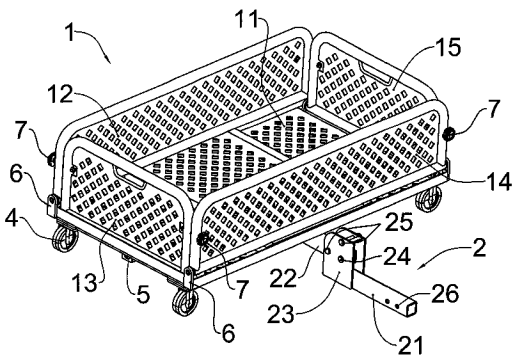

CN 201446920 U

1. 一种可折叠的车尾置物篮，包括主体和将该主体连接固定于汽车后部的连接机构，其特征在于：所述主体为可折叠结构，其包括基底和铰接于该基底的若干个侧壁。

2. 根据权利要求 1 所述的可折叠的车尾置物篮，其特征在于：所述基底基本呈矩形，所述侧壁有四个，且分别绕所述基底的四条边可转动地连接于所述基底的第一面。

3. 根据权利要求 2 所述的可折叠的车尾置物篮，其特征在于：在展开状态下，所述四个侧壁分别垂直于所述基底，相邻两个侧壁之间通过定位件连接；在折叠状态下，所述四个侧壁分别平行于所述基底，其中两个相对的侧壁位于内层，另两个相对的侧壁位于外层，外层的两个侧壁通过所述定位件连接于内层的两个侧壁和所述基底。

4. 根据权利要求 3 所述的可折叠的车尾置物篮，其特征在于：所述定位件为塑料螺栓。

5. 根据权利要求 2 所述的可折叠的车尾置物篮，其特征在于：所述连接机构包括了可相对转动连接的支承杆和可插入汽车后部定位架的插置孔内的连接杆，所述支承杆固定在所述基底的与所述第一面相对的第二面上，所述连接杆上具有用于将其固定在所述插置孔内的定位孔。

6. 根据权利要求 2 所述的可折叠的车尾置物篮，其特征在于：在所述基底的与所述第一面相对的第二面上设置有若干个脚轮。

7. 根据权利要求 6 所述的可折叠的车尾置物篮，其特征在于：所述若干个脚轮分别与所述基底形成可拆卸的螺纹连接。

8. 根据权利要求 7 所述的可折叠的车尾置物篮，其特征在于：所述脚轮有四个。

9. 根据权利要求 8 所述的可折叠的车尾置物篮，其特征在于：所述四个脚轮当中，两个为万向脚轮，另两个为定向脚轮。

10. 根据权利要求 6 至 9 任一项所述的可折叠的车尾置物篮，其特征在于：还包括一可伸缩地连接于所述主体的拉杆。

一种可折叠的车尾置物篮

技术领域

[0001] 本实用新型涉及一种安装于车辆外部的用于载运物品的装置，具体地说是一种可折叠的车尾置物篮。

背景技术

[0002] 随着运动类、越野类车辆的不断增加和发展，自驾游也逐渐成为一种时尚，由于在自驾游中所需的物品及工具繁多，而车内部空间有限，因此车顶行李架或车尾置物篮等装置被广泛使用，然而，在实际使用中，车顶行李架因高度的原因在使用上比较不方便，且也会造成车辆的重心不稳；而对于车尾置物篮来说，则存在以下两个问题：1）为了可以放置较多的物品，目前的车尾置物篮通常体积较大，拆装及收藏都极为不便；2）当用户到达目的地的时候，往往还要行走一段路程，而现有的车尾置物篮却只能抬着走。

实用新型内容

[0003] 针对现有技术存在的不足，本实用新型的目的在于提供一种容量大且放置时又不占空间的车尾置物篮。

[0004] 为实现上述目的，本实用新型采用了以下的技术方案：提供一种可折叠的车尾置物篮，包括主体和将该主体连接固定于汽车后部的连接机构，其中，所述主体为可折叠结构，其包括基底和铰接于该基底的若干个侧壁。

[0005] 所述基底基本呈矩形，所述侧壁有四个，且分别绕所述基底的四条边可转动地连接于所述基底的第一面。在展开状态下，所述四个侧壁分别垂直于所述基底，相邻两个侧壁之间通过塑料螺栓等定位件连接；在折叠状态下，所述四个侧壁分别平行于所述基底，其中两个相对的侧壁位于内层，另两个相对的侧壁位于外层，外层的两个侧壁通过所述定位件连接于内层的两个侧壁和所述基底。

[0006] 所述连接机构包括了可相对转动连接的支承杆和可插入汽车后部定位架的插置孔内的连接杆，所述支承杆固定在所述基底的与所述第一面相对的第二面上，所述连接杆上具有用于将其固定在所述插置孔内的定位孔。

[0007] 进一步地，在所述基底的与所述第一面相对的第二面上设置有若干个脚轮。所述若干个脚轮分别与所述基底形成可拆卸的螺纹连接。较好地，所述脚轮有四个，其中两个为万向脚轮，另两个为定向脚轮。

[0008] 为了更好地实现拉动，该车尾置物篮还可以包括一可伸缩地连接于所述主体的拉杆。

[0009] 本实用新型车尾置物篮的若干个侧壁通过于基底铰接形成可折叠的主体结构，展开使用时可以放入较多的物品，折叠时可节省占用的空间，便于存放。固定于基底的支承杆与连接杆可相对转动连接，连接杆再通过插入汽车后部定位架的插置孔内实现与车体的连接，安装方便，支承杆与连接杆之间可实现转动效果，以方便车尾置物篮在有货物与空篮状态之间的转换。基底上设置有可拆卸的脚轮和可伸缩的拉杆，可实现拖动作用，满足了将车

尾置物篮从车体拆卸下来之后进一步移动的需要。

附图说明

[0010] 以下结合附图对本实用新型作进一步说明。

[0011] 图 1 为本实用新型的车尾置物篮连接至车体时的展开状态图；

[0012] 图 2 为本实用新型的车尾置物篮的拖动行走状态图；

[0013] 图 3 为本实用新型的车尾置物篮连接至车体时的折叠状态图；

[0014] 图 4 为本实用新型的车尾置物篮从车体卸下时的折叠放置状态图。

[0015] 图 5 为本实用新型的车尾置物篮在展开状态下的底部示意图。

具体实施方式

[0016] 图 1-4 示出了本实用新型的车尾置物篮的一种优选实施例，该车尾置物篮主要包括了主体 1、连接机构 2 和拉杆 3，主体 1 由一基本呈矩形的基底 11 和四个侧壁 12、13、14、15 构成，基底 11 和四个侧壁 12、13、14、15 的边框为表面电泳喷中光黑粉的铁型材，边框围住的板体上形成有网孔。在基底 11 底面的角部设置有四个脚轮 4，四个脚轮 4 分别与基底 11 形成可拆卸的螺纹连接。在上述四个脚轮 4 当中，两个采用万向脚轮，另两个采用定向脚轮。如图 4，在无需使用到四个脚轮 4 时，可以将它们从基底 11 上卸下，以保持主体 1 外形的美观，并减小折叠存放时所占的空间。

[0017] 参见图 1、图 3 和图 5，连接机构 2 包括了通过连接座 23 形成可相对转动连接的支承杆 22 和连接杆 21，支承杆 22 固定在基底 11 的底面上，其沿基底 11 的宽度方向延伸，支承杆 22 的外端通过连接销 24 连接于连接座 23，使支承杆 22 可相对于连接座 23 转动，利用两根锁定销 25 可锁定支承杆 22 转动的位置；连接杆 21 固定连接于连接座 23，用于将主体 1 连接固定于汽车后部的定位架（未示出），该连接杆 21 可插入汽车后部定位架的插置孔内，并可利用螺钉和该连接杆 21 上的定位孔 26 将该连接杆 21 上固定在该插置孔内。当主体 1 从汽车上卸下的时候，连接销 24 可以拔出并将连接座 23 与支承杆 22 分离，以保持主体 1 外形的美观，并减小折叠存放时所占的空间。

[0018] 参见图 2 和图 5，基底 11 的底面还固定有一套管 5。拉杆 3 由连接部 31、杆部 32 和拉手部 33 构成，连接部 31 与杆部 32 之间通过连接销形成可转动的连接。不使用时，拉杆 3 可缩入套管 5 内；使用时，拉杆 3 可从套管 5 中拉出，套管 5 端部的限位孔将连接部 31 上的挡板限制在套管 5 内，使拉杆 3 与套管 5 形成连接。如图 2，当载有物品的车尾置物篮从汽车上卸下时，可利用拉杆 3 和四个脚轮 4 实现对主体 1 的拖动。

[0019] 四个侧壁 12、13、14、15 通过设于基底 11 的四个角部的铰链 6 铰接于基底 11 的顶面，四个侧壁 12、13、14、15 可分别绕基底 11 的四条边转动。在图 1 和图 2 所示的展开状态下，四个侧壁 12、13、14、15 分别垂直于基底 11，相邻两个侧壁之间通过塑料螺栓 7 连接固定；在图 3 和图 4 所示的折叠状态下，四个侧壁 12、13、14、15 分别平行于基底，其中，沿基底 11 的宽度方向设置的两个相对的侧壁 13、15 位于内层，沿基底 11 的长度方向设置的两个相对的侧壁 12、14 位于外层，外层的两个侧壁 12、14 通过塑料螺栓 7 连接于内层的两个侧壁 13、15 以及基底 11。

[0020] 以上仅是本实用新型的优选实施方式，应当指出，对于本领域的普通技术人员来

说，在不脱离本实用新型的发明构思的前提下，还可以做出若干变形和改进，而不脱离本实用新型权利要求的保护范围。

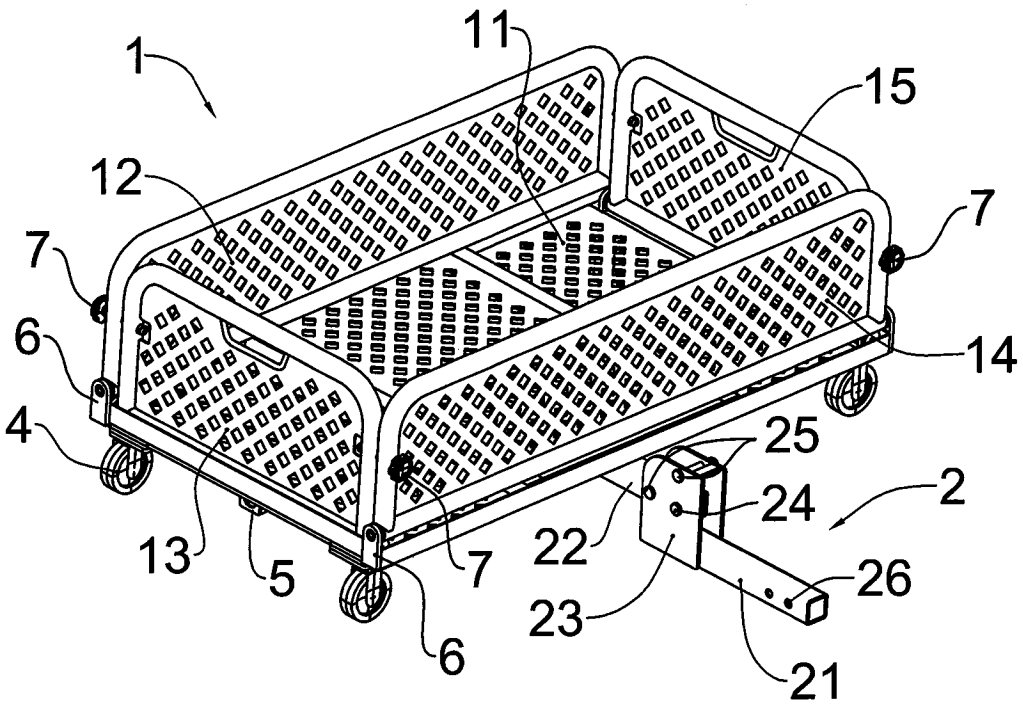

图 1

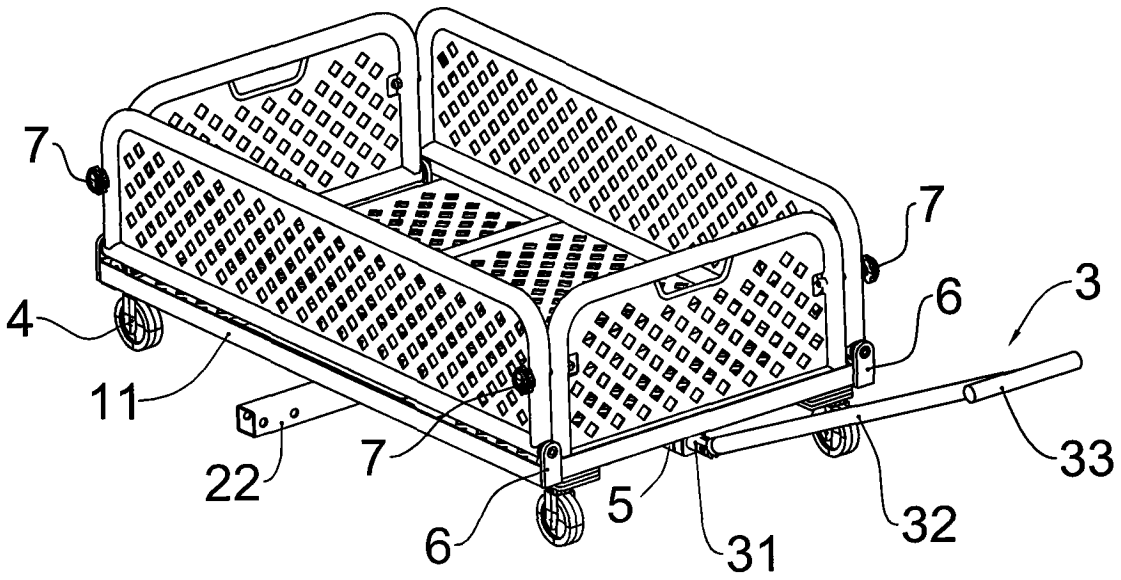

图 2

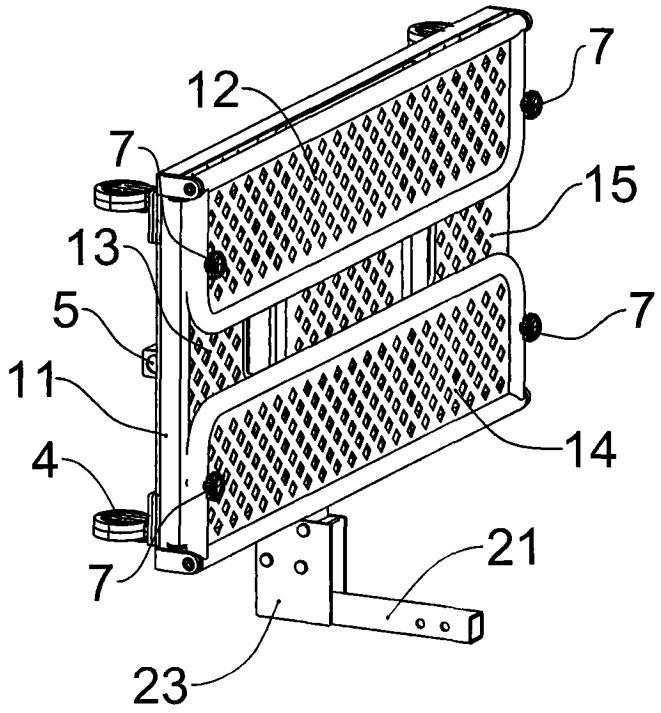

图 3

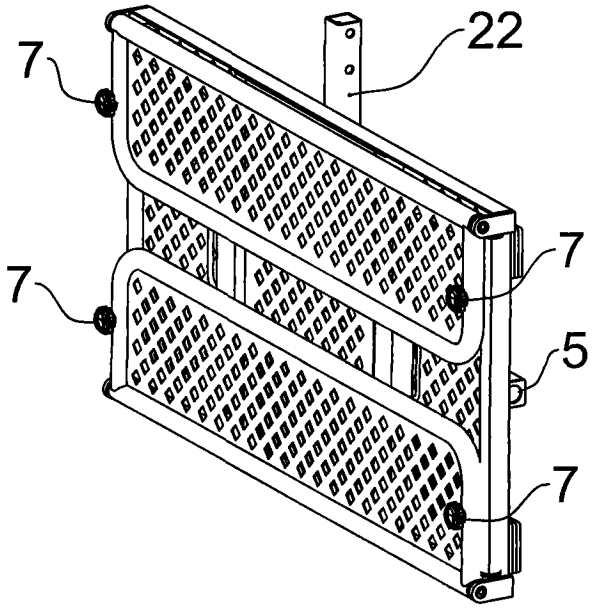

图 4

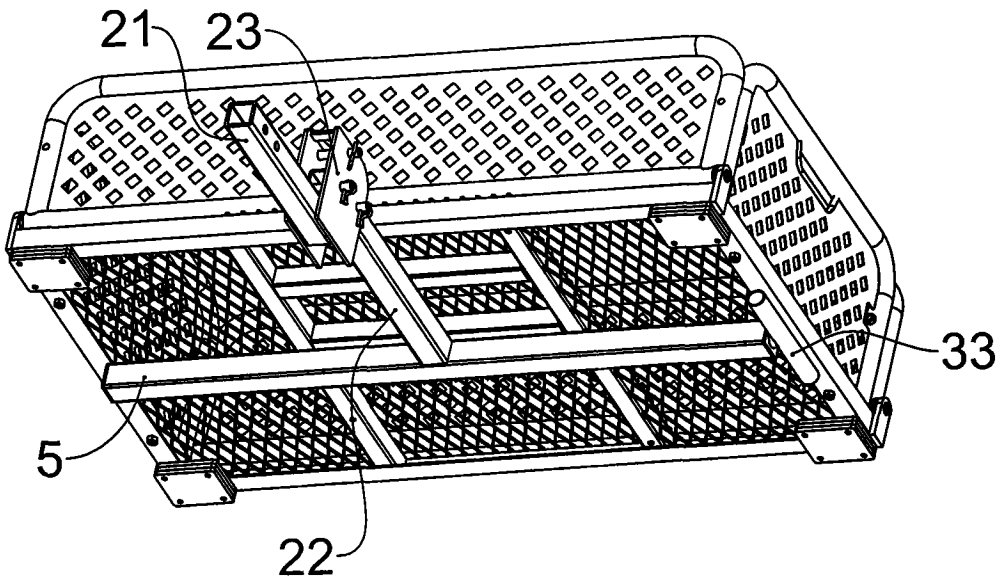

图 5