(19)中华人民共和国国家知识产权局

(12)实用新型专利

(10)授权公告号 CN 209386143 U
(45)授权公告日 2019.09.13

(21)申请号 201920278983.3

(22)申请日 2019.03.05

(73)专利权人 中山市鲲翔灯饰有限公司
地址 528478 广东省中山市横栏镇茂辉工业区(贴边)益辉三路9号2栋2楼之一

(72)发明人 许斌

(51)Int.Cl.
F21S 8/06(2006.01)
F21V 21/104(2006.01)
F21V 17/10(2006.01)
F21V 23/04(2006.01)
F21V 3/02(2006.01)
F21Y 115/10(2016.01)

权利要求书1页 说明书3页 附图3页

(54)实用新型名称

一种LED灯具

(57)摘要

本实用新型公开了一种LED灯具,包括安装杆,设于吊顶上;还包括连接于所述安装杆下方的吊绳,还包括连接于吊绳底端的吊杆,所述吊杆两侧对称设置有照明单元,所述照明单元包括于吊杆侧面延伸形成的支撑座以及设于支撑座上的光源,所述支撑座包括十字形支架以及位于十字形支架中部上方的灯筒,所述光源设置在所述灯筒内,十字形支架上表面形成有槽体,所述槽体用于放置灯罩。本实用新型便于对室内环境均匀照明,同时,灯罩具有较高的稳固性,拆装也更加简便,节约了组装成本。

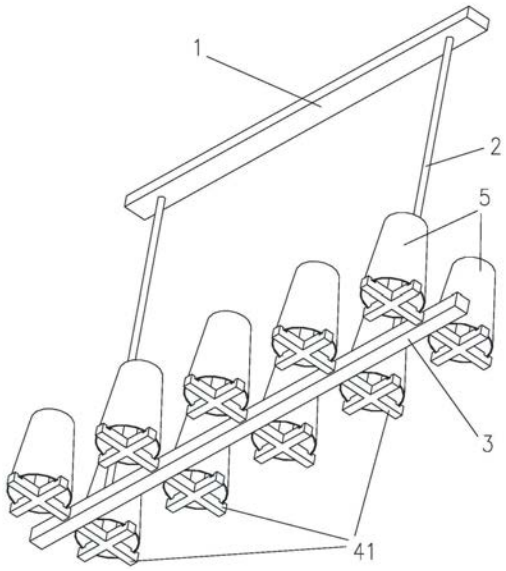

CN 209386143 U

1.一种LED灯具,包括安装杆,设于吊顶上;还包括连接于所述安装杆下方的吊绳,其特征在于,还包括连接于吊绳底端的吊杆,所述吊杆两侧对称设置有照明单元,所述照明单元包括于吊杆侧面延伸形成的支撑座以及设于支撑座上的光源,所述支撑座包括十字形支架以及位于十字形支架中部上方的灯筒,所述光源设置在所述灯筒内,十字形支架上表面形成有槽体,所述槽体用于放置灯罩。

2.如权利要求1所述的LED灯具,其特征在于,所有槽体与所述灯筒中心的距离相同。

3.如权利要求2所述的LED灯具,其特征在于,所述光源包括灯座以及设于所述灯座上的条形LED光源,所述灯筒内侧形成有滑槽,所述灯座外壁形成有用于设置在滑槽内的滑块。

4.如权利要求3所述的LED灯具,其特征在于,所述滑块为磁性材质,所述灯筒内部顶端设置有电磁铁,当所述电磁铁工作时,所述滑块受所述电磁铁吸附,以使所述灯座向上移动。

5.如权利要求4所述的LED灯具,其特征在于,所述照明单元还包括设于所述十字形支架内的开关,各开关用于独立控制各照明单元亮/灭。

6.如权利要求5所述的LED灯具,其特征在于,所述LED灯具还包括设于所述安装杆内的无线模块,所述无线模块用于控制各所述照明单元的开关。

7.如权利要求6所述的LED灯具,其特征在于,所述无线模块还用于控制所述吊绳相对于所述安装杆的伸出长度。

8.如权利要求1至7任一项所述的LED灯具,其特征在于,所述灯罩的外轮廓为圆台形。

一种LED灯具

技术领域

[0001] 本实用新型涉及照明领域，尤其涉及一种LED灯具。

背景技术

[0002] 现有的灯具，尤其是吊灯的形状通常为圆形结构，然而，大部分室内形状为长方体，使得在圆形吊灯在照明时室内的墙角处易出现光照亮度较低，而靠近吊灯的墙壁处亮度较高的光照不均的情况；同时，目前的吊灯灯罩需要依靠其他零件固定，拆装较为不便。

实用新型内容

[0003] 为克服现有的灯具光照不均、灯罩拆装不便的问题，本实用新型实施例提供了一种LED灯具，包括安装杆，设于吊顶上；还包括连接于所述安装杆下方的吊绳，还包括连接于吊绳底端的吊杆，所述吊杆两侧对称设置有照明单元，所述照明单元包括于吊杆侧面延伸形成的支撑座以及设于支撑座上的光源，所述支撑座包括十字形支架以及位于十字形支架中部上方的灯筒，所述光源设置在所述灯筒内，十字形支架上表面形成有槽体，所述槽体用于放置灯罩。

[0004] 进一步，上述所有槽体与所述灯筒中心的距离相同。

[0005] 进一步，上述所述光源包括灯座以及设于所述灯座上的条形LED光源，所述灯筒内侧形成有滑槽，所述灯座外壁形成有用于设置在滑槽内的滑块。

[0006] 进一步，上述所述滑块为磁性材质，所述灯筒内部顶端设置有电磁铁，当所述电磁铁工作时，所述滑块受所述电磁铁吸附，以使所述灯座向上移动。

[0007] 进一步，上述所述照明单元还包括设于所述十字形支架内的开关，各开关用于独立控制各照明单元亮/灭。

[0008] 进一步，上述所述LED灯具还包括设于所述安装杆内的无线模块，所述无线模块用于控制各所述照明单元的开关。

[0009] 进一步，上述所述无线模块还用于控制所述吊绳相对于所述安装杆的伸出长度。

[0010] 进一步，上述所述灯罩的外轮廓为圆台形。

[0011] 本实用新型实施例通过在吊绳底端连接吊杆、吊杆两侧对称设置照明单元，照明单元由吊杆侧面延伸形成，使得本实用新型的LED灯具具有长方形的形状特征，与目前主流的房间形状相适应，便于对室内环境均匀照明；同时，照明单元包括支撑座和光源，其中支撑座包括十字形支架，十字形支架上表面形成有槽体，槽体用于防止灯罩，由于槽体开设在十字形支架的四个臂上，可以在水平方向上完全限制灯罩的活动，具有较高的稳固性，拆装也更加简便，节约了组装成本。

附图说明

[0012] 为了更清楚地说明本实用新型实施例中的技术方案，下面将对实施例描述中所需要使用的附图作简单地介绍，显而易见地，下面描述中的附图仅仅是本实用新型的一些实

施例，对于本领域普通技术人员来讲，在不付出创造性劳动的前提下，还可以根据这些附图获得其他的附图。

[0013] 图1是本实用新型实施例的LED灯具的俯视视角的立体图；

[0014] 图2是本实用新型实施例的LED灯具的仰视视角的立体图；

[0015] 图3是本实用新型实施例的LED灯具的去掉灯罩后的立体图。

具体实施方式

[0016] 为了使本实用新型所解决的技术问题、技术方案及有益效果更加清楚明白，以下结合附图及实施例，对本实用新型进行进一步详细说明。应当理解，此处所描述的具体实施例仅仅用以解释本实用新型，并不用于限定本实用新型。

[0017] 当本实用新型实施例提及“第一”、“第二”(若存在)等序数词时，除非根据上下文其确实表达顺序之意，应当理解为仅仅是起区分之用。

[0018] 在本实用新型的描述中，需要说明的是，除非另有明确的规定和限定，术语“安装”、“相连”、“连接”(若存在)应做广义理解，例如，可以是固定连接，也可以是可拆卸连接，或一体地连接；可以是机械连接，也可以是电连接；可以是直接相连，也可以通过中间媒介间接相连，可以是两个元件内部的连通。对于本领域的普通技术人员而言，可以具体情况理解上述术语在本实用新型中的具体含义。

[0019] 请参照图1至图3所示，本实用新型实施例公开了一种LED灯具，包括安装杆1，设于吊顶上；还包括连接于所述安装杆1下方的吊绳2，还包括连接于吊绳2底端的吊杆3，所述吊杆3两侧对称设置有照明单元，所述照明单元包括于吊杆3侧面延伸形成的支撑座4以及设于支撑座上的光源，所述支撑座4包括十字形支架41以及位于十字形支架41中部上方的灯筒42，所述光源设置在所述灯筒42内，十字形支架41上表面形成有槽体411，所述槽体411用于放置灯罩5。

[0020] 在本实施例中，上述所有槽体411与所述灯筒42中心的距离相同，上述所述灯罩5的外轮廓为圆台形。需要说明的是，当同一十字形支架41的槽体411与灯筒42中心的距离不同时，可以用于防止不同形状，如底面为椭圆形或不规则形状的灯罩。

[0021] 上述所述光源包括灯座以及设于所述灯座上的条形LED光源6，所述灯筒42内侧形成有滑槽，所述灯座外壁形成有用于设置在滑槽内的滑块。当灯座在灯筒42内滑动时，条形LED光源的露出长度不同，可以以此调节各条形LED光源6的亮度，以使室内的光照更加均匀。

[0022] 上述滑块可以是阻尼滑块，便于通过人为调节，作为本实施例的一种优选实施方案，上述所述滑块为磁性材质，所述灯筒42内部顶端设置有电磁铁，当所述电磁铁工作时，所述滑块受所述电磁铁吸附，以使所述灯座向上移动。使用电磁铁的方案可以便于吊灯在悬挂式，供用户控制各照明单元的亮度。

[0023] 上述所述照明单元还包括设于所述十字形支架41内的开关，各开关用于独立控制各照明单元亮/灭。独立开关的设计便于节约用电，同时，可以满足用户对吊灯在不同时段(如中午和晚上)的不同照明亮度需求。作为对该方案的进一步改进，上述所述LED灯具还包括设于所述安装杆1内的无线模块，所述无线模块用于控制各所述照明单元的开关。

[0024] 上述所述无线模块还用于控制所述吊绳2相对于所述安装杆1的伸出长度。

[0025] 本实用新型实施例通过在吊绳底端连接吊杆、吊杆两侧对称设置照明单元，照明单元由吊杆侧面延伸形成，使得本实用新型的LED灯具具有长方形的形状特征，与目前主流的房间形状相适应，便于对室内环境均匀照明；同时，照明单元包括支撑座和光源，其中支撑座包括十字形支架，十字形支架上表面形成有槽体，槽体用于防止灯罩，由于槽体开设在十字形支架的四个臂上，可以在水平方向上完全限制灯罩的活动，具有较高的稳固性，拆装也更加简便，节约了组装成本。

[0026] 以上仅为本实用新型的较佳实施例而已，并不用以限制本实用新型。凡在本实用新型的精神和原则之内所作的任何修改、等同替换和改进等，均应包含在本实用新型的保护范围之内。

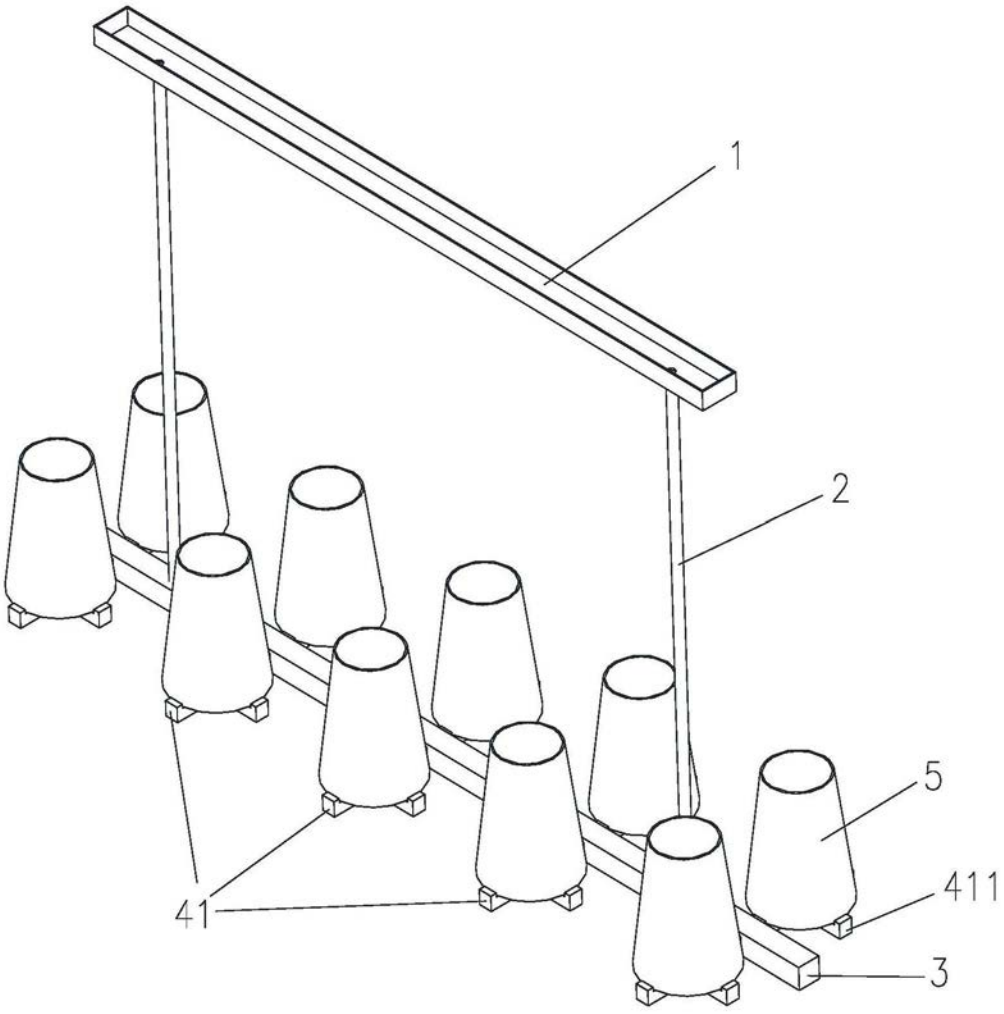

图1

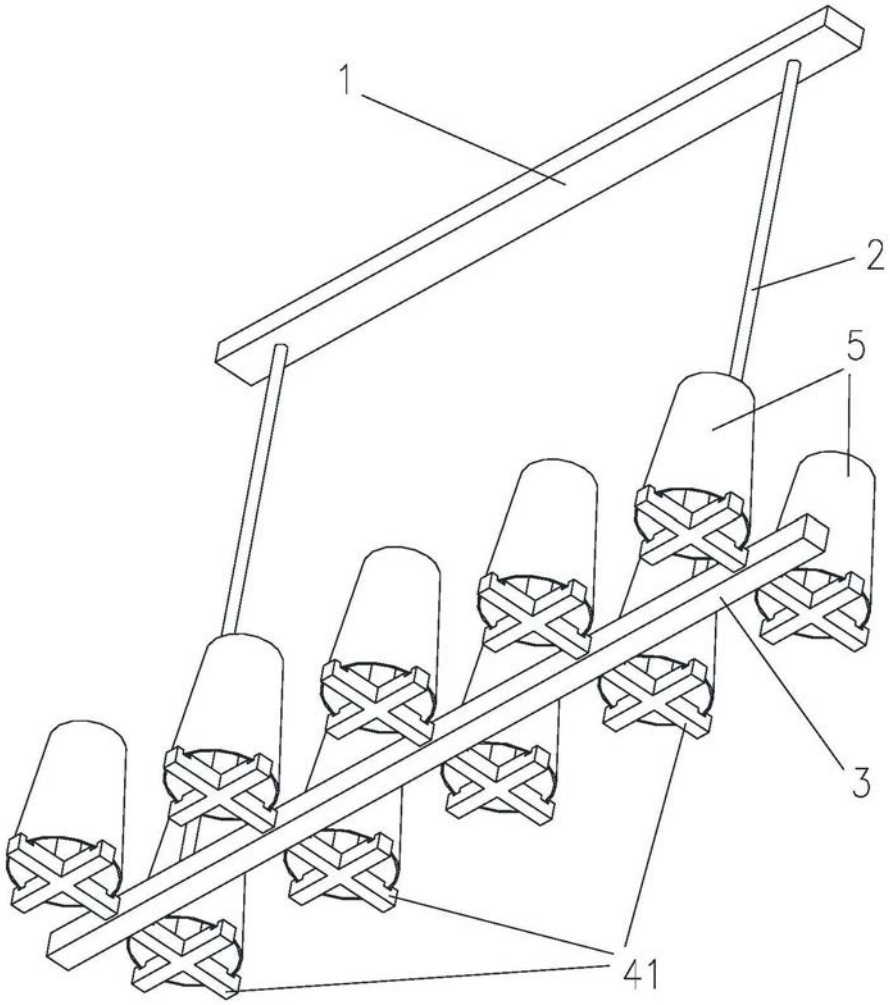

图2

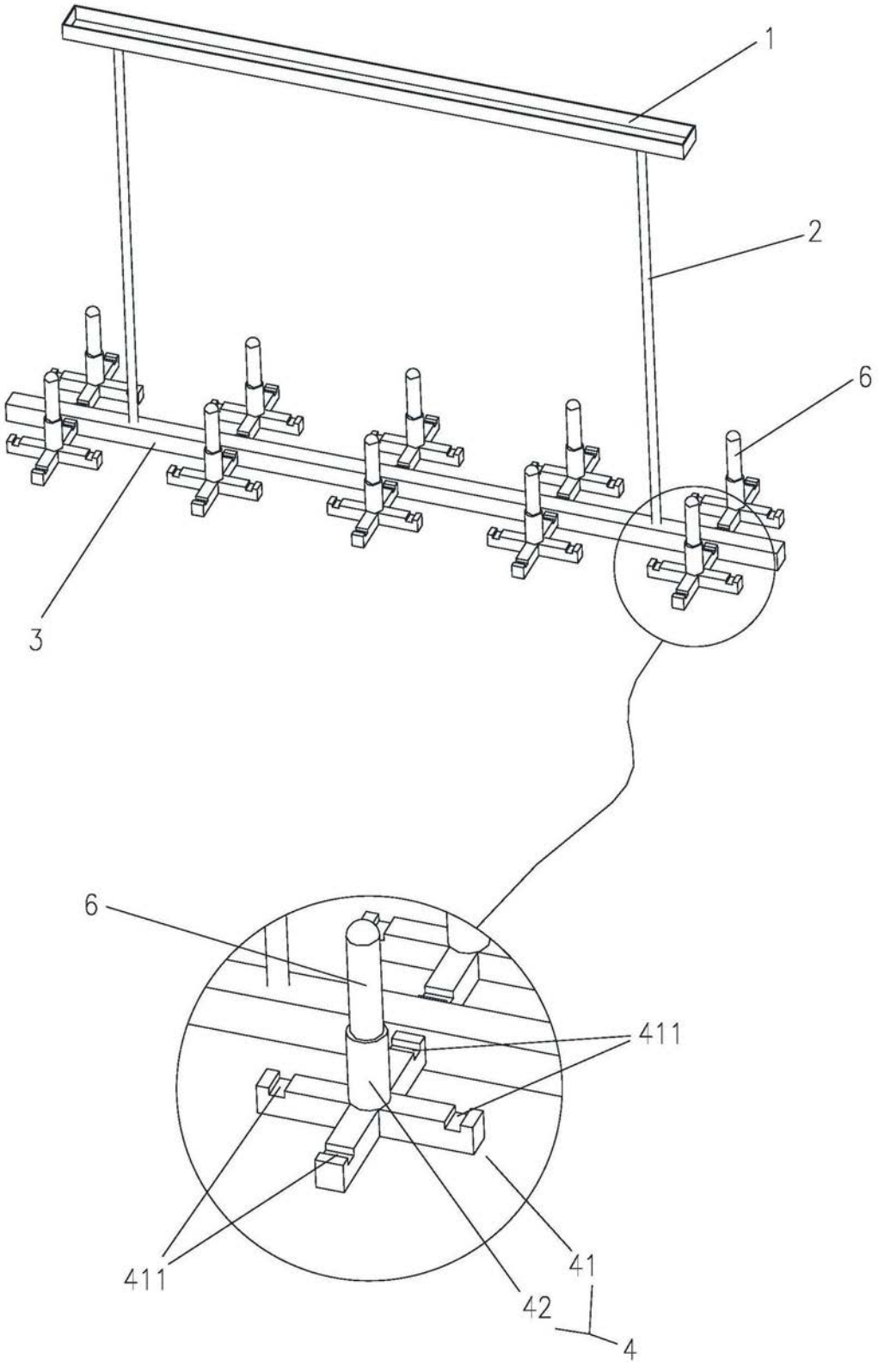

图3