(19) RÉPUBLIQUE FRANÇAISE

INSTITUT NATIONAL
DE LA PROPRIÉTÉ INDUSTRIELLE

PARIS

(11) N° de publication : **2 625 009**
(à n'utiliser que pour les commandes de reproduction)

(21) N° d'enregistrement national : **87 17551**

(51) Int Cl⁴ : G 08 B 25/00.

(12) DEMANDE DE BREVET D'INVENTION A1

(22) **Date de dépôt** : 16 décembre 1987.

(30) **Priorité** :

(43) **Date de la mise à disposition du public de la demande** : BOPI « Brevets » n° 25 du 23 juin 1989.

(60) **Références à d'autres documents nationaux apparentés** :

(71) **Demandeur(s)** : *ROLLAND Marie-Christine et ESTARELLAS Christian.* — FR.

(72) **Inventeur(s)** : Marie-Christine Rolland ; Christian Estarellas.

(73) **Titulaire(s)** :

(74) **Mandataire(s)** : Marie-Christine Rolland.

(54) Système de sécurité électronique via support portable.

(57) La présente invention, caractérisée par sa fonction de protection des matériels de réception de diffusion Hertzienne et leurs environnements exemples mobils, repose sur un système de contrôle et de reconnaissance de l'utilisateur, lui-même constitué de trois points essentiels : l'existence d'un module portable muni d'un micro-circuits, la diffusion numérique de listes d'opposition via codage du type Didon 3 et l'émission d'un signal de détresse compatible par exemple avec le plan Radiocom 2000.

Suivant schéma 2, le récepteur 1 est relié au réseau national VHF/UHF de transferts téléphoniques 8, lui-même en contact avec l'ordinateur mémoire central du Ministère de l'Intérieur 4 « Gestion des vols et pertes » par l'intermédiaire d'une liaison spécialisée 9 de reconnaissance et localisation des systèmes indexés sur listes d'opposition. L'ordinateur 4 mémoire central du Ministère de l'Intérieur est en contact avec le récepteur 1 intégré dans mobil ou station fixe 2 par l'intermédiaire d'un codeur numérique du type Didon 3, 6 relié lui-même à un émetteur de radio ou télédiffusion 3 passant par le réseau national Hertzien 5 : TDF.

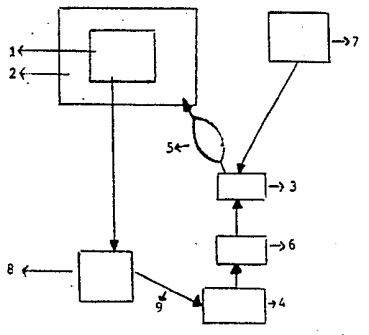

FR 2 625 009 - A1

Vente des fascicules à l'IMPRIMERIE NATIONALE, 27, rue de la Convention — 75732 PARIS CEDEX 15

Système de sécurité électronique via support portable.

La présente invention concerne un dispositif qui a pour fonction la protection des matériels de réception de diffusion Hertzienne et leurs environnements exemples mobils (schémas 1 et 2).

Les effets recherchés sont:

La dissuasion qui évitera le vandalisme.

La mise en alerte du récepteur et ou du mobil et ou station fixe qui l'abrite (Schéma 2).

La reconnaissance et la localisation (Schéma 2) du récepteur (Schéma 1).

Description technique: Le principe repose sur trois revendications. Le système de contrôle et de reconnaissance de l'utilisateur (Schémas 1 et 2): Module portable muni d'un micro-circuits.

La diffusion numérique de listes d'opposition,via codage du type Didon 3 tel que déposé par le Centre Commun d'études des téléphones et télécommunications à Rennes(35).

L'émission d'un signal de détresse compatible par exemple avec le plan Radiocom 2000.

Le schéma 1 représente le récepteur de base classique (1) en liaison avec un connecteur de module à micro-circuits (2) grâce à une interface logique et ou analogique (3). Le récepteur (1) en liaison avec l'étage de contrôle du mot de reconnaissance (4) exemple Didon 3 sur une liste d'opposition , et par l'intermédiaire d'un étage de commutation: alerte (5), lui-même en contact avec le récepteur (1) par un fonctionnement normal (6), permet l'alerte (7) et l'émission d'un signal de détresse (8).

Le fonctionnement général de la présente invention (Schéma 2) permet au récepteur, décrit par le schéma 1 (9) intégré dans un mobil ou station fixe (10), d'émettre un signal de détresse compatible par exemple avec le plan Radiocom 2000 grâce à différentes étapes. Le récepteur (9) est relié au réseau national VHF/UHF de transferts téléphoniques (16), lui-même en contact avec l'ordinateur mémoire central "Gestion des vols et pertes" (12) par l'intermédiaire d'une liaison spécialisée (17) de reconnaissance et localisation des systèmes indexés sur listes d'opposition. L'ordinateur (12) mémoire central est en contact avec le récepteur (9) intégré dans mobil ou station fixe (10) par l'intermédiaire d'un codeur numérique du type Didon 3 (14) relié lui-même à un émetteur de radio ou télédiffusion (11) passant par le réseau national Hertzien(13):TDF.

Le réseau des programmes (15) est bien entendu relié à l'émetteur de radio ou télédiffusion (11).

Le dispositif selon l'invention est particulièrement destiné à sécuriser le système de réception auquel il est intégré. Par exemples: Auto-Radios, Chaînes Hi-Fi, Télévisions,etc... Ainsi que son environnement immédiat, par exemples: Automobile, habitation, etc...

REVENDICATIONS

1) Dispositif de sécurité électronique via support portable, caractérisé par sa fonction de protection des matériels de réception de diffusion Hertzienne et leurs environnements exemples: mobils (Schémas 1 et 2). Ce dispositif repose sur un système de contrôle et de reconnaissance de l'utilisateur, lequel est constitué de trois points essentiels: l'existence d'un module portable muni d'un micro-circuits, la diffusion numérique de listes d'opposition, via codage du type Didon 3 tel que déposé par le Centre Commun d'études des téléphones et télécommunications à Rennes (35) et l'émission d'un signal de détresse compatible par exemple avec le plan Radiocom 2000.

2) Dispositif selon revendication 1, caractérisé par la présence d'un récepteur de base classique (1) représenté dans le Schéma 1, relié à un connecteur de module à micro-circuits (2) par l'intermédiaire de l'interface logique et ou analogique (3). Le récepteur (1) en liaison avec un étage de contrôle du mot de reconnaissance (4) exemple Didon 3 sur une liste d'opposition, et par l'intermédiaire d'un étage de commutation: alerte (5), lui-même en contact avec le récepteur (1) par un fonctionnement normal (6), permet l'alerte (7) et l'émission d'un signal de détresse (8).

3) Dispositif, selon revendications 1 et 2, caractérisé en ce que son fonctionnement général (Schéma 2) permet au récepteur (9), décrit dans le schéma 1, intégré dans un mobil ou station fixe (10), d'émettre un signal de détresse compatible par exemple avec le plan Radiocom 2000 grâce à différentes étapes définies comme suit:

Le récepteur (9) est relié au réseau national VHF/UHF de transferts téléphoniques (16), lui-même en contact avec l'ordinateur mémoire central (12)"Gestion des Vols et Pertes" par l'intermédiaire d'une liaison spécialisée (17) de reconnaissance et localisation des systèmes indexés sur listes d'opposition.

L'ordinateur (12) mémoire central est en contact avec le récepteur (9) intégré dans mobil ou station fixe (10) par l'intermédiaire d'un codeur numérique du type Didon 3 (14) relié lui-même à un émetteur de radio ou télédiffusion (11) passant par le réseau national Hertzien par exemple (13): TDF. Le réseau des programmes (15) est bien entendu relié à l'émetteur de radio ou télédiffusion (11).

SCHEMA 1.

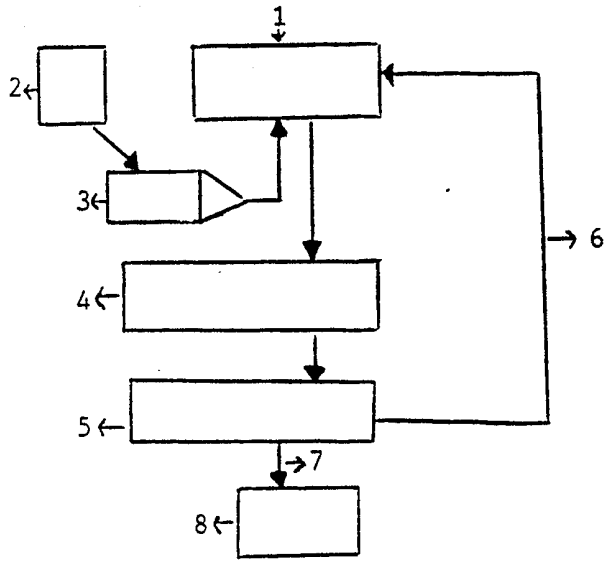

SCHEMA 2.

