(19)中华人民共和国国家知识产权局

(12)实用新型专利

(10)授权公告号 CN 210248606 U
(45)授权公告日 2020.04.07

(21)申请号 201921276856.6

(22)申请日 2019.08.07

(73)专利权人 安徽拂晓鞋业有限公司
地址 234000 安徽省宿州市人民南路西侧、鞋城五路南侧(鞋城创业园内)

(72)发明人 王彪 王祥 周海云

(74)专利代理机构 深圳市科吉华烽知识产权事务所(普通合伙) 44248
代理人 谢肖雄

(51)Int.Cl.
A43B 7/14(2006.01)
A43B 23/02(2006.01)
A43B 13/22(2006.01)
B32B 5/02(2006.01)
B32B 5/26(2006.01)
B32B 3/08(2006.01)
B32B 33/00(2006.01)
A61H 15/00(2006.01)

权利要求书1页 说明书3页 附图1页

(54)实用新型名称

一种按摩效果好的保暖鞋

(57)摘要

本实用新型提供一种按摩效果好的保暖鞋，涉及服装鞋饰领域。该按摩效果好的保暖鞋，包括鞋底、鞋面和后跟，所述鞋底的上表面一侧固定连接有鞋面，所述鞋底的上表面另一侧固定连接有后跟，所述鞋面的一侧开口处缝制固定有第一绒条，所述后跟的开口处缝制固定有第二绒条，所述鞋底的上表面一侧开设有弧形槽，所述弧形槽的内壁固定设置有按摩球，所述鞋底的上表面且位于弧形槽相对的位置开设有凹槽。该摩效果好的保暖鞋，通过设置减震弹簧与支撑板，在人体踩踏过程中，支撑板受力向下沉，从而带动加绒面料沿着限位件收缩，从而实现加绒面料上的滚珠与鞋背进行收缩，在人体行走时，实现对脚背表面的按摩。

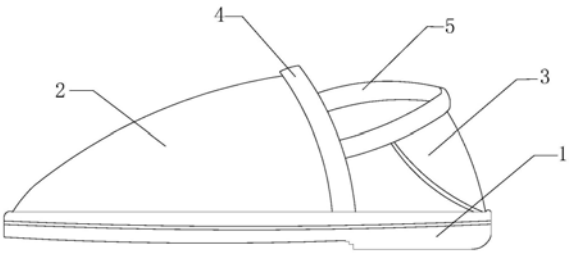

CN 210248606 U

1.一种按摩效果好的保暖鞋，包括鞋底(1)、鞋面(2)和后跟(3)，其特征在于：所述鞋底(1)的上表面一侧固定连接有鞋面(2)，所述鞋底(1)的上表面另一侧固定连接有后跟(3)，所述鞋面(2)的一侧开口处缝制固定有第一绒条(4)，所述后跟(3)的开口处缝制固定有第二绒条(5)；

所述鞋底(1)的上表面一侧开设有弧形槽(6)，所述弧形槽(6)的内壁固定设置有按摩球(7)，所述鞋底(1)的上表面且位于弧形槽(6)相对的位置开设有凹槽(8)，所述凹槽(8)的槽底部竖直固定有减震弹簧(9)，所述减震弹簧(9)的顶端与支撑板(10)固定连接，所述鞋面(2)的内壁且位于鞋底(1)两侧固定设置有限位件(11)。

2.根据权利要求1所述的一种按摩效果好的保暖鞋，其特征在于：所述鞋面(2)包括保温面料层(201)、纤维面料层(202)、加绒面料层(203)、嵌设体(204)和滚珠(205)，所述保温面料层(201)为鞋面(2)的最外层，所述加绒面料层(203)为鞋面(2)的最内层，所述纤维面料层(202)与保温面料层(201)缝制固定，所述加绒面料层(203)的一侧固定设置有嵌设体(204)，所述嵌设体(204)的内部转动设置有滚珠(205)。

3.根据权利要求2所述的一种按摩效果好的保暖鞋，其特征在于：所述加绒面料层(203)呈环形设置，所述加绒面料层(203)两侧穿过限位件(11)且于支撑板(10)固定连接。

4.根据权利要求2所述的一种按摩效果好的保暖鞋，其特征在于：所述纤维面料层(202)具有一定的韧性。

5.根据权利要求1所述的一种按摩效果好的保暖鞋，其特征在于：所述鞋底(1)纵向开设有防滑纹理槽。

6.根据权利要求1所述的一种按摩效果好的保暖鞋，其特征在于：所述减震弹簧(9)在自然状态下支撑板(10)的上表面与鞋底(1)的上表面齐平。

7.根据权利要求2所述的一种按摩效果好的保暖鞋，其特征在于：所述滚珠(205)呈环形等距离设置在鞋面(2)的内侧。

一种按摩效果好的保暖鞋

技术领域

[0001] 本实用新型涉及服装鞋饰技术领域，具体为一种按摩效果好的保暖鞋。

背景技术

[0002] 随着人们的生活意识的不断提高，保健意识也不断增强，保暖鞋不光满足保暖的需求，同时也要对脚体进行保健按摩，脚体底部及表面存在较多的穴位，对人体对健康很较为关键的作用，目前，市面上的保暖鞋功能单一，在穿着的过程中，脚体与鞋面内部接触，无法实现对脚面与脚面的按摩，市面上目前是空缺的，针对目前的需求，本实用新型设计了一种按摩效果好的保暖鞋。

实用新型内容

[0003] (一)解决的技术问题

[0004] 针对现有技术的不足，本实用新型提供了一种按摩效果好的保暖鞋，以解决上述背景技术中提出的问题。

[0005] (二)技术方案

[0006] 为实现以上目的，本实用新型通过以下技术方案予以实现：一种按摩效果好的保暖鞋，包括鞋底、鞋面和后跟，所述鞋底的上表面一侧固定连接有鞋面，所述鞋底的上表面另一侧固定连接有后跟，所述鞋面的一侧开口处缝制固定有第一绒条，所述后跟的开口处缝制固定有第二绒条。

[0007] 所述鞋底的上表面一侧开设有弧形槽，所述弧形槽的内壁固定设置有按摩球，所述鞋底的上表面且位于弧形槽相对的位置开设有凹槽，所述凹槽的槽底部竖直固定有减震弹簧，所述减震弹簧的顶端与支撑板固定连接，所述鞋面的内壁且位于鞋底两侧固定设置有限位件。

[0008] 优选的，所述鞋面包括保温面料层、纤维面料层、加绒面料层、嵌设体和滚珠，所述保温面料层为鞋面的最外层，所述加绒面料层为鞋面的最内层，所述纤维面料层与保温面料层缝制固定，所述加绒面料层的一侧固定设置有嵌设体，所述嵌设体的内部转动设置有滚珠。

[0009] 优选的，所述加绒面料层呈环形设置，所述加绒面料层两侧穿过限位件且于支撑板固定连接。

[0010] 优选的，所述纤维面料层具有一定的韧性。

[0011] 优选的，所述鞋底纵向开设有防滑纹理槽。

[0012] 优选的，所述减震弹簧在自然状态下支撑板的上表面与鞋底的上表面齐平。

[0013] 优选的，所述滚珠呈环形等距离设置在鞋面的内侧。

[0014] 本实用新型提供了一种按摩效果好的保暖鞋，其具备的有益效果如下：

[0015] 1、该按摩效果好的保暖鞋，通过设置减震弹簧与支撑板，在人体踩踏过程中，支撑板受力向下沉，从而带动加绒面料沿着限位件收缩，从而实现加绒面料上的滚珠与鞋背进

行收缩，在人体行走时，实现对脚背表面的按摩。

[0016] 2、该按摩效果好的保暖鞋，通过设置弧形槽和按摩球，按摩球对脚跟处进行按摩，增加行走的舒适性，提高舒适的体验感。

附图说明

[0017] 图1为本实用新型结构示意图；

[0018] 图2为本实用新型结构横向截面图；

[0019] 图3为本实用新型结构纵向截面图。

[0020] 图中：1鞋底、2鞋面、201保温面料层、202纤维面料层、203加绒面料层、204嵌设体、205滚珠、3后跟、4第一绒条、5第二绒条、6弧形槽、7按摩球、8凹槽、9减震弹簧、10支撑板、11限位件。

具体实施方式

[0021] 下面将结合本实用新型实施例中的附图，对本实用新型实施例中的技术方案进行清楚、完整地描述，显然，所描述的实施例仅仅是本实用新型一部分实施例，而不是全部的实施例。

[0022] 所述实施例的示例在附图中示出，其中自始至终相同或类似的标号表示相同或类似的元件或具有相同或类似功能的元件。下面通过参考附图描述的实施例是示例性的，旨在用于解释本实用新型，而不能理解为对本实用新型的限制。

[0023] 在本实用新型的描述中，需要理解的是，术语“中心”、“纵向”、“横向”、“长度”、“宽度”、“厚度”、“上”、“下”、“前”、“后”、“左”、“右”、“竖直”、“水平”、“顶”、“底”“内”、“外”、“顺时针”、“逆时针”、“轴向”、“径向”、“周向”等指示的方位或位置关系为基于附图所示的方位或位置关系，仅是为了便于描述本实用新型和简化描述，而不是指示或暗示所指的装置或元件必须具有特定的方位、以特定的方位构造和操作，因此不能理解为对本实用新型的限制。

[0024] 在本实用新型中，除非另有明确的规定和限定，术语“安装”、“相连”、“连接”、“固定”等术语应做广义理解，例如，可以是固定连接，也可以是可拆卸连接，或成一体；可以是机械连接，也可以是电连接；可以是直接相连，也可以通过中间媒介间接相连，可以是两个元件内部的连通或两个元件的相互作用关系。对于本领域的普通技术人员而言，可以根据具体情况理解上述术语在本实用新型中的具体含义。

[0025] 本实用新型实施例提供一种按摩效果好的保暖鞋，如图1-3所示，包括鞋底1、鞋面2和后跟3，鞋底1的上表面一侧固定连接有鞋面2，鞋底1的上表面另一侧固定连接有后跟3，鞋面2的一侧开口处缝制固定有第一绒条4，后跟3的开口处缝制固定有第二绒条5。

[0026] 鞋底1的上表面一侧开设有弧形槽6，弧形槽6的内壁固定设置有按摩球7，鞋底1的上表面且位于弧形槽6相对的位置开设有凹槽8，凹槽8的槽底部竖直固定有减震弹簧9，减震弹簧9的顶端与支撑板10固定连接，鞋面2的内壁且位于鞋底1两侧固定设置有限位件11。

[0027] 鞋面2包括保温面料层201、纤维面料层202、加绒面料层203、嵌设体204和滚珠205，保温面料层201为鞋面2的最外层，加绒面料层203为鞋面2的最内层，纤维面料层202与保温面料层201缝制固定，加绒面料层203的一侧固定设置有嵌设体204，嵌设体204的内部

转动设置有滚珠205，受力结束后支撑弹簧9的弹力恢复，完成一次对脚背的按摩，然后通过设置弧形槽6和按摩球，按摩球7对脚跟处进行按摩，增加行走的舒适性，提高舒适的体验感。

[0028] 进一步的，加绒面料层203呈环形设置，加绒面料层203两侧穿过限位件11且于支撑板10固定连接。

[0029] 进一步的，纤维面料层202具有一定的韧性，对鞋面2具有一定的支撑性。

[0030] 进一步的，鞋底1纵向开设有防滑纹理槽，防滑纹理槽具有一定的防滑性，且于地面的抓地力较强。

[0031] 进一步的，减震弹簧9在自然状态下支撑板10的上表面与鞋底1的上表面齐平。

[0032] 进一步的，滚珠205呈环形等距离设置在鞋面2的内侧，支撑板10受力向下沉，从而带动加绒面料203沿着限位件11收缩，从而实现加绒面料203上的滚珠205与鞋背进行收缩，在人体行走时，实现对脚背表面的按摩。

[0033] 工作原理：该装置在使用时，首先，脚体与鞋面2进行穿着，使得脚体位于鞋面2与后跟3所形成的的内腔中，在人体踩踏过程中，支撑板10受力向下沉，从而带动加绒面料203沿着限位件11收缩，从而实现加绒面料203上的滚珠205与鞋背进行收缩，在人体行走时，实现对脚背表面的按摩，受力结束后支撑弹簧9的弹力恢复，完成一次对脚背的按摩，然后通过设置弧形槽6和按摩球，按摩球7对脚跟处进行按摩，增加行走的舒适性，提高舒适的体验感。

[0034] 以上显示和描述了本实用新型的基本原理和主要特征和本实用新型的优点。本行业的技术人员应该了解，本实用新型不受上述实施例的限制，上述实施例和说明书中描述的只是说明本实用新型的原理，在不脱离本实用新型精神和范围的前提下，本实用新型还会有各种变化和改进，这些变化和改进都落入要求保护的本实用新型范围内。本实用新型要求保护范围由所附的权利要求书及其等效物界定。

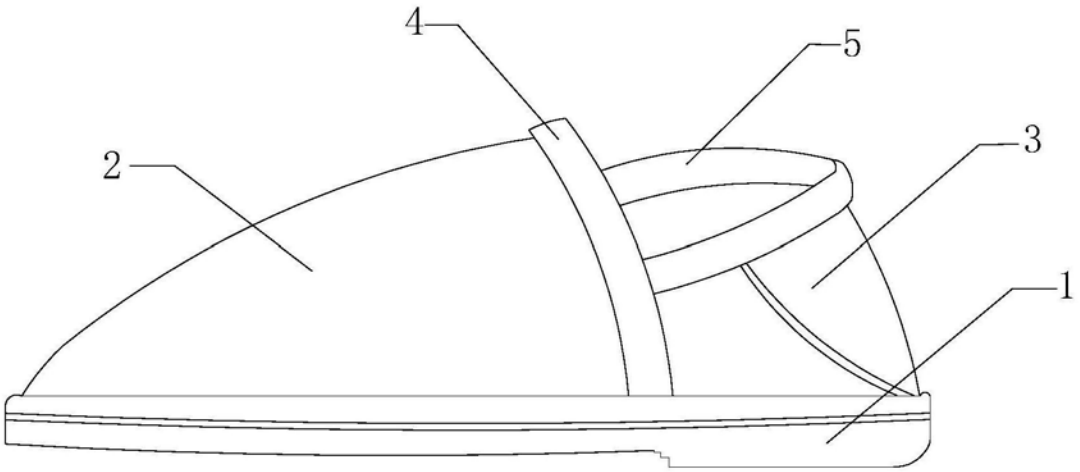

图1

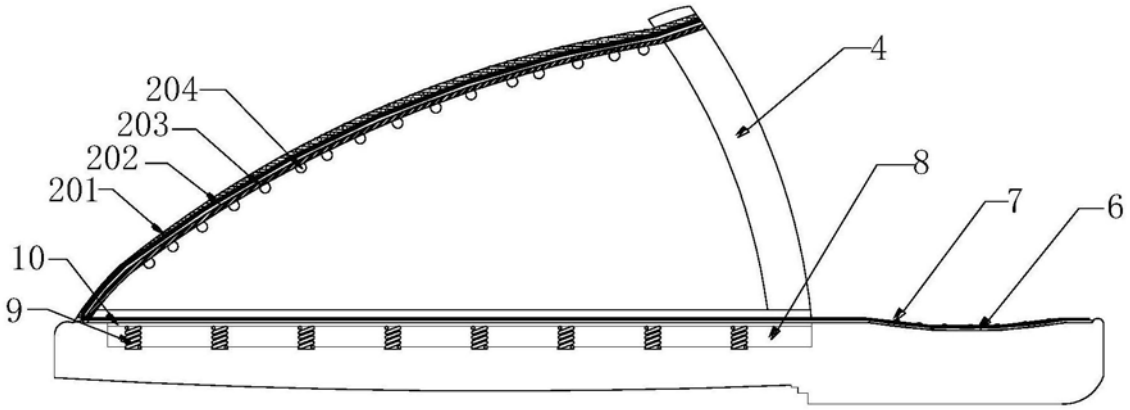

图2

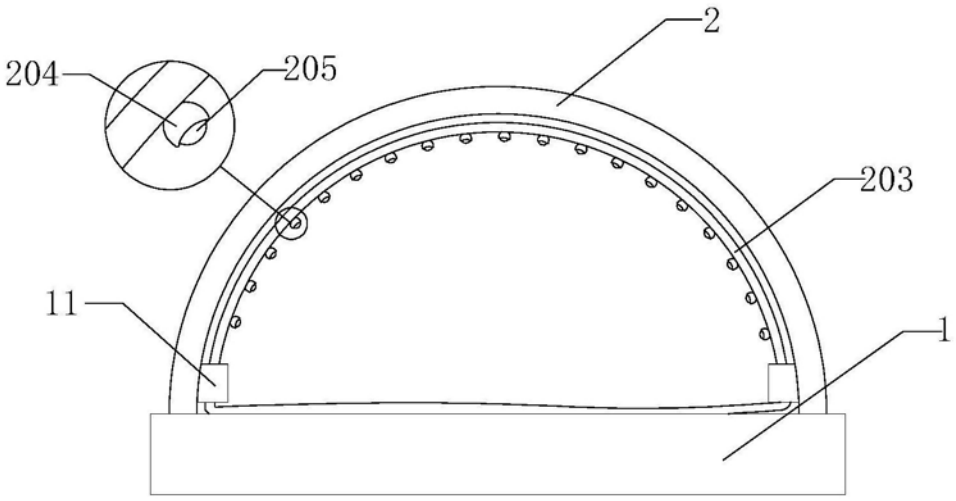

图3