(19)中华人民共和国国家知识产权局

(12)实用新型专利

(10)授权公告号 CN 204959969 U
(45)授权公告日 2016.01.13

(21)申请号 201520555179.7

(22)申请日 2015.07.29

(73)专利权人 宁波市集客网络科技有限公司
地址 315033 浙江省宁波市江北区洪塘西路98号3幢

(72)发明人 郭海浩

(74)专利代理机构 宁波诚源专利事务所有限公司 33102
代理人 袁忠卫 林辉

(51)Int.Cl.
E04B 1/343(2006.01)
E04B 1/76(2006.01)
E04H 1/12(2006.01)
F24F 7/013(2006.01)

权利要求书1页 说明书2页 附图2页

(54)实用新型名称

一种集装箱式移动房

(57)摘要

本实用新型公开了一种集装箱式移动房，包括集装箱，所述集装箱包括顶板、底板、以及设置在顶板和底板之间的侧板，其特征在于：在所述顶板朝向集装箱内的一侧开设有通风孔，在所述顶板内形成有夹层，所述通风孔与所述夹层内连通，所述集装箱外设有与所述夹层内连通的风机，所述夹层内还形成空气隔热层。在集装箱内设置有通风隔热结构，可加快集装箱内的空气流通，避免集装箱内温度过高；利用通风隔热结构内的空间布线，使得走线方便而安全。

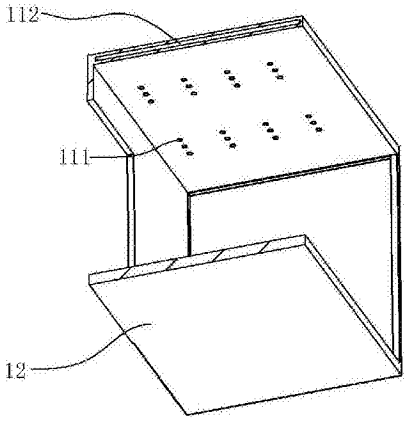

CN 204959969 U

1. 一种集装箱式移动房，包括集装箱，所述集装箱包括顶板、底板、以及设置在顶板和底板之间的侧板，其特征在于：在所述顶板朝向集装箱内的一侧开设有通风孔，在所述顶板内形成有夹层，所述通风孔与所述夹层内连通，所述集装箱外设有与所述夹层内连通的风机，所述夹层内还形成空气隔热层。

2. 如权利要求 1 所述的集装箱式移动房，其特征在于：在所述顶板的内侧表面还贴附一层防潮、防火、保温的隔热板。

3. 如权利要求 1 或 2 所述的集装箱式移动房，其特征在于：所述集装箱可拆卸地连接在基座 (4) 上，所述集装箱外设置有支架 (5)，所述支架 (5) 分别与所述基座 (4) 和集装箱可拆卸连接。

4. 如权利要求 1 或 2 所述的集装箱式移动房，其特征在于：所述集装箱的至少一个侧板局部镂空而设置玻璃。

5. 如权利要求 4 所述的集装箱式移动房，其特征在于：所述集装箱的其余侧板中的一个上开设有用于进出的门。

一种集装箱式移动房

技术领域

[0001] 本实用新型涉及一种集装箱，尤其是一种集装箱式移动房。

背景技术

[0002] 集装箱房是一种具有薄的墙壁、带有窗或门的建筑物，它具有建设起来速度快，而且可移动性强，可反复使用的特点，因此常被用作在野外使用的移动厨房、活动板房等，或者用作移动餐厅、售货厅、展厅等。

[0003] 如申请号为 201010518040.7 的中国专利申请公开的一种集装箱活动房，包括集装箱式房屋本体、发电设备和与发电设备电性连接以控制发电设备工作的智能控制器；又如申请号为 201510024448.1 的中国专利申请公开的一种集装箱房及组合式集装箱房，包括集装箱体，集装箱体包括一个底板、一个顶板、两个相对设置的长侧板以及两个相对设置的短侧板，，两个长侧板中，至少有一个长侧板与底板铰接配合，集装箱体内与底板铰接的长侧板的内侧设有可向外展开的遮挡板，遮挡板与顶板铰接配合，集装箱体内设有若干分别用于推动遮挡板以及与底板铰接的长侧板转动的第一液压油缸。

[0004] 上述的这些集装箱式的房屋，由于集装箱内空气流通不顺畅，而且在阳光照射后，容易导致房屋内温度过高，不适于停留或居住。

实用新型内容

[0005] 本实用新型所要解决的技术问题是针对上述现有技术存在的问题，提供一种促进空气流通的集装箱式移动房。

[0006] 本实用新型解决上述技术问题所采用的技术方案为：一种集装箱式移动房，包括集装箱，所述集装箱包括顶板、底板、以及设置在顶板和底板之间的侧板，其特征在于：在所述顶板朝向集装箱内的一侧开设有通风孔，在所述顶板内形成有夹层，所述通风孔与所述夹层内连通，所述集装箱外设有与所述夹层内连通的风机，所述夹层内还形成空气隔热层。

[0007] 进一步地，为更好的隔热，在所述顶板的内侧表面还可以贴附一层防潮、防火、保温的隔热板。

[0008] 所述集装箱可拆卸地连接在基座上，所述集装箱外设置有支架，所述支架分别与所述基座和集装箱可拆卸连接。由此，可在支架上种植花草、水果，如葡萄等，既可以起到遮阳的作用，又能使得移动房整体显得美观。

[0009] 为便于采光和进行装饰，所述集装箱的至少一个侧板局部镂空而设置玻璃。

[0010] 进一步地，所述集装箱的其余侧板中的一个上开设有用于进出的门。

[0011] 与现有技术相比，本实用新型的优点在于：在集装箱内设置有通风隔热结构，可加快集装箱内的空气流通，避免集装箱内温度过高；利用通风隔热结构内的空间布线，使得走线方便而安全。

附图说明

[0012] 图 1 为本实用新型的移动房的结构示意图；

[0013] 图 2 为本实用新型的移动房的第一集装箱的结构示意图；

[0014] 图 3 为图 2 中的第一集装箱的剖视图。

具体实施方式

[0015] 以下结合附图实施例对本实用新型作进一步详细描述。

[0016] 参见图 1 ～图 3，一种集装箱式移动房，包括至少一个集装箱，在本实用新型优选的实施例中，包括三个集装箱，互相可拆卸连接而成，连接后形成的移动房优选的可用作咖啡屋、餐厅等，在本实用新型中，以咖啡屋为例。在下文的描述中，以顾客进入咖啡屋的方向为“前”，远离顾客的方向为“后”。

[0017] 三个集装箱分别为第一集装箱 1、第二集装箱 2 和第三集装箱 3，其中，第一集装箱 1 的尺寸优选的小于第二集装箱 2 和第三集装箱 3，如，第一集装箱 1 采用 20GP 规格，而第二集装箱 2 和第三集装箱 3 采用 40GP 规格。第一集装箱 1 和第二集装箱 2 互相连接并且可拆卸地设置在基座 4 上，基座 4 用于与地面可拆卸连接，第三集装箱 3 设置在第一集装箱 1 和第二集装箱 2 上方，从而形成两层的结构，能在有限的地面上扩展空间，以便容纳更多的顾客。

[0018] 第一集装箱 1 包括顶板 11、底板 12、位于顶板 11 和底板 12 之间的各侧面上的侧板 13，其中，第一集装箱 1 位于前侧和 / 或相邻的一个侧板 13 上可以至少局部镂空而设置玻璃 14，从而不仅可以加强移动房内的采光，也可以在玻璃 14 上进行装饰。而第一集装箱 1 的后侧则不设置侧板 13，形成开口。

[0019] 第一集装箱 1 与前侧相邻的另一个侧板 13 上则设置有门 15，以便顾客进出移动房。

[0020] 第一集装箱 1 内设有通风隔热结构，包括在顶板 11 朝向第一集装箱 1 内的一侧开设的通风孔 111，以及在顶板 11 内形成的夹层 112，通风孔 111 与夹层 112 内连通，第一集装箱 1 外还设有与夹层 112 内连通的风机 16，用于通过通风孔 111 对第一集装箱 1 内部进行换气。此外，由于夹层 112 的存在，可使得其内形成空气隔热层，以避免第一集装箱 1 内部温度过高。在顶板 11 的内侧表面还可以贴附一层环保的、具有防潮、防火、保温功能的隔热板。

[0021] 第二集装箱 2 和第三集装箱 3 同样的分别包括顶板、底板、位于顶板和底板之间的侧板。第二集装箱 2 与第一集装箱 1 相邻设置，并且在连接处连通，第二集装箱 2 的前侧设置有支架 5，支架 5 可呈倒置的 L 型，支架 5 的底部与基座 4 可拆卸连接，而顶部的两侧则分别与第一集装箱 1 和第二集装箱 2 的顶板可拆卸连接。由此，可在支架 5 上种植花草、水果，如葡萄等，既可以起到遮阳的作用，又能使得咖啡屋整体显得美观。

[0022] 第三集装箱 3 设置在第一集装箱 1 和第二集装箱 2 的至少部分的上方，第三集装箱 3 通过搭建在室外的楼梯 6 进出。

[0023] 上述的第二集装箱 2 和第三集装箱 3 内同样可设有上述的通风隔热结构，而上文中的可拆卸连接的优选方式，可以为通过螺栓连接。

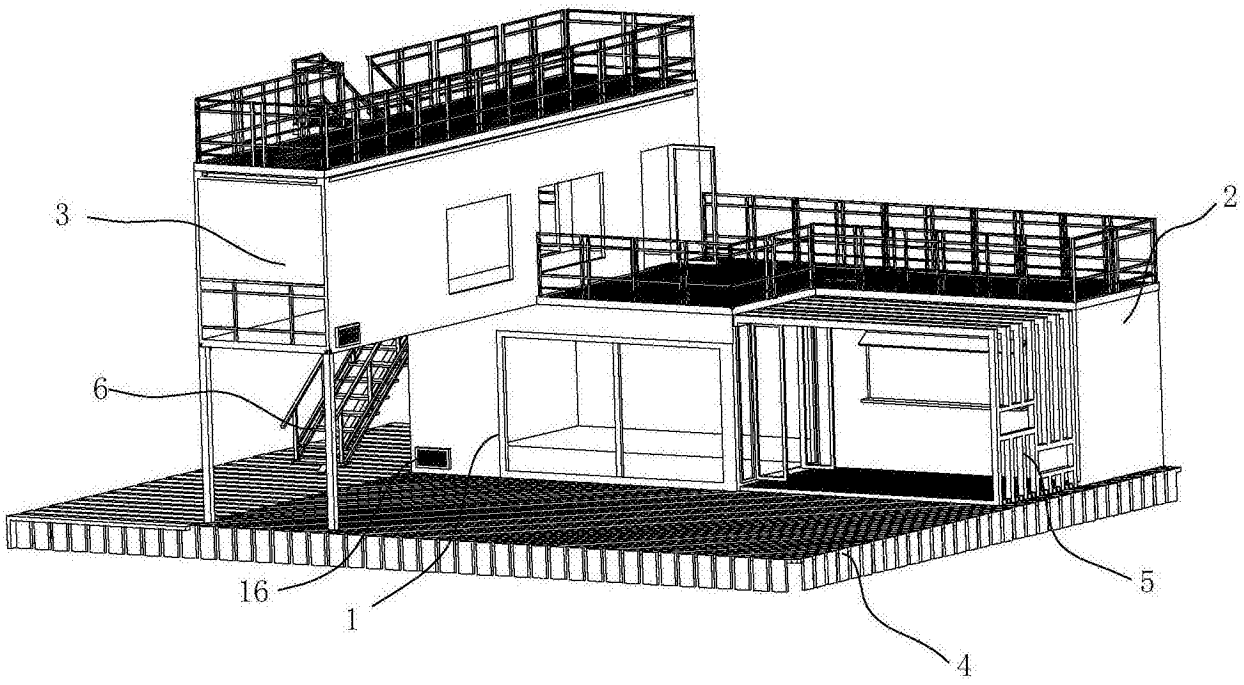

图 1

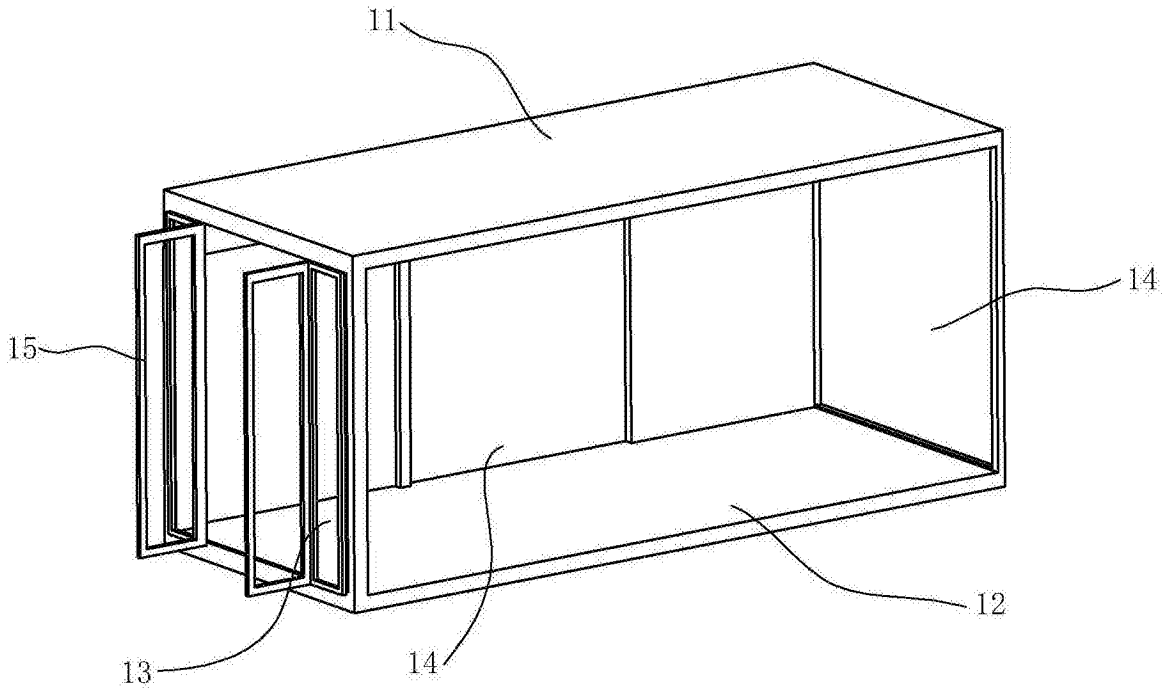

图 2

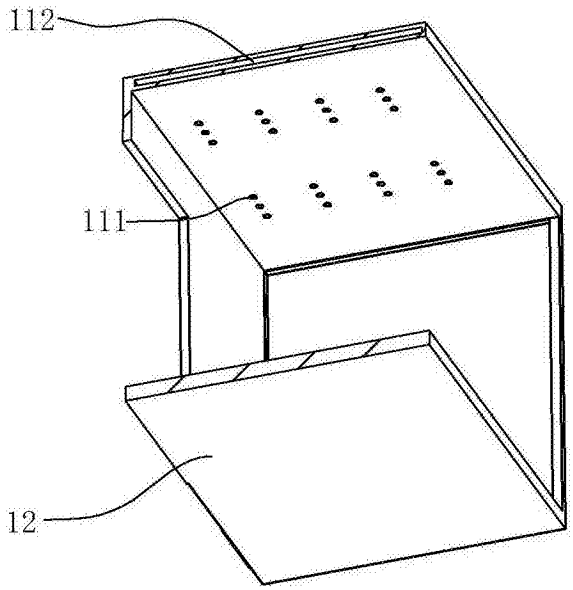

图 3