(12) 특허협력조약에 의하여 공개된 국제출원

(19) 세계지식재산권기구
국제사무국

(43) 국제공개일
2017 년 6 월 29 일 (29.06.2017)

WIPO | PCT

(10) 국제공개번호
WO 2017/111247 A1

(51) 국제특허분류:
A45D 34/00 (2006.01) *B65D 83/00* (2006.01)
A45D 34/04 (2006.01)

(21) 국제출원번호: PCT/KR2016/008697

(22) 국제출원일: 2016 년 8 월 8 일 (08.08.2016)

(25) 출원언어: 한국어

(26) 공개언어: 한국어

(30) 우선권정보:
10-2015-0185238 2015 년 12 월 23 일 (23.12.2015) KR

(71) 출원인: **주식회사 엘지생활건강 (LG HOUSEHOLD & HEALTH CARE LTD.)** [KR/KR]; 03184 서울시 종로구 새문안로 58, Seoul (KR).

(72) 발명자: **오세웅 (OH, Se Woong)**; 34114 대전시 유성구 가정로 175 (장동), Daejeon (KR). **김현정 (KIM, Hyeon Jeong)**; 34114 대전시 유성구 가정로 175 (장동), Daejeon (KR).

(74) 대리인: **강신섭 (KANG, Sin Seob)**; 04631 서울시 중구 퇴계로 100 스테이트타워 남산 8 층, Seoul (KR).

(81) 지정국 (별도의 표시가 없는 한, 가능한 모든 종류의 국내 권리의 보호를 위하여): AE, AG, AL, AM, AO, AT, AU, AZ, BA, BB, BG, BH, BN, BR, BW, BY, BZ, CA, CH, CL, CN, CO, CR, CU, CZ, DE, DK, DM, DO, DZ, EC, EE, EG, ES, FI, GB, GD, GE, GH, GM, GT, HN, HR, HU, ID, IL, IN, IR, IS, JP, KE, KG, KN, KP, KZ, LA, LC, LK, LR, LS, LU, LY, MA, MD, ME, MG, MK, MN, MW, MX, MY, MZ, NA, NG, NI, NO, NZ, OM, PA, PE, PG, PH, PL, PT, QA, RO, RS, RU, RW, SA, SC, SD, SE, SG, SK, SL, SM, ST, SV, SY, TH, TJ, TM, TN, TR, TT, TZ, UA, UG, US, UZ, VC, VN, ZA, ZM, ZW.

(84) 지정국 (별도의 표시가 없는 한, 가능한 모든 종류의 역내 권리의 보호를 위하여): ARIPO (BW, GH, GM, KE, LR, LS, MW, MZ, NA, RW, SD, SL, ST, SZ, TZ, UG, ZM, ZW), 유라시아 (AM, AZ, BY, KG, KZ, RU, TJ, TM), 유럽 (AL, AT, BE, BG, CH, CY, CZ, DE, DK, EE, ES, FI, FR, GB, GR, HR, HU, IE, IS, IT, LT, LU, LV, MC, MK, MT, NL, NO, PL, PT, RO, RS, SE, SI, SK, SM, TR), OAPI (BF, BJ, CF, CG, CI, CM, GA, GN, GQ, GW, KM, ML, MR, NE, SN, TD, TG).

공개:

— 국제조사보고서와 함께 (조약 제 21 조(3))

(54) **Title**: MESH NET ASSEMBLY FOR COSMETIC CONTAINER AND COSMETIC CONTAINER HAVING SAME

(54) **발명의 명칭** : 화장품 용기용 메쉬망 조립체 및 이를 구비한 화장품 용기

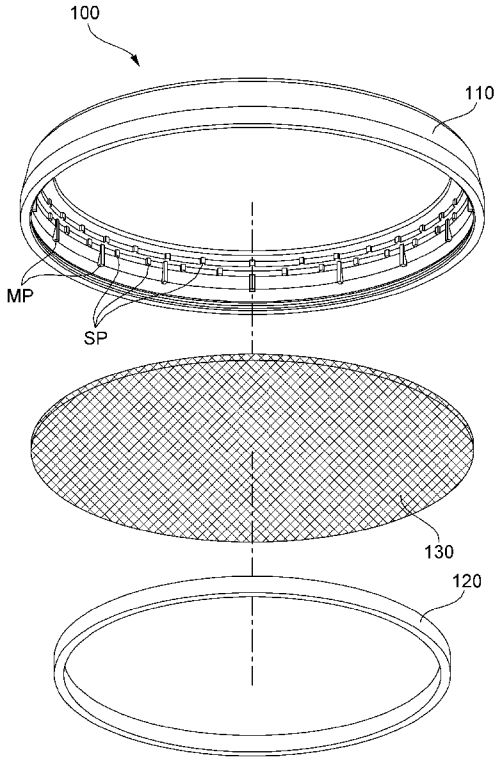

(57) **Abstract**: A mesh net assembly for a cosmetic container is disclosed. The assembly comprises: an outer fixing ring having a plurality of protrusions formed on an inner circumferential surface thereof; an inner fixing ring formed to have an outer circumferential surface in close contact with the inner circumferential surface of the outer fixing ring; and a mesh net inserted and fixed between the outer fixing ring and the inner fixing ring. Therefore, the assembly can prevent sagging or separation of the mesh net.

(57) **요약서**: 화장품 용기용 메쉬망 조립체가 개시된다. 내주면에 복수의 돌기가 형성되는 외측 고정링, 상기 외측 고정링의 내주면에 외주면이 밀착되게 형성되는 내측 고정링 및, 상기 외측 고정링과 상기 내측 고정링 사이에 삽입 고정되는 메쉬망을 포함하여, 메쉬망의 처짐 및 이탈 등을 방지할 수 있다.

WO 2017/111247 A1

명세서

발명의 명칭: 화장품 용기용 메쉬망 조립체 및 이를 구비한 화장품 용기

기술분야

[1] 본 발명은 화장품 용기용 메쉬망 조립체 및 이를 구비한 화장품 용기에 관한 것으로, 특히 콤택트 형태의 화장품 용기용 메쉬망 조립체 및 이를 구비한 화장품 용기에 관한 것이다.

배경기술

[2] 일반적으로 화장에 사용되는 화장품은 다양하게 개시되어 있으나, 크게 기초 화장품, 메이크업(make-up) 화장품이 주종을 이루고 있고 그 용도에 대해서는 널리 알려져 있다.

[3] 특히, 가장 널리 사용되는 화장품으로는 메이크업 화장품으로서 베이스 메이크업 화장품과 포인트 메이크업 화장품으로 구분될 수 있다.

[4] 베이스 메이크업 화장품은 분 형태의 파운데이션이 있으며 일반적으로 볼 터치 등에 사용된다. 포인트 메이크업 화장품으로는 마스카라, 아이라인, 립스틱 등이 있다. 이들 화장품들 중 소모성이 가장 많은 화장품으로는 파운데이션을 들 수 있다.

[5] 이러한 파운데이션은 색조가 있는 분말 원료에 고착제, 유화제와 같은 성분을 혼합하고 일정의 온도에서 용융, 냉각시킨 다음 고형화된 파우더를 화장품 용기 내에 수납하고, 사용 시에 내부에 수용된 화장 용구인 퍼프를 이용하여 파우더를 묻혀 얼굴에 바르도록 되어 있다.

[6] 그런데 최근에는 고형의 파우더가 갖고 있는 사용상의 불편함으로 인해 수분이 함유된 액상으로 개량하여 얼굴 화장의 용이성은 물론 화장에 따른 피부에 뭉침이 없이 골고루 펴서 밀착감이 있게 화장을 수행할 수 있도록 하는 콤팩트가 개발 되어 사용되고 있다.

[7] 이와 같은 콤팩트, 즉 화장품 용기는 도시하지는 않았지만, 액상 파우더(화장료)가 함침된 함침재가 보관되는 내부 케이스와, 함침재 상부에 배치되는 메쉬망, 내부 케이스를 외측에서 둘러싸는 외부 케이스와, 외부 케이스에 힌지 결합되며 외부 케이스를 완전히 닫는 화장품 용기 뚜껑을 포함할 수 있다.

[8] 여기서, 메쉬망은 함침재의 화장료를 균일하게 토출되도록 도와주는 것으로서, 일반적으로 상부 고정링, 하부 고정링 사이에 고정되어 있다.

[9] 이러한 구성에 의해서, 화장품 용기 뚜껑을 연 후, 퍼프를 이용해 메쉬망을 눌러 함침재를 가압하고, 함침재로부터 토출되는 화장료를 퍼프가 흡인하게 되면 퍼프에 흡인된 화장료를 얼굴에 발라 화장을 수행할 수 있다.

[10] 그런데, 상기 화장 과정이 반복적으로 수행되는 경우, 상부 고정링, 하부 고정링

사이에 고정되어 있는 메쉬망이 처지거나 이탈되는 등의 문제점이 있었다.

발명의 상세한 설명

기술적 과제

[11] 이에 본 발명은 상기한 사정을 감안하여 안출된 것으로, 메쉬망의 처짐 및 이탈 등을 방지하는 화장품 용기용 메쉬망 조립체 및 이를 구비한 화장품 용기를 제공하는 데 그 목적이 있다.

과제 해결 수단

[12] 상기 목적을 달성하기 위한 본 발명의 실시 예에 따른 화장품 용기용 메쉬망 조립체는 내주면에 복수의 돌기가 형성되는 외측 고정링; 상기 외측 고정링의 내주면에 외주면이 밀착되게 형성되는 내측 고정링; 및 상기 외측 고정링과 상기 내측 고정링 사이에 삽입 고정되는 메쉬망;을 포함할 수 있다.

[13] 상기 복수의 돌기는 주돌기 및 보조돌기를 포함하며, 상기 주돌기 및 상기 보조돌기는 서로 다른 길이를 가질 수 있다.

[14] 상기 외측 고정링은, 상부가 하부보다 직경이 작을 수 있다.

[15] 상기 내측 고정링은, 상기 외측 고정링보다 수직 방향 길이가 짧을 수 있다.

[16] 상기 내측 고정링은 연질 성분을 포함할 수 있다.

[17] 상기 메쉬망은, 이종 재질을 포함할 수 있다.

[18] 상기 목적을 달성하기 위한 본 발명의 실시 예에 따른 메쉬망 조립체를 구비한 화장품 용기는 메쉬망 조립체; 및 화장료가 수용되는 소정 공간을 가지는 화장품 용기 본체;를 포함하며, 상기 메쉬망 조립체는 상기 소정 공간을 형성하는 상기 화장품 용기 본체 내측면에 맞닿도록 배치될 수 있다.

[19] 상기 화장품 용기 본체의 소정 공간에는, 화장료가 함침되는 함침재가 수용될 수 있다.

[20] 상기 함침재는 탄성 복원력을 가질 수 있다.

[21] 상기 화장품 용기 본체에는 단턱부가 형성되며, 상기 메쉬망 조립체는, 상기 함침재를 가압하고 나서 상기 함침재의 탄성 복원력에 의해 상기 단턱부에 걸리게 되어 상승 거리가 제한될 수 있다.

발명의 효과

[22] 따라서, 본 발명의 실시 예에 따른 화장품 용기용 메쉬망 조립체 및 이를 구비한 화장품 용기에 의하면, 새로운 구조 적용을 통해 메쉬망을 종래 보다 더욱 단단히 고정 시킴으로써, 메쉬망에 외부 힘이 반복적으로 가해지더라도 메쉬망의 처짐 및 이탈 등을 방지할 수 있다.

도면의 간단한 설명

[23] 도 1은 본 발명의 실시 예에 따른 화장품 용기용 메쉬망 조립체의 분해 사시도이다.

[24] 도 2는 본 발명의 실시 예에 따른 메쉬망 조립체의 외측 고정링의 수직 단면도이다.

[25] 도 3은 본 발명의 실시 예에 따른 메쉬망 조립체를 구비한 화장품 용기의 수직 단면도이다.

[26] 도 4는 본 발명의 실시 예에 따른 메쉬망 조립체를 구비한 화장품 용기의 동작 설명도이다.

발명의 실시를 위한 최선의 형태

[27] 이하, 본 발명의 바람직한 실시 예를 첨부된 도면들을 참조하여 상세히 설명한다. 우선 각 도면의 구성 요소들에 참조 부호를 부가함에 있어서, 동일한 구성 요소들에 대해서는 비록 다른 도면상에 표시되더라도 가능한 한 동일한 부호를 가지도록 하고 있음에 유의해야 한다. 또한, 이하에서 본 발명의 바람직한 실시 예를 설명할 것이나, 본 발명의 기술적 사상은 이에 한정하거나 제한되지 않고 당업자에 의해 변형되어 다양하게 실시될 수 있음은 물론이다.

[28]

[29] 도 1을 참고하면, 본 발명의 실시 예에 따른 화장품 용기용 메쉬망 조립체(100)는 외측 고정링(110), 내측 고정링(120) 및 메쉬망(130)을 포함하며, 외측 고정링(110)의 내주면에 복수의 돌기가 형성됨으로써, 외측 고정링(110) 내부에 메쉬망(130)이 위치한 상태에서 외측 고정링(110)에 내측 고정링(120)이 결합되고, 메쉬망(130)이 외측 고정링(110)과 내측 고정링(120) 사이에 삽입 고정되면, 메쉬망(130)이 더욱 단단히 고정된 상태로 제공될 수 있으며, 이를 통해 메쉬망(130)의 처짐 및 이탈 등이 방지될 수 있다.

[30] 도 1 및 도 2를 참고하면, 외측 고정링(110)은 소정면적의 내주면과 외주면을 가지는 링형상의 부재이다. 외측 고정링(110)은 형태 변형이 일어나지 않도록 경질 성분을 포함하여 형성될 수 있다. 외측 고정링(110)은 내주면에 복수의 돌기가 형성될 수 있다. 여기서, 복수의 돌기는 주돌기(mp) 및 보조돌기(sp)를 포함할 수 있다.

[31] 주돌기(mp) 및 보조돌기(sp)는 서로 다른 길이를 가질 수 있다. 보조돌기(sp)는 주돌기(mp) 사이에 위치할 수 있다. 이러한 주돌기(mp) 및 보조돌기(sp)는, 외측 고정링(110), 내측 고정링(120) 및, 메쉬망(130)의 결합 시, 외측 고정링(110)에 내측 고정링(120)이 더욱 단단히 결합되도록 도와주고, 외측 고정링(110)과 내측 고정링(120) 사이에 메쉬망(130)이 단단히 고정되도록 도와준다.

[32] 외측 고정링(110)은 상부(top)가 하부(bottom)보다 직경이 작게 형성되는 것이 바람직하다. 이를 통해 내측 고정링(120)은 외측 고정링(110)의 하부(bottom)로부터 삽입되어 외측 고정링(110)의 내측면에 밀착 결합되고, 외측 고정링(110)의 상부(top) 방향으로 빠져 나가지 않게 된다.

[33]

[34] 다시 도 1을 참고하면, 내측 고정링(120)은 소정면적의 내주면과 외주면을 가지는 링형상의 부재이다. 내측 고정링(120)은 외측 고정링(110)의 형상과 유사하며, 외측 고정링(110) 보다 직경이 작을 수 있다. 내측 고정링(120)은 외측

고정링(110) 보다 수직 방향 길이가 짧을 수 있다. 이를 통해 외측 고정링(110)과 내측 고정링(120)의 결합력이 강화된다.

[35] 내측 고정링(120)은 외측 고정링(110)과 달리, 연질 성분을 포함하여 형성될 수 있다. 내측 고정링(120)은 연한 성질을 가지고 있으나, 전체적으로 단단한 성질이다. 또한, 내측 고정링(120)의 외주는 외측 고정링(110)의 복수의 돌기를 연결하는 원주보다 직경이 크게 형성될 수 있다.

[36] 이를 통해 내측 고정링(120)이 외측 고정링(110)에 결합될 때, 외측 고정링(110)의 복수의 돌기에 맞닿게 되는 내측 고정링(120)의 소정 부분이 소정 깊이 들어가게 되고, 외측 고정링(110)과 내측 고정링(120)은 더욱 단단히 결합할 수 있다.

[37] 메쉬망(130)은, 메쉬망 조립체가 화장품 용기 내에 장착될 때, 화장품 용기 내의 함침재에 함침되어 있는 화장료의 배출구로 이용되는 것이다. 메쉬망(130)은 평평한 면에 복수의 홀을 가지는 형상으로 복수의 홀을 통해 화장료의 배출이 가능하다. 메쉬망(130)은 외측 고정링(110)과 내측 고정링(120) 사이에 삽입 고정될 수 있다.

[38] 메쉬망(130)은 천 재질 및 금속 재질 등이 포함된 이종 재질로 형성될 수 있다. 메쉬망(130)의 직경은 외측 고정링(110)의 내부 직경보다 큰 것이 바람직하다. 이를 통해 메쉬망(130)의 가장자리 소정 부분이 접히고 외측 고정링(110)과 내측 고정링(120) 사이에 삽입 고정될 수 있다.

[39] 따라서, 본 발명의 실시 예에 따른 메쉬망 조립체(100)는 종래 보다 더욱 단단히 메쉬망(130)이 외측 고정링(110)과 내측 고정링(120) 사이에 삽입 고정될 수 있으며, 메쉬망(130)의 처짐 및 이탈 등이 방지될 수 있다.

[40]

[41] 도 3 및 도 4를 참고하면, 본 발명의 실시 예에 따른 메쉬망 조립체를 구비한 화장품 용기(10)는 메쉬망 조립체(100) 및 화장품 용기 본체(200)를 포함하며, 화장품 용기 본체(200)의 수용 공간에 화장료가 수용되고, 메쉬망 조립체(100)가 화장품 용기 본체(200)의 소정 공간을 형성하는 내측면에 맞닿도록 배치됨으로써, 사용자의 눌림 동작에 의해 메쉬망 조립체(100)가 화장료를 가압할 때, 메쉬망(130)의 처짐이나 이탈없이, 화장료의 토출을 가능하게 한다.

[42] 화장품 용기 본체(200)는 내부 케이스(210), 외부 케이스(220) 및 화장품 용기 뚜껑(230)을 포함하며, 전체 형상이 콤팩트 화장품 형상일 수 있다.

[43] 내부 케이스(210) 안쪽에는 화장료가 수용될 수 있다. 화장료는 사용자 피부 미용에 이용되는 것으로, 필요에 따라 함침재(Imp)에 함침될 수 있다. 이런 경우에는 함침재(Imp)가 내부 케이스(210)에 수용될 수도 있다. 함침재(Imp)는 탄성 복원력을 가지는 것으로서, 예컨대 스펀지일 수 있다.

[44] 메쉬망 조립체(100)는 화장료 상부 및 내부 케이스(210) 내주면에 맞닿도록 배치될 수 있다.

[45] 한편, 내부 케이스(210)에 함침재(Imp)가 수용되는 경우에는 내부 케이스(210)

상단(도 4 기준)에 단턱부(211)가 형성될 수 있다. 메쉬망 조립체(100)는, 사용자의 퍼프(300)에 의해 눌러져 함침재(Imp)를 가압하고 나서, 사용자 힘이 사라질 때 함침재(Imp)의 탄성 복원력에 의해 상부 방향으로 상승하게 되는데, 이때 단턱부(211)에 걸리게 되어 상승 거리가 제한될 수 있다.

[46] 내부 케이스(210)는 외부 케이스(220)의 내측에 형성되고, 외부 케이스(220)에는 화장품 용기 뚜껑(230)이 회전 가능하게 힌지 결합될 수 있다.

[47] 화장품 용기 뚜껑(230)은, 외부 케이스(220)를 덮은 상태일 때 퍼프(300)를 수용할 정도의 공간이 형성될 수 있다.

[48] 따라서, 본 발명의 실시 예에 따른 화장품 용기(10)는 사용자 퍼프(300)에 의해 메쉬망 조립체(100)가 눌러져 화장료를 가압할 때, 화장료를 토출시켜 메쉬망 조립체(100)를 지나 사용자 퍼프(300)에 제공할 수 있으며, 상기한 동작이 반복적으로 수행되더라도 메쉬망 조립체(100)의 메쉬망(130)이 처지거나 이탈되는 현상이 일어나지 않도록 할 수 있다.

[49]

[50] 이상의 설명은 본 발명의 기술 사상을 예시적으로 설명한 것에 불과한 것으로서, 본 발명이 속하는 기술 분야에서 통상의 지식을 가진 자라면 본 발명의 본질적인 특성에서 벗어나지 않는 범위 내에서 다양한 수정, 변경 및 치환이 가능할 것이다. 따라서, 본 발명에 개시된 실시 예 및 첨부된 도면들은 본 발명의 기술 사상을 한정하기 위한 것이 아니라 설명하기 위한 것이고, 이러한 실시 예 및 첨부된 도면에 의하여 본 발명의 기술 사상의 범위가 한정되는 것은 아니다.

청구범위

[청구항 1] 내주면에 복수의 돌기가 형성되는 외측 고정링;
상기 외측 고정링의 내주면에 외주면이 밀착되게 형성되는 내측 고정링; 및
상기 외측 고정링과 상기 내측 고정링 사이에 삽입 고정되는 메쉬망;
을 포함하는 화장품 용기용 메쉬망 조립체.

[청구항 2] 제 1항에 있어서,
상기 복수의 돌기는 주돌기 및 보조돌기를 포함하며,
상기 주돌기 및 상기 보조돌기는 서로 다른 길이를 가지는 것을 특징으로 하는 메쉬망 조립체.

[청구항 3] 제 1항에 있어서,
상기 외측 고정링은, 상부가 하부보다 직경이 작은 것을 특징으로 하는 메쉬망 조립체.

[청구항 4] 제 3항에 있어서,
상기 내측 고정링은, 상기 외측 고정링보다 수직 방향 길이가 짧은 것을 특징으로 하는 메쉬망 조립체.

[청구항 5] 제 1항에 있어서,
상기 내측 고정링은 연질 성분을 포함하는 메쉬망 조립체.

[청구항 6] 제 1항에 있어서,
상기 메쉬망은, 이종 재질을 포함하는 메쉬망 조립체.

[청구항 7] 제 1항 내지 제 6항 중 어느 한 항에 따른 메쉬망 조립체; 및
화장료가 수용되는 소정 공간을 가지는 화장품 용기 본체;를 포함하며,
상기 메쉬망 조립체는 상기 소정 공간을 형성하는 상기 화장품 용기 본체 내측면에 맞닿도록 배치되는 것인 메쉬망 조립체를 구비한 화장품 용기.

[청구항 8] 제 7항에 있어서,
상기 화장품 용기 본체의 소정 공간에는,
상기 화장료가 함침되는 함침재가 수용되는 것을 특징으로 하는 메쉬망 조립체를 구비한 화장품 용기.

[청구항 9] 제 8항에 있어서,
상기 함침재는 탄성 복원력을 가지는 것을 특징으로 하는 메쉬망 조립체를 구비한 화장품 용기.

[청구항 10] 제 9항에 있어서,
상기 화장품 용기 본체에는 단턱부가 형성되며,
상기 메쉬망 조립체는, 상기 함침재를 가압하고 나서 상기 함침재의 탄성 복원력에 의해 상기 단턱부에 걸리게 되어 상승 거리가 제한되는 것을 특징으로 하는 메쉬망 조립체를 구비한 화장품 용기.

[도1]

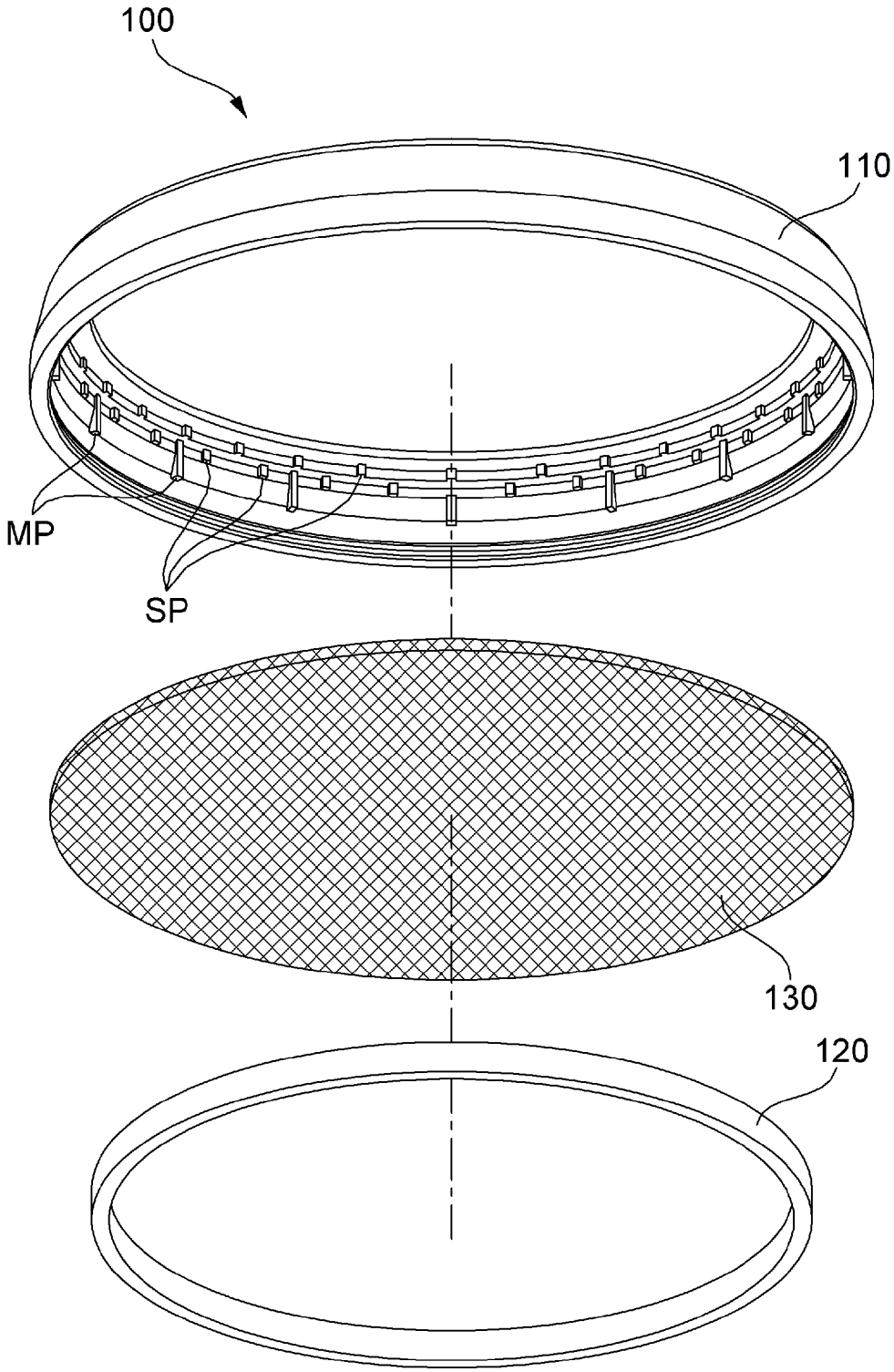

[도2]

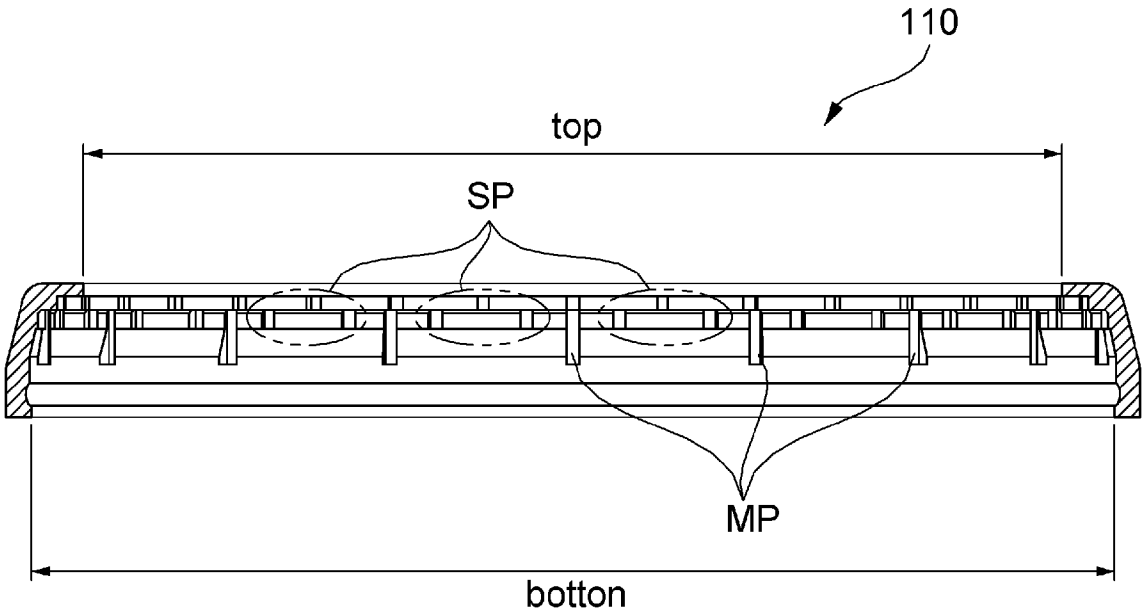

[도3]

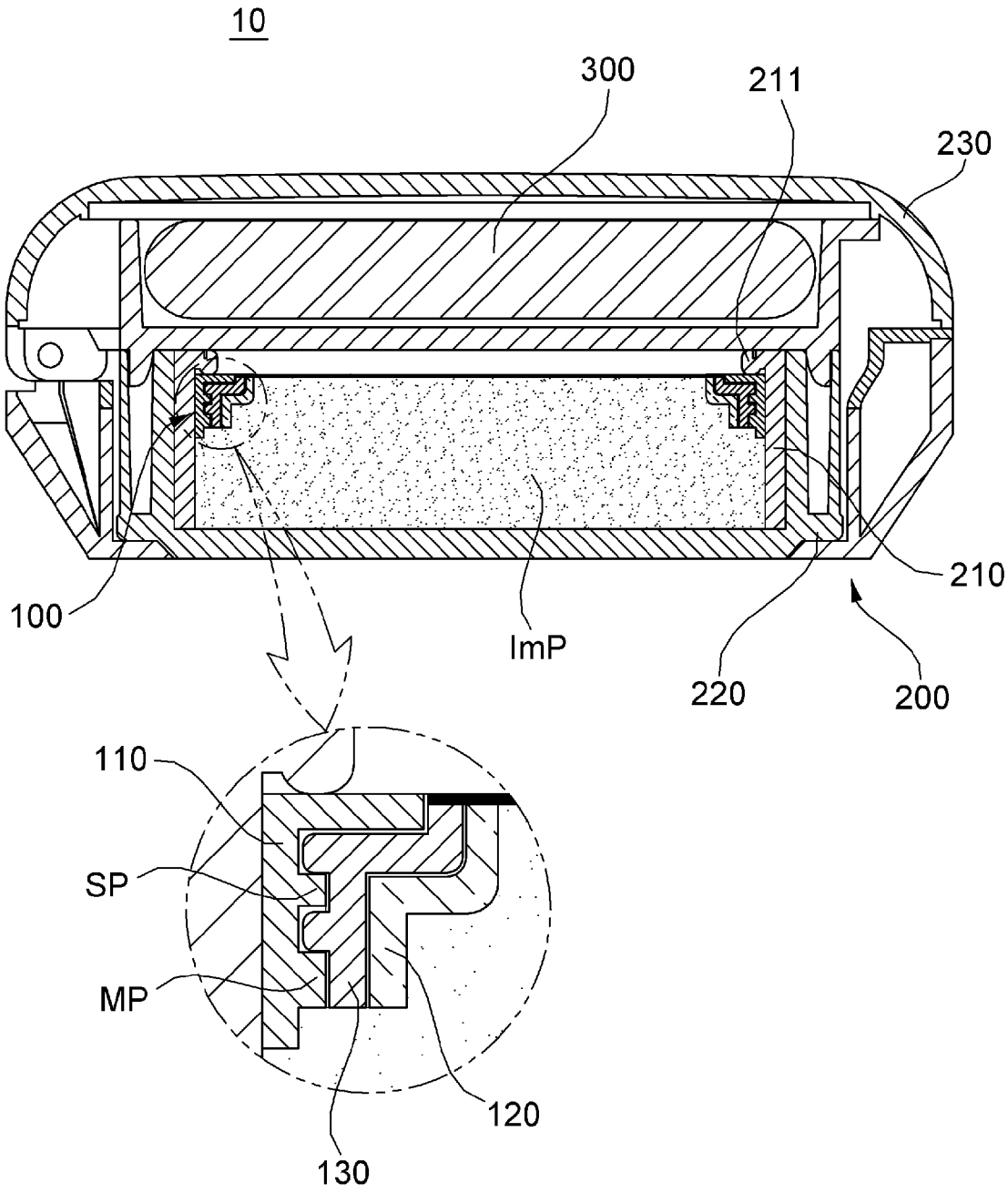

[도4]

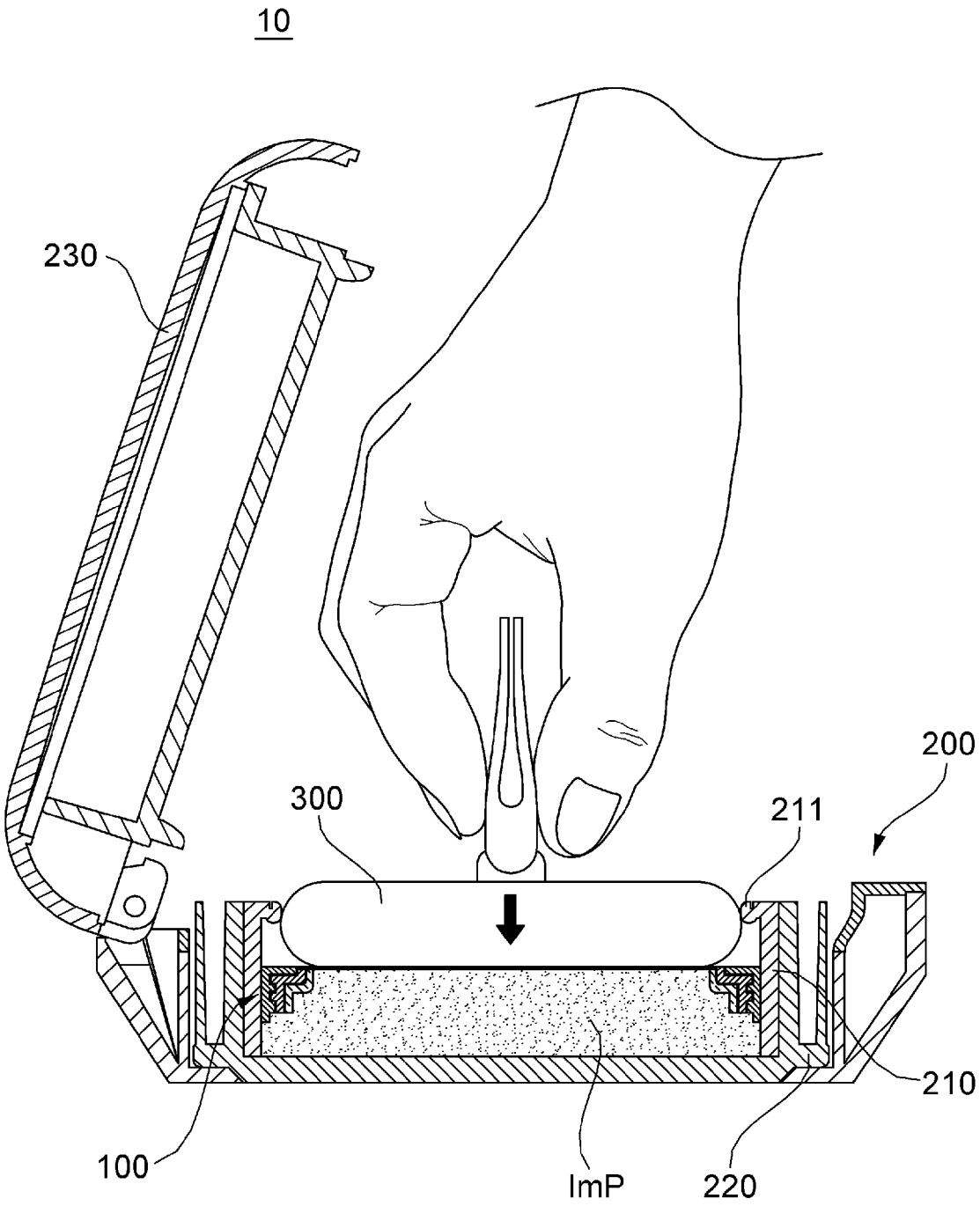

INTERNATIONAL SEARCH REPORT

International application No.
PCT/KR2016/008697

A. CLASSIFICATION OF SUBJECT MATTER

A45D 34/00(2006.01)i, A45D 34/04(2006.01)i, B65D 83/00(2006.01)i

According to International Patent Classification (IPC) or to both national classification and IPC

B. FIELDS SEARCHED

Minimum documentation searched (classification system followed by classification symbols)

A45D 34/00; B65D 83/00; A45D 33/00; B65D 43/16; A45D 40/00; B65D 25/02; A45D 34/04

Documentation searched other than minimum documentation to the extent that such documents are included in the fields searched
Korean Utility models and applications for Utility models: IPC as above
Japanese Utility models and applications for Utility models: IPC as above

Electronic data base consulted during the international search (name of data base and, where practicable, search terms used)

eKOMPASS (KIPO internal) & Keywords: cosmetic container, compact, mesh network, fixing ring, protrusion

C. DOCUMENTS CONSIDERED TO BE RELEVANT

Category*	Citation of document, with indication, where appropriate, of the relevant passages	Relevant to claim No.
X	KR 10-1552097 B1 (COSMECCA KOREA CO., LTD. et al.) 10 September 2015 See claim 1; figure 3.	1,3-10
A		2
A	KR 10-1541682 B1 (KIM, Jin Woo) 03 August 2015 See the entire document.	1-10
A	KR 10-2015-0073852 A (SAMWHA PLASTIC IND. CO.) 01 July 2015 See the entire document.	1-10
A	KR 20-0473573 Y1 (AMOREPACIFIC CORPORATION) 11 July 2014 See the entire document.	1-10
A	JP 3565461 B2 (KOSE CORP. et al.) 15 September 2004 See the entire document.	1-10

☐ Further documents are listed in the continuation of Box C. ☒ See patent family annex.

* Special categories of cited documents:
"A" document defining the general state of the art which is not considered to be of particular relevance
"E" earlier application or patent but published on or after the international filing date
"L" document which may throw doubts on priority claim(s) or which is cited to establish the publication date of another citation or other special reason (as specified)
"O" document referring to an oral disclosure, use, exhibition or other means
"P" document published prior to the international filing date but later than the priority date claimed
"T" later document published after the international filing date or priority date and not in conflict with the application but cited to understand the principle or theory underlying the invention
"X" document of particular relevance; the claimed invention cannot be considered novel or cannot be considered to involve an inventive step when the document is taken alone
"Y" document of particular relevance; the claimed invention cannot be considered to involve an inventive step when the document is combined with one or more other such documents, such combination being obvious to a person skilled in the art
"&" document member of the same patent family

Date of the actual completion of the international search	Date of mailing of the international search report
01 NOVEMBER 2016 (01.11.2016)	**01 NOVEMBER 2016 (01.11.2016)**
Name and mailing address of the ISA/KR Korean Intellectual Property Office Government Complex-Daejeon, 189 Seonsa-ro, Daejeon 302-701, Republic of Korea Facsimile No. 82-42-472-7140	Authorized officer Telephone No.

Form PCT/ISA/210 (second sheet) (January 2015)

INTERNATIONAL SEARCH REPORT
Information on patent family members

International application No.
PCT/KR2016/008697

Patent document cited in search report	Publication date	Patent family member	Publication date
KR 10-1552097 B1	10/09/2015	NONE	
KR 10-1541682 B1	03/08/2015	NONE	
KR 10-2015-0073852 A	01/07/2015	NONE	
KR 20-0473573 Y1	11/07/2014	WO 2015-026092 A1	26/02/2015
JP 3565461 B2	15/09/2004	JP 09-289917 A	11/11/1997

국 제 조 사 보 고 서

국제출원번호
PCT/KR2016/008697

A. 발명이 속하는 기술분류(국제특허분류(IPC))

A45D 34/00(2006.01)i, A45D 34/04(2006.01)i, B65D 83/00(2006.01)i

B. 조사된 분야

조사된 최소문헌(국제특허분류를 기재)
A45D 34/00; B65D 83/00; A45D 33/00; B65D 43/16; A45D 40/00; B65D 25/02; A45D 34/04

조사된 기술분야에 속하는 최소문헌 이외의 문헌
한국등록실용신안공보 및 한국공개실용신안공보: 조사된 최소문헌란에 기재된 IPC
일본등록실용신안공보 및 일본공개실용신안공보: 조사된 최소문헌란에 기재된 IPC

국제조사에 이용된 전산 데이터베이스(데이터베이스의 명칭 및 검색어(해당하는 경우))
eKOMPASS(특허청 내부 검색시스템) & 키워드: 화장품 용기, 콤팩트, 메쉬망, 고정링, 돌기

C. 관련 문헌

카테고리*	인용문헌명 및 관련 구절(해당하는 경우)의 기재	관련 청구항
X	KR 10-1552097 B1 (주식회사 코스메카코리아 등) 2015.09.10 청구항 1; 도면 3 참조.	1,3-10
A		2
A	KR 10-1541682 B1 (김진우) 2015.08.03 전문 참조.	1-10
A	KR 10-2015-0073852 A (주식회사 삼화플라스틱) 2015.07.01 전문 참조.	1-10
A	KR 20-0473573 Y1 ((주)아모레퍼시픽) 2014.07.11 전문 참조.	1-10
A	JP 3565461 B2 (KOSE CORP. 등) 2004.09.15 전문 참조.	1-10

☐ 추가 문헌이 C(계속)에 기재되어 있습니다.

☒ 대응특허에 관한 별지를 참조하십시오.

* 인용된 문헌의 특별 카테고리:

"A" 특별히 관련이 없는 것으로 보이는 일반적인 기술수준을 정의한 문헌

"E" 국제출원일보다 빠른 출원일 또는 우선일을 가지나 국제출원일 이후에 공개된 선출원 또는 특허 문헌

"L" 우선권 주장에 의문을 제기하는 문헌 또는 다른 인용문헌의 공개일 또는 다른 특별한 이유(이유를 명시)를 밝히기 위하여 인용된 문헌

"O" 구두 개시, 사용, 전시 또는 기타 수단을 언급하고 있는 문헌

"P" 우선일 이후에 공개되었으나 국제출원일 이전에 공개된 문헌

"T" 국제출원일 또는 우선일 후에 공개된 문헌으로, 출원과 상충하지 않으며 발명의 기초가 되는 원리나 이론을 이해하기 위해 인용된 문헌

"X" 특별한 관련이 있는 문헌. 해당 문헌 하나만으로 청구된 발명의 신규성 또는 진보성이 없는 것으로 본다.

"Y" 특별한 관련이 있는 문헌. 해당 문헌이 하나 이상의 다른 문헌과 조합하는 경우로 그 조합이 당업자에게 자명한 경우 청구된 발명은 진보성이 없는 것으로 본다.

"&" 동일한 대응특허문헌에 속하는 문헌

국제조사의 실제 완료일	국제조사보고서 발송일
2016년 11월 01일 (01.11.2016)	2016년 11월 01일 (01.11.2016)

ISA/KR의 명칭 및 우편주소
대한민국 특허청
(35208) 대전광역시 서구 청사로 189,
4동 (둔산동, 정부대전청사)
팩스 번호 +82-42-481-8578

심사관
조기윤
전화번호 +82-42-481-5655

국제조사보고서
대응특허에 관한 정보

국제출원번호
PCT/KR2016/008697

국제조사보고서에서 인용된 특허문헌	공개일	대응특허문헌	공개일
KR 10-1552097 B1	2015/09/10	없음	
KR 10-1541682 B1	2015/08/03	없음	
KR 10-2015-0073852 A	2015/07/01	없음	
KR 20-0473573 Y1	2014/07/11	WO 2015-026092 A1	2015/02/26
JP 3565461 B2	2004/09/15	JP 09-289917 A	1997/11/11