(19)国家知识产权局

(12)实用新型专利

(10)授权公告号 CN 221600496 U
(45)授权公告日 2024.08.27

(21)申请号 202322948454.9

(22)申请日 2023.11.01

(73)专利权人 首都医科大学附属北京安贞医院
地址 100029 北京市朝阳区安定门外安贞里首都医科大学附属北京安贞医院

(72)发明人 曹学静

(74)专利代理机构 杭州品众专利代理事务所(特殊普通合伙) 33459
专利代理师 陈雅晨

(51)Int.Cl.
A61G 12/00(2006.01)

权利要求书1页 说明书3页 附图4页

(54)实用新型名称

一种胸心外科护理用换药车

(57)摘要

本实用新型公开了一种胸心外科护理用换药车,包括换药车本体,的换药车本体上部设置有换药台,的换药车本体底部滑动连接抽屉,的抽屉前端固定连接把手,的换药车本体顶端一侧固定连接扶手,的换药车本体一侧底部固定连接卡接平台,的换药车本体另一侧底部固定连接垃圾箱,的垃圾箱顶端通过转轴连接有开合盖,的换药车本体底部固定连接基座,本实用新型与现有技术相比的优点在于:本实用新型整体式结构增强了换药车的整体结构的稳定性,设置有多个换药台增加了药品存放的面积,抽屉增加了物品的存放面积,防止物品占用药品的存放,拆卸式的放大镜减小了在日常使用中的不易观察伤口的换药的难度,可拆卸的照明装置使夜晚换药更加方便。

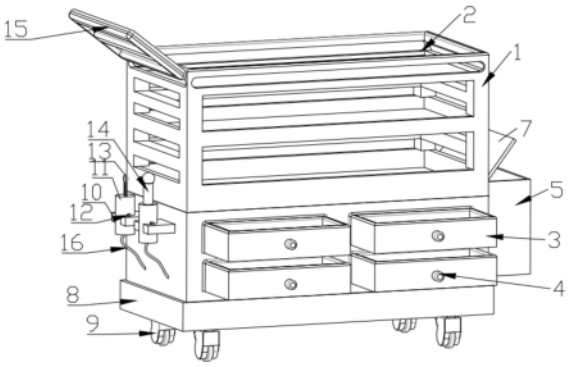

CN 221600496 U

1.一种胸心外科护理用换药车,其特征在于:包括换药车本体(1),所述的换药车本体(1)上部设置有换药台(2),所述的换药车本体(1)底部滑动连接抽屉(3),所述的抽屉(3)前端固定连接把手(4),所述的换药车本体(1)顶端一侧固定连接扶手(15),所述的换药车本体(1)一侧底部固定连接卡接平台(10),所述的换药车本体(1)另一侧底部固定连接垃圾箱(5),所述的垃圾箱(5)顶端通过转轴(6)连接有开合盖(7),所述的换药车本体(1)底部固定连接基座(8),所述的基座(8)底面固定连接万向轮(9),所述的卡接平台(10)设置有两个,所述的卡接平台(10)上卡接有握持柱(11),所述的握持柱(11)两端固定连接限位块(12),所述的握持柱(11)底面固定连接牵引绳(16),所述的牵引绳(16)另一端固定连接换药车本体(1)一侧底部,一个所述的握持柱(11)顶部固定连接放大镜(13),另一个所述的握持柱(11)顶部固定连接照明装置(14)。

2.根据权利要求1所述的一种胸心外科护理用换药车,其特征在于:所述的换药台(2)设置有三个平行分布在换药车本体(1)顶部。

3.根据权利要求1所述的一种胸心外科护理用换药车,其特征在于:所述的抽屉(3)设置有四个,均匀分布在换药车本体(1)底部。

4.根据权利要求1所述的一种胸心外科护理用换药车,其特征在于:所述的牵引绳(16)为尼龙弹力绳材质可进行伸缩。

5.根据权利要求1所述的一种胸心外科护理用换药车,其特征在于:所述的万向轮(9)上固定连接在基座(8)底面四个角落。

一种胸心外科护理用换药车

技术领域

[0001] 本实用新型涉及医疗器械技术领域,更具体的说是一种胸心外科护理用换药车。

背景技术

[0002] 换药车,一种装备换药时所需用品的推车,便于在病人床边进行换药,将药品与护理用品存放在换药车上,节省了大量的时间,使整个换药过程变成更加方便快捷。

[0003] 目前换药车为拼接式结构,整机结构稳定性较差,且在日常使用过程中只能进行单一的物品摆放,换药所需要的一些工具摆放在换药台上,减少了药品摆放的面积,在夜晚进行换药时需要打开病房的灯,影响了其他患者的休息。

实用新型内容

[0004] 本实用新型的目的是克服以上的技术缺陷,提供一种胸心外科护理用换药车,整体式结构增强了结构的稳定性,在使用中增加了物品与药品的使用容积,固定连接使换药更加便捷的装置,遇到不易观察或在夜晚换药时使换药变得更加方便。

[0005] 为解决上述技术问题,本实用新型提供的技术方案为:一种胸心外科护理用换药车,包括换药车本体,所述的换药车本体上部设置有换药台,所述的换药车本体底部滑动连接抽屉,所述的抽屉前端固定连接把手,所述的换药车本体顶端一侧固定连接扶手,所述的换药车本体一侧底部固定连接卡接平台,所述的换药车本体另一侧底部固定连接垃圾箱,所述的垃圾箱顶端通过转轴连接有开合盖,所述的换药车本体底部固定连接基座,所述的基座底面固定连接万向轮,所述的卡接平台设置有两个,所述的卡接平台上卡接有握持柱,所述的握持柱两端固定连接限位块,所述的握持柱底面固定连接牵引绳,所述的牵引绳另一端固定连接换药车本体一侧底部,一个所述的握持柱顶部固定连接放大镜,另一个所述的握持柱顶部固定连接照明装置。

[0006] 进一步的,所述的换药台设置有三个平行分布在换药车本体顶部,增加了药品的摆放面积,可进行多个患者药品的存放,可以摆脱多次取药带来的时间浪费。

[0007] 进一步的,所述的抽屉设置有四个,均匀分布在换药车本体底部,可将换药所需的工具存放在抽屉中,避免了除药品外的物品占用换药台的使用面积。

[0008] 进一步的,所述的牵引绳为尼龙弹力绳材质可进行伸缩,在使用时不受长度限制。

[0009] 进一步的,所述的万向轮上固定连接在基座底面四个角落,使换药台本体移动更加方便。

[0010] 本实用新型与现有技术相比的优点在于:本实用新型整体式结构增强了换药车的整体结构的稳定性,设置有多个换药台增加了药品存放的面积,抽屉增加了物品的存放面积,防止物品占用药品的存放,拆卸式的放大镜减小了在日常使用中的不易观察伤口的换药的难度,可拆卸的照明装置使夜晚换药更加方便。

附图说明

[0011] 图1是本实用新型的结构示意图。

[0012] 图2是本实用新型的正面结构示意图。

[0013] 图3是本实用新型的一侧结构示意图。

[0014] 图4是本实用新型的另一侧结构示意图。

[0015] 如图所示:1、换药车本体,2、换药台,3、抽屉,4、把手,5、垃圾箱,6、转轴,7、开合盖,8、基座,9、万向轮,10、卡接平台,11、握持柱,12、限位块,13、放大镜,14、照明装置,15、扶手,16、牵引绳。

具体实施方式

[0016] 为使本实用新型实施例的目的、技术方案和优点更加清楚,下面将结合本实用新型实施例中的附图,对本实用新型实施例中的技术方案进行清楚、完整地描述,显然,所描述的实施例是本实用新型一部分实施例,而不是全部的实施例。通常在此处附图中描述和示出的本实用新型实施例的组件可以以各种不同的配置来布置和设计。

[0017] 在本实用新型实施例的描述中,需要说明的是,若出现术语“中心”、“上”、“下”、“左”、“右”、“竖直”、“水平”、“内”、“外”等指示的方位或位置关系为基于附图所示的方位或位置关系,或者是该实用新型产品使用时惯常摆放的方位或位置关系,仅是为了便于描述本实用新型和简化描述,而不是指示或暗示所指的装置或元件必须具有特定的方位、以特定的方位构造和操作,因此不能理解为对本实用新型的限制。此外,术语“第一”、“第二”、“第三”等仅用于区分描述,而不能理解为指示或暗示相对重要性。

[0018] 此外,若出现术语“水平”、“竖直”、“悬垂”等术语并不表示要求部件绝对水平或悬垂,而是可以稍微倾斜。如“水平”仅仅是指其方向相对“竖直”而言更加水平,并不是表示该结构一定要完全水平,而是可以稍微倾斜。

[0019] 在本实用新型实施例的描述中,“多个”代表至少2个。

[0020] 在本实用新型实施例的描述中,还需要说明的是,除非另有明确的规定和限定,若出现术语“设置”、“安装”、“相连”、“连接”应做广义理解,例如,可以是固定连接,也可以是可拆卸连接,或一体地连接;可以是机械连接,也可以是电连接;可以是直接相连,也可以通过中间媒介间接相连,可以是两个元件内部的连通。对于本领域的普通技术人员而言,可以根据具体情况理解上述术语在本实用新型中的具体含义。

[0021] 下面结合附图对本实用新型做进一步的详细说明。

[0022] 如图1-4所示,一种胸心外科护理用换药车,包括换药车本体1,所述的换药车本体1上部设置有换药台2,所述的换药车本体1底部滑动连接抽屉3,所述的抽屉3前端固定连接把手4,所述的换药车本体1顶端一侧固定连接扶手15,所述的换药车本体1一侧底部固定连接卡接平台10,所述的换药车本体1另一侧底部固定连接垃圾箱5,所述的垃圾箱5顶端通过转轴6连接有开合盖7,所述的换药车本体1底部固定连接基座8,所述的基座8底面固定连接万向轮9,所述的卡接平台10设置有两个,所述的卡接平台10上卡接有握持柱11,所述的握持柱11两端固定连接限位块12,所述的握持柱11底面固定连接牵引绳16,所述的牵引绳16另一端固定连接换药车本体1一侧底部,一个所述的握持柱11顶部固定连接放大镜13,另一个所述的握持柱11顶部固定连接照明装置14。

[0023] 参考图1-4所示,所述的换药台2设置有三个平行分布在换药车本体1顶部,增加了药品的存放面积,可存放多个患者药品。所述的抽屉3设置有四个,均匀分布在换药车本体1底部,防止了物品占用换药台2的面积减少了药品的摆放空间。

[0024] 参考图1-4所示,所述的牵引绳16为尼龙弹力绳材质可进行伸缩,不受限与长度可进行随意伸缩。

[0025] 参考图1-4所示,所述的万向轮9上固定连接在基座8底面四个角落,使换药车移动更方便。

[0026] 本实用新型在具体实施时,将药品存放在三层换药台2,将物品存放进抽屉3,手持扶手15推动本实用新型进行移动换药,对患者进行换药时需要进行细致处理的伤口,可以拿下换药车本体1侧面挂接在卡接平台10上的放大镜13进行细致观察进行换药,在夜晚换药时将挂接在卡接平台10上的照明装置14进行照明,将换药完成后的垃圾丢进换药车本体1另一侧底部的垃圾箱5内。

[0027] 以上对本实用新型及其实施方式进行了描述,这种描述没有限制性,附图中所示的也只是本实用新型的实施方式之一,实际的结构并不局限于此。总而言之如果本领域的普通技术人员受其启示,在不脱离本实用新型创造宗旨的情况下,不经创造性的设计出与该技术方案相似的结构方式及实施例,均应属于本实用新型的保护范围。

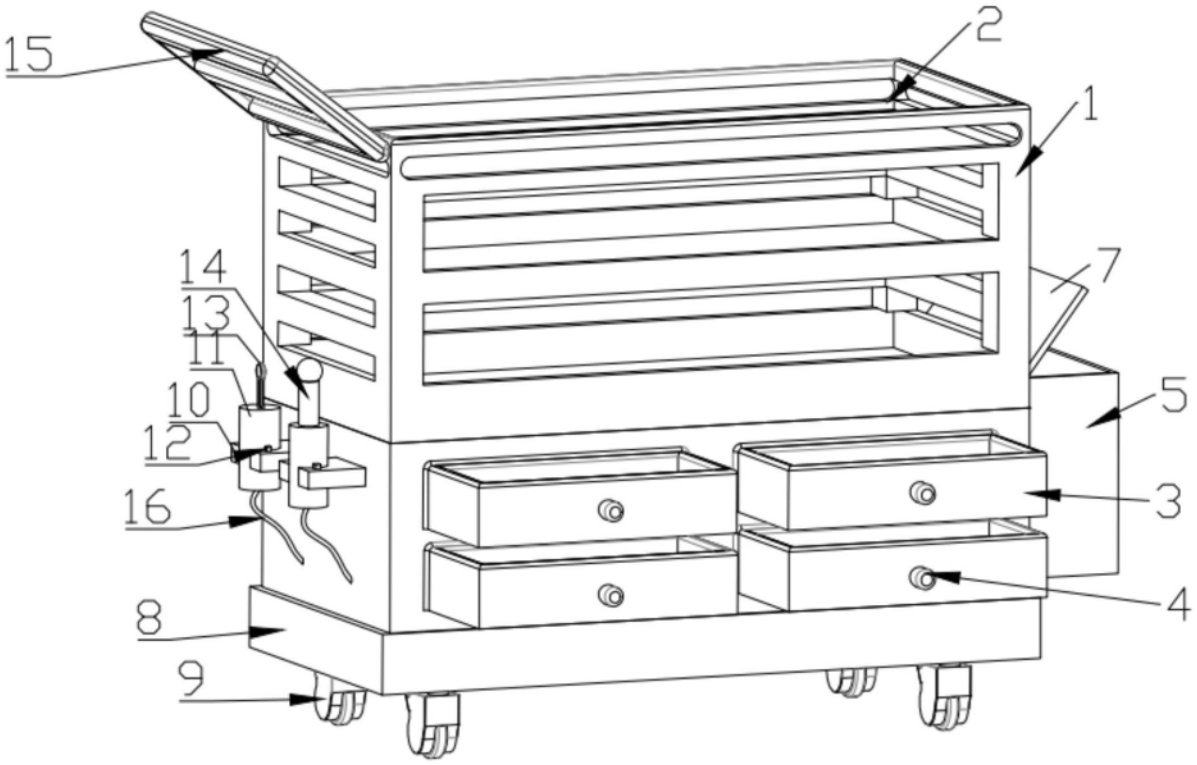

图1

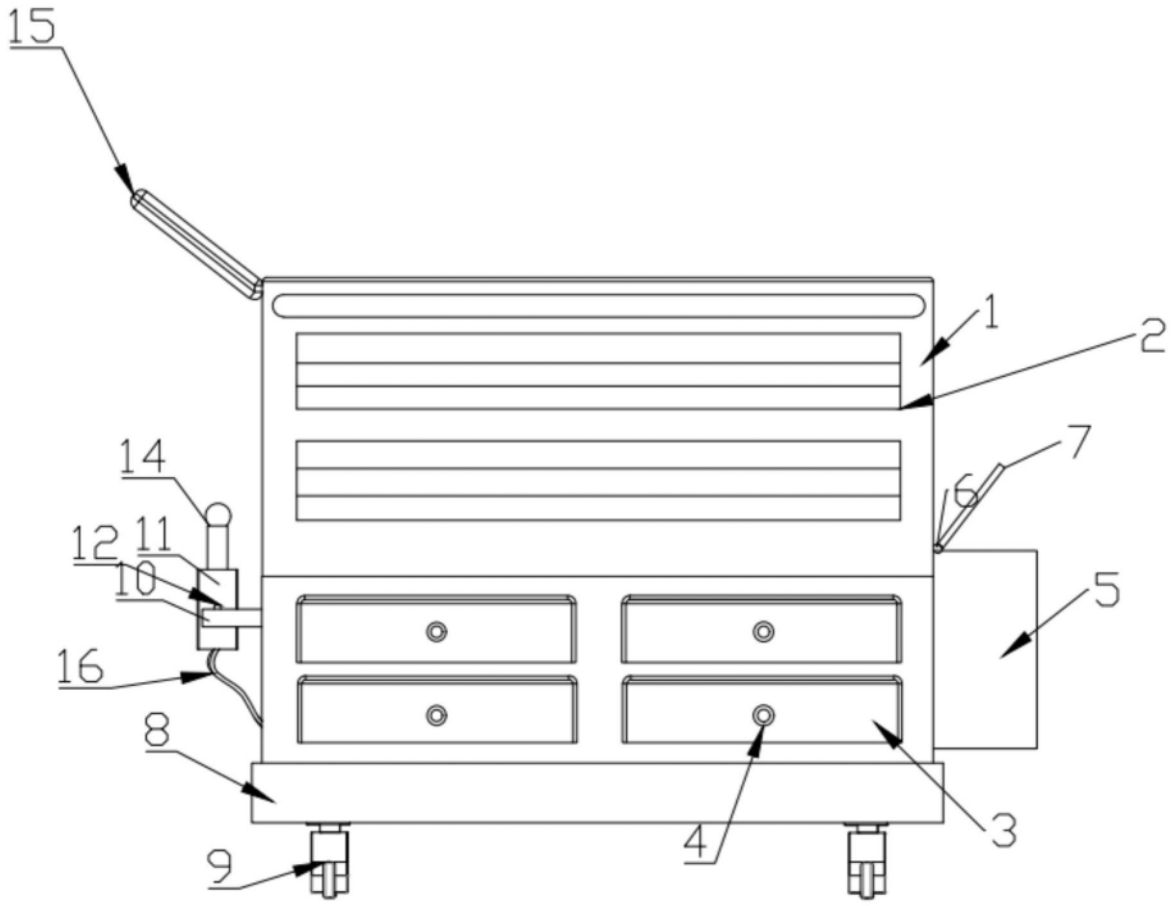

图2

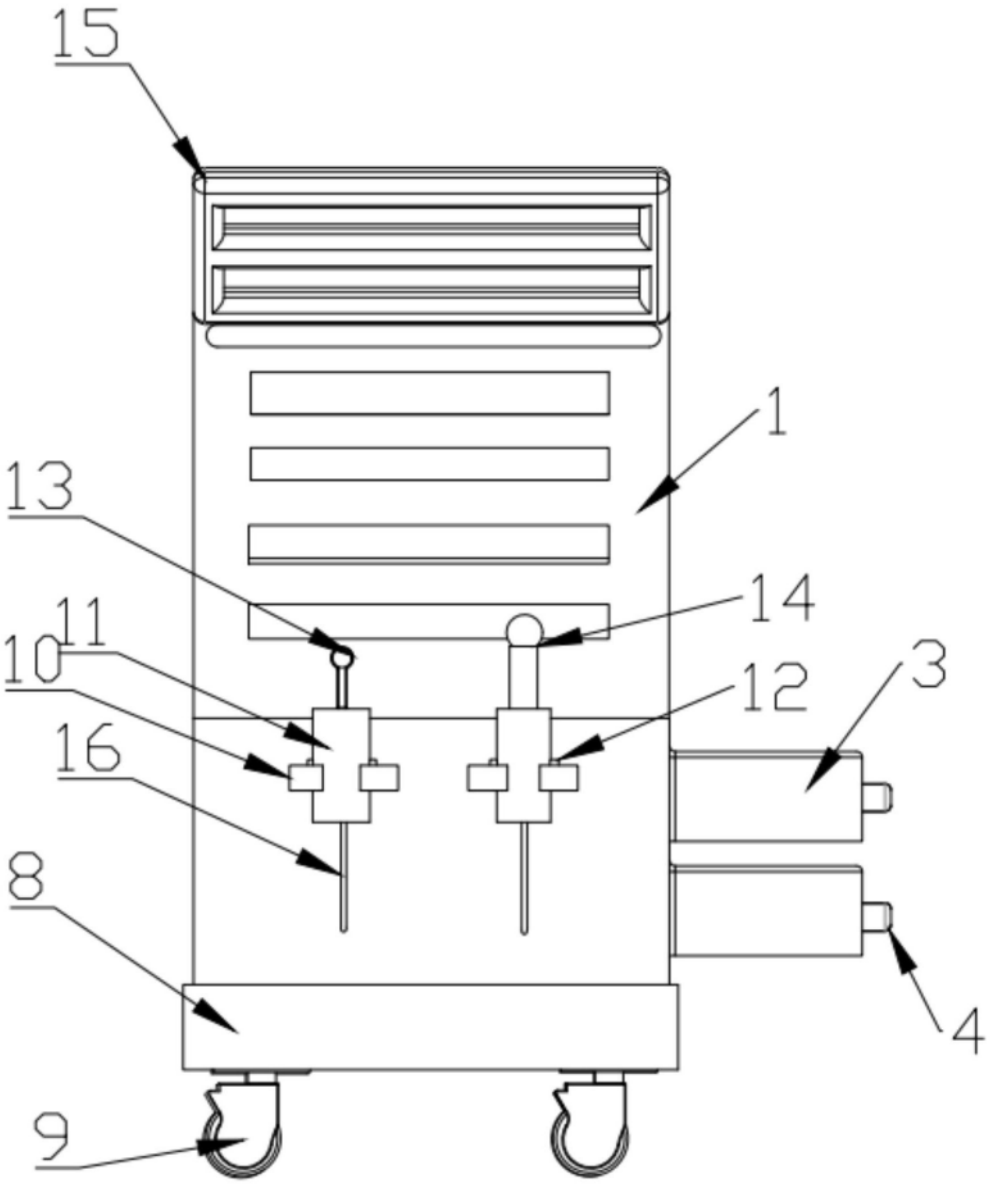

图3

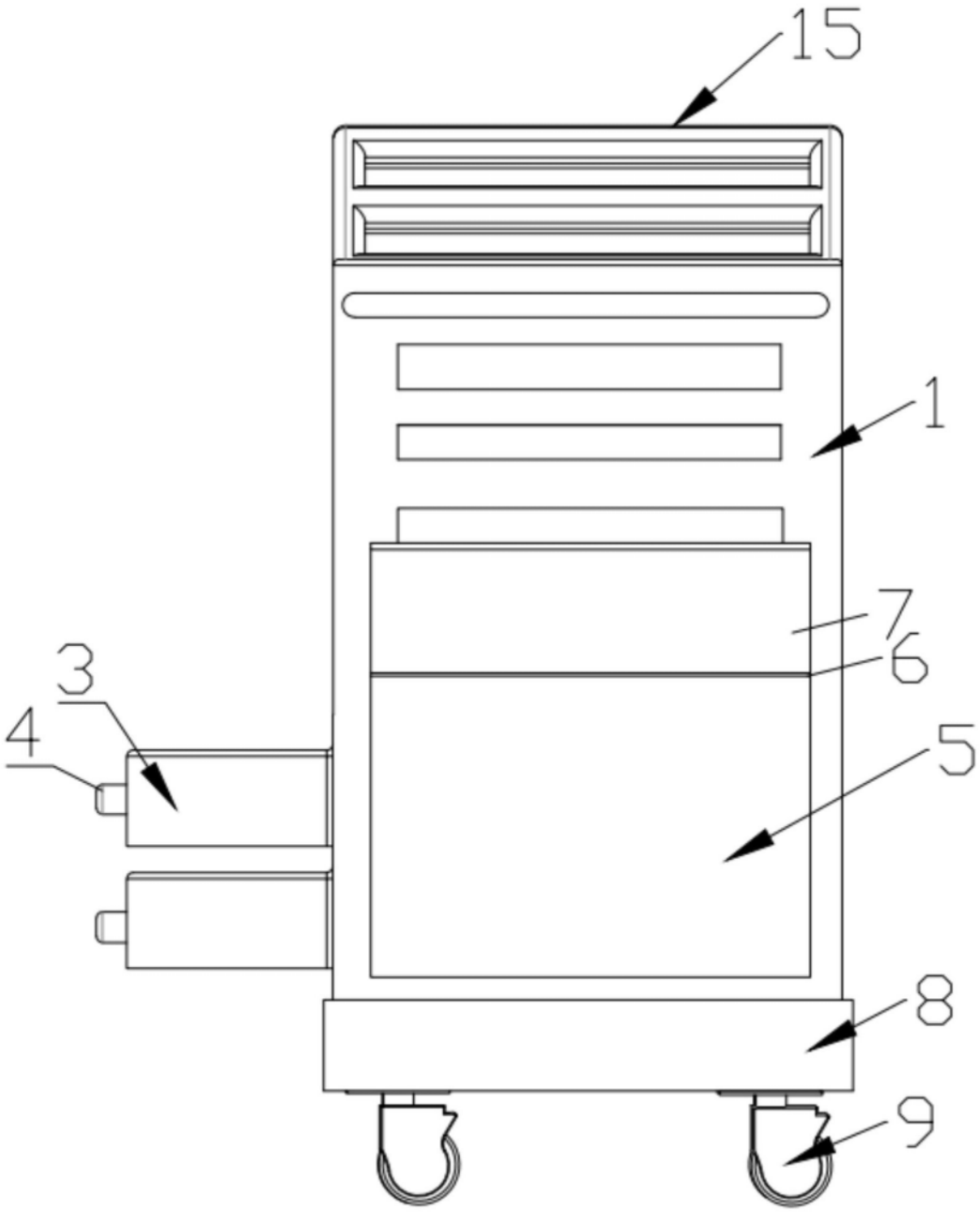

图4