(19)中华人民共和国国家知识产权局

(12)实用新型专利

(10)授权公告号 CN 207729038 U
(45)授权公告日 2018.08.14

(21)申请号 201820017068.4

(22)申请日 2018.01.05

(73)专利权人 中山市恒顺泰实业有限公司
地址 528400 广东省中山市南区福涌寮后大街北园巷33号

(72)发明人 曾凡英

(51)Int.Cl.
F16K 51/00(2006.01)
B01D 35/02(2006.01)
F16K 41/10(2006.01)

权利要求书1页 说明书3页 附图5页

(54)实用新型名称

一种污水处理用具有过滤功能的单向阀体

(57)摘要

本实用新型提供一种污水处理用具有过滤功能的单向阀体，涉及阀体领域。该污水处理用具有过滤功能的单向阀体，包括过滤座，所述过滤座的左侧通过连接座连接有管道，所述过滤座的右侧通过连接座连接有连接管，所述连接管远离连接座的一侧固定安装有进水座。该污水处理用具有过滤功能的单向阀体，通过对过滤座的设置，使阀体在使用的过程中，污水中的杂质能够被过滤网挡住，杂质通过重力的作用落到杂质座内，这样只需定期处理杂质座内的杂质，这样保障了阀体在使用的过程中能够通畅，避免了污水处理用阀体在使用过程中发生堵塞的现象，这样保障了污水处理用阀体的正常使用，同时增加了污水处理用阀体的寿命。

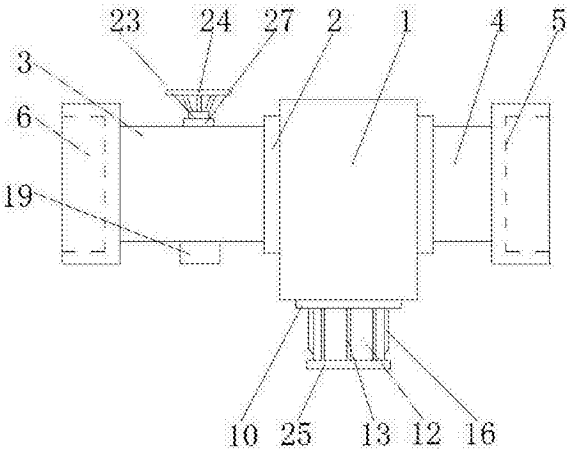

CN 207729038 U

1.一种污水处理用具有过滤功能的单向阀体，包括过滤座(1)，其特征在于：所述过滤座(1)的左侧通过连接座(2)连接有管道(3)，所述过滤座(1)的右侧通过连接座(2)连接有连接管(4)，所述连接管(4)远离连接座(2)的一侧固定安装有进水座(5)，所述管道(3)远离连接座(2)的一端连接有出水座(6)，所述过滤座(1)的内部倾斜设置有固定板(7)，所述固定板(7)上镶嵌有过滤网(8)，所述过滤座(1)的内部且位于固定板(7)的下方固定安装有漏斗(9)，所述漏斗(9)的底部连通有连接套(10)，所述连接套(10)的底部贯穿过滤座(1)并延伸至过滤座(1)的下方，所述连接套(10)的内壁表面开设有滑槽(11)，所述连接套(10)的内部设置有杂质座(12)，所述杂质座(12)的表面设置有与滑槽(11)相适配的滑块(13)，所述杂质座(12)表面对称设置有支撑弹簧(14)，所述支撑弹簧(14)远离杂质座(12)的一端固定安装有支撑板(15)，所述支撑板(15)上固定安装有卡板(16)，所述卡板(16)的顶部固定安装有卡块(17)，所述连接套(10)内壁表面且对应卡块(17)的位置安装有与卡块(17)相适配的挡块(18)；

所述管道(3)的底部固定安装有固定座(19)，所述固定座(19)与管道(3)之间镶嵌有密封轴(20)，所述密封轴(20)的内穿插设置有与密封轴(20)相适配的转轴(21)，所述转轴(21)的顶部固定安装有阀管(22)，所述阀管(22)的顶部固定安装有转杆(23)，所述转杆(23)的顶部贯穿管道(3)并延伸至管道(3)的上方，所述转杆(23)的顶部固定安装有把手(24)。

2.根据权利要求1所述的一种污水处理用具有过滤功能的单向阀体，其特征在于：所述杂质座(12)的底部固定安装有底板(25)。

3.根据权利要求1所述的一种污水处理用具有过滤功能的单向阀体，其特征在于：所述固定座(19)的内壁底部且对应转轴(21)的位置设置有与转轴(21)相适配的轴承座(26)。

4.根据权利要求1所述的一种污水处理用具有过滤功能的单向阀体，其特征在于：所述管道(3)的顶部且对应转杆(23)的位置镶嵌有与转杆(23)相适配的密封套(27)。

5.根据权利要求1所述的一种污水处理用具有过滤功能的单向阀体，其特征在于：所述滑槽(11)的数量为八个，且八个滑槽(11)等距环绕设置。

6.根据权利要求1所述的一种污水处理用具有过滤功能的单向阀体，其特征在于：所述固定板(7)的顶部和底部均与过滤座(1)的内壁固定连接。

一种污水处理用具有过滤功能的单向阀体

技术领域

[0001] 本实用新型涉及阀体技术领域，具体为一种污水处理用具有过滤功能的单向阀体。

背景技术

[0002] 阀体，英文：valve body，是阀门中的一个主要零部件；根据压力等级有不同的机械制造方法，门阀体的定义：“阀”的定义是在流体系统中，用来控制流体的方向、压力、流量的装置。阀门是使配管和设备内的介质(液体、气体、粉末)流动或停止、并能控制其流量的装置。

[0003] 阀门在人们的生活方方面面都在使用，尤其在液体和气体的运输和使用的过程中，阀体具有控制流体的运输的作用，保障流体在使用和运输的过程中的安全和稳定。

[0004] 污水处理用的阀体是阀体中的一种，然而现有的污水处理阀体在使用的过程中，由于污水内的杂质较多，这样阀体长时间使用后，会导致阀体内部的堵塞，这样严重影响阀体的使用，降低阀体的寿命。

实用新型内容

[0005] (一)解决的技术问题

[0006] 针对现有技术的不足，本实用新型提供了一种污水处理用具有过滤功能的单向阀体，解决了现有的污水处理用阀体在使用的过程中容易堵塞的问题。

[0007] (二)技术方案

[0008] 为实现以上目的，本实用新型通过以下技术方案予以实现：一种污水处理用具有过滤功能的单向阀体，包括过滤座，所述过滤座的左侧通过连接座连接有管道，所述过滤座的右侧通过连接座连接有连接管，所述连接管远离连接座的一侧固定安装有进水座，所述管道远离连接座的一端连接有出水座，所述过滤座的内部倾斜设置有固定板，所述固定板上镶嵌有过滤网，所述过滤座的内部且位于固定板的下方固定安装有漏斗，所述漏斗的底部连通有连接套，所述连接套的底部贯穿过滤座并延伸至过滤座的下方，所述连接套的内壁表面开设有滑槽，所述连接套的内部设置有杂质座，所述杂质座的表面设置有与滑槽相适配的滑块，所述杂质座表面对称设置有支撑弹簧，所述支撑弹簧远离杂质座的一端固定安装有支撑板，所述支撑板上固定安装有卡板，所述卡板的顶部固定安装有卡块，所述连接套内壁表面且对应卡块的位置安装有与卡块相适配的挡块。

[0009] 所述管道的底部固定安装有固定座，所述固定座与管道之间镶嵌有密封轴，所述密封轴的内穿插设置有与密封轴相适配的转轴，所述转轴的顶部固定安装有阀管，所述阀管的顶部固定安装有转杆，所述转杆的顶部贯穿管道并延伸至管道的上方，所述转杆的顶部固定安装有把手。

[0010] 优选的，所述杂质座的底部固定安装有底板。

[0011] 优选的，所述固定座的内壁底部且对应转轴的位置设置有与转轴相适配的轴承

座。

[0012] 优选的，所述管道的顶部且对应转杆的位置镶嵌有与转杆相适配的密封套。

[0013] 优选的，所述滑槽的数量为八个，且八个滑槽等距环绕设置。

[0014] 优选的，所述固定板的顶部和底部均与过滤座的内壁固定连接。

[0015] (三)有益效果

[0016] 本实用新型提供了一种污水处理用具有过滤功能的单向阀体。具备以下有益效果：

[0017] 1、该污水处理用具有过滤功能的单向阀体，通过对过滤座的设置，使阀体在使用的过程中，污水中的杂质能够被过滤网挡住，杂质通过重力的作用落到杂质座内，这样只需定期处理杂质座内的杂质，这样保障了阀体在使用的过程中能够通畅，避免了污水处理用阀体在使用过程中发生堵塞的现象，这样保障了污水处理用阀体的正常使用，同时增加了污水处理用阀体的寿命。

[0018] 2、该污水处理用具有过滤功能的单向阀体，通过对支撑弹簧、支撑板和卡块的设置，使杂质座能够更加方便的更换和清理，这样方便了人们的使用，而且还提高了工作人员的工作效率，保障了整个阀体的稳定性。

附图说明

[0019] 图1为本实用新型结构示意图；

[0020] 图2为本实用新型过滤座的结构示意图；

[0021] 图3为本实用新型管道的结构示意图；

[0022] 图4为本实用新型连接套的俯视图；

[0023] 图5为本实用新型杂质座的俯视图。

[0024] 其中，1过滤座、2连接座、3管道、4连接管、5进水座、6出水座、7固定板、8过滤网、9漏斗、10连接套、11滑槽、12杂质座、13滑块、14支撑弹簧、15支撑板、16卡板、17卡块、18挡块、19固定座、20密封轴、21转轴、22阀管、23转杆、24把手、25底板、26轴承座、27密封套。

具体实施方式

[0025] 下面将结合本实用新型实施例中的附图，对本实用新型实施例中的技术方案进行清楚、完整地描述，显然，所描述的实施例仅仅是本实用新型一部分实施例，而不是全部的实施例。基于本实用新型中的实施例，本领域普通技术人员在没有做出创造性劳动前提下所获得的所有其他实施例，都属于本实用新型保护的范围。

[0026] 本实用新型实施例提供一种污水处理用具有过滤功能的单向阀体，如图1-5所示，包括过滤座1，过滤座1的左侧通过连接座2连接有管道3，过滤座1的右侧通过连接座2连接有连接管4，连接管4远离连接座2的一侧固定安装有进水座5，管道3远离连接座2的一端连接有出水座6，过滤座1的内部倾斜设置有固定板7，固定板7的顶部和底部均与过滤座1的内壁固定连接，固定板7上镶嵌有过滤网8，过滤座1的内部且位于固定板7的下方固定安装有漏斗9，漏斗9的底部连通有连接套10，连接套10的底部贯穿过滤座1并延伸至过滤座1的下方，连接套10的内壁表面开设有滑槽11，滑槽11的数量为八个，且八个滑槽11等距环绕设置，连接套10的内部设置有杂质座12，杂质座12的表面设置有与滑槽11相适配的滑块13，杂

质座12的底部固定安装有底板25，杂质座12表面对称设置有支撑弹簧14，支撑弹簧14远离杂质座12的一端固定安装有支撑板15，支撑板15上固定安装有卡板16，卡板16的顶部固定安装有卡块17，连接套10内壁表面且对应卡块17的位置安装有与卡块17相适配的挡块18。

[0027] 管道3的底部固定安装有固定座19，固定座19与管道3之间镶嵌有密封轴20，密封轴20的内穿插设置有与密封轴20相适配的转轴21，固定座19的内壁底部且对应转轴21的位置设置有与转轴21相适配的轴承座26，转轴21的顶部固定安装有阀管22，阀管22的顶部固定安装有转杆23，转杆23的顶部贯穿管道3并延伸至管道3的上方，管道3的顶部且对应转杆23的位置镶嵌有与转杆23相适配的密封套27，转杆23的顶部固定安装有把手24。

[0028] 该文中出现的电器原件均与外侧的主控器及220V市电电性连接，并且主控器可为计算机等起到控制的常规已知设备。

[0029] 综上所述，该污水处理用具有过滤功能的单向阀体，通过对过滤座1的设置，使阀体在使用的过程中，污水中的杂质能够被过滤网8挡住，杂质通过重力的作用落到杂质座12内，这样只需定期处理杂质座12内的杂质，这样保障了阀体在使用的过程中能够通畅，避免了污水处理用阀体在使用过程中发生堵塞的现象，这样保障了污水处理用阀体的正常使用，同时增加了污水处理用阀体的寿命。

[0030] 并且，通过对支撑弹簧14、支撑板15和卡块17的设置，使杂质座能够更加方便的更换和清理，这样方便了人们的使用，而且还提高了工作人员的工作效率，保障了整个阀体的稳定性。

[0031] 尽管已经示出和描述了本实用新型的实施例，对于本领域的普通技术人员而言，可以理解在不脱离本实用新型的原理和精神的情况下可以对这些实施例进行多种变化、修改、替换和变型，本实用新型的范围由所附权利要求及其等同物限定。

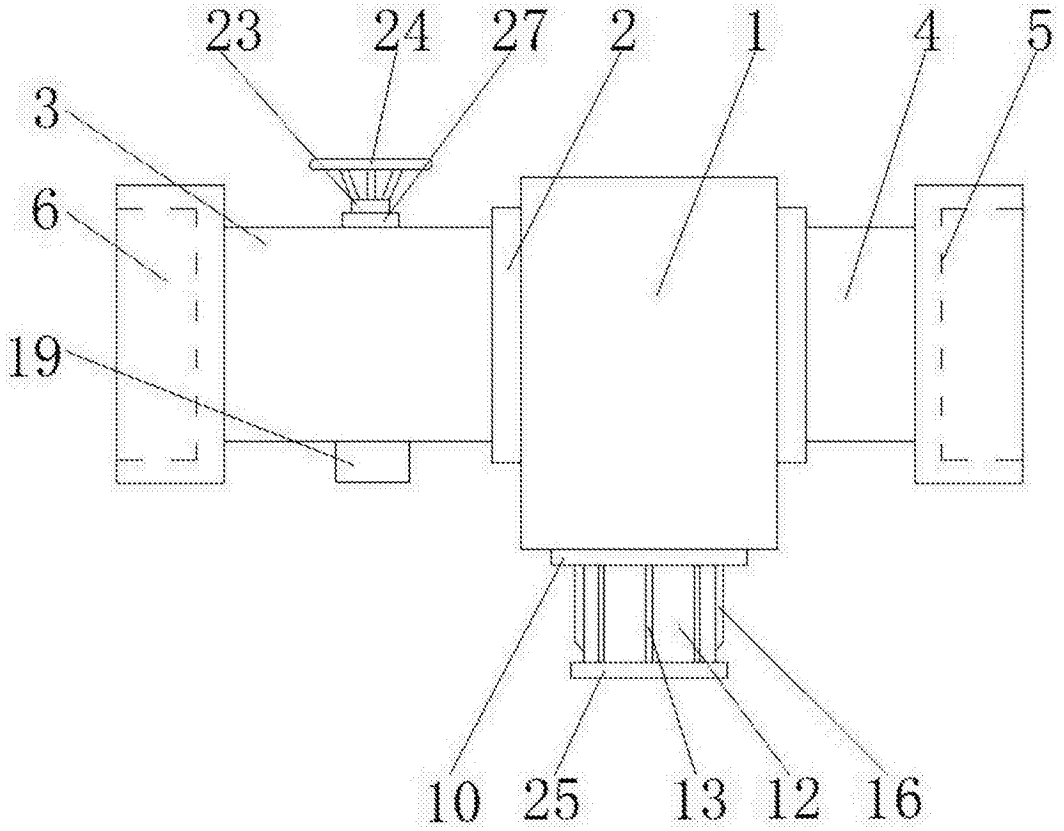

图1

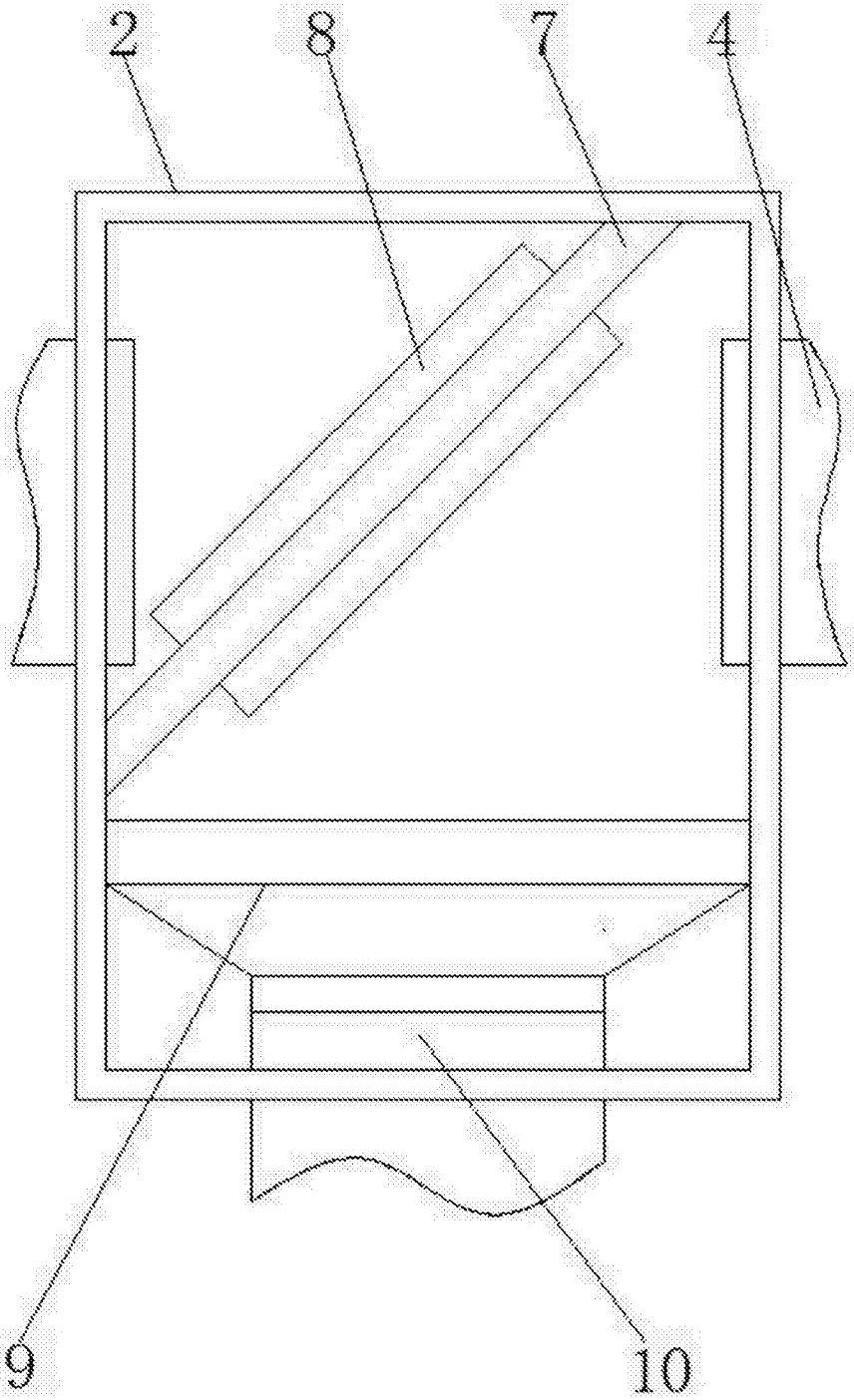

图2

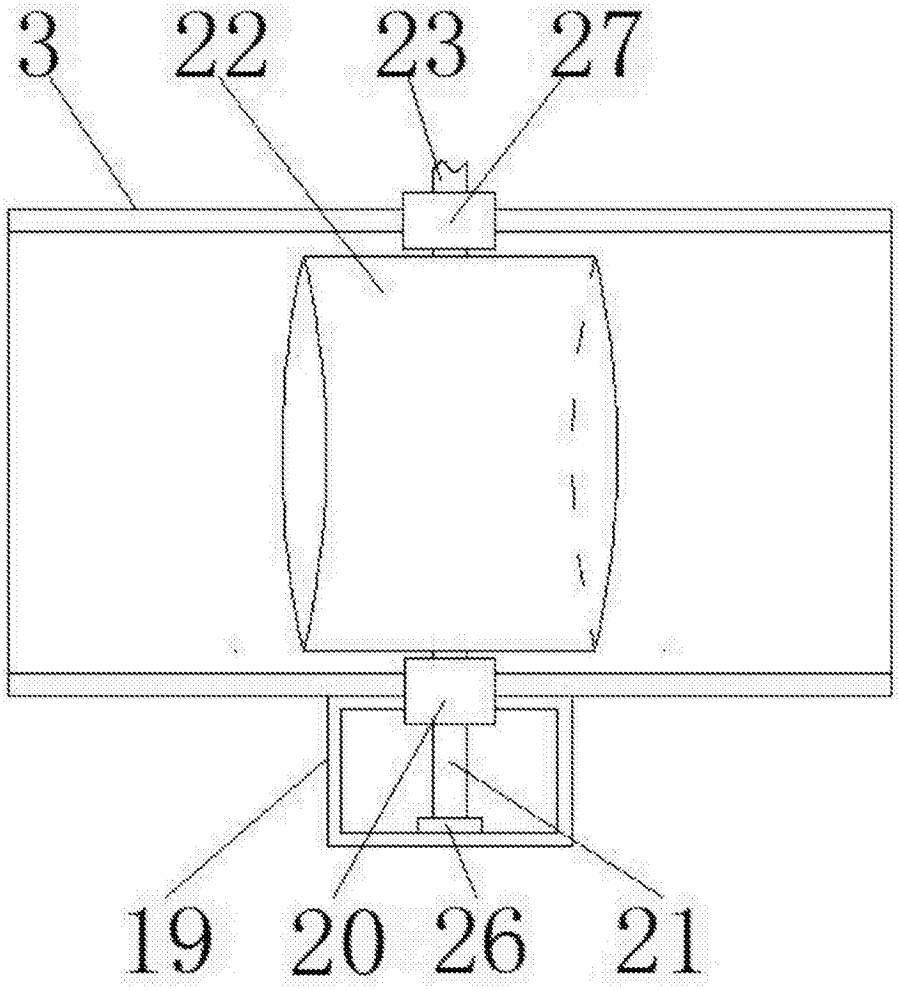

图3

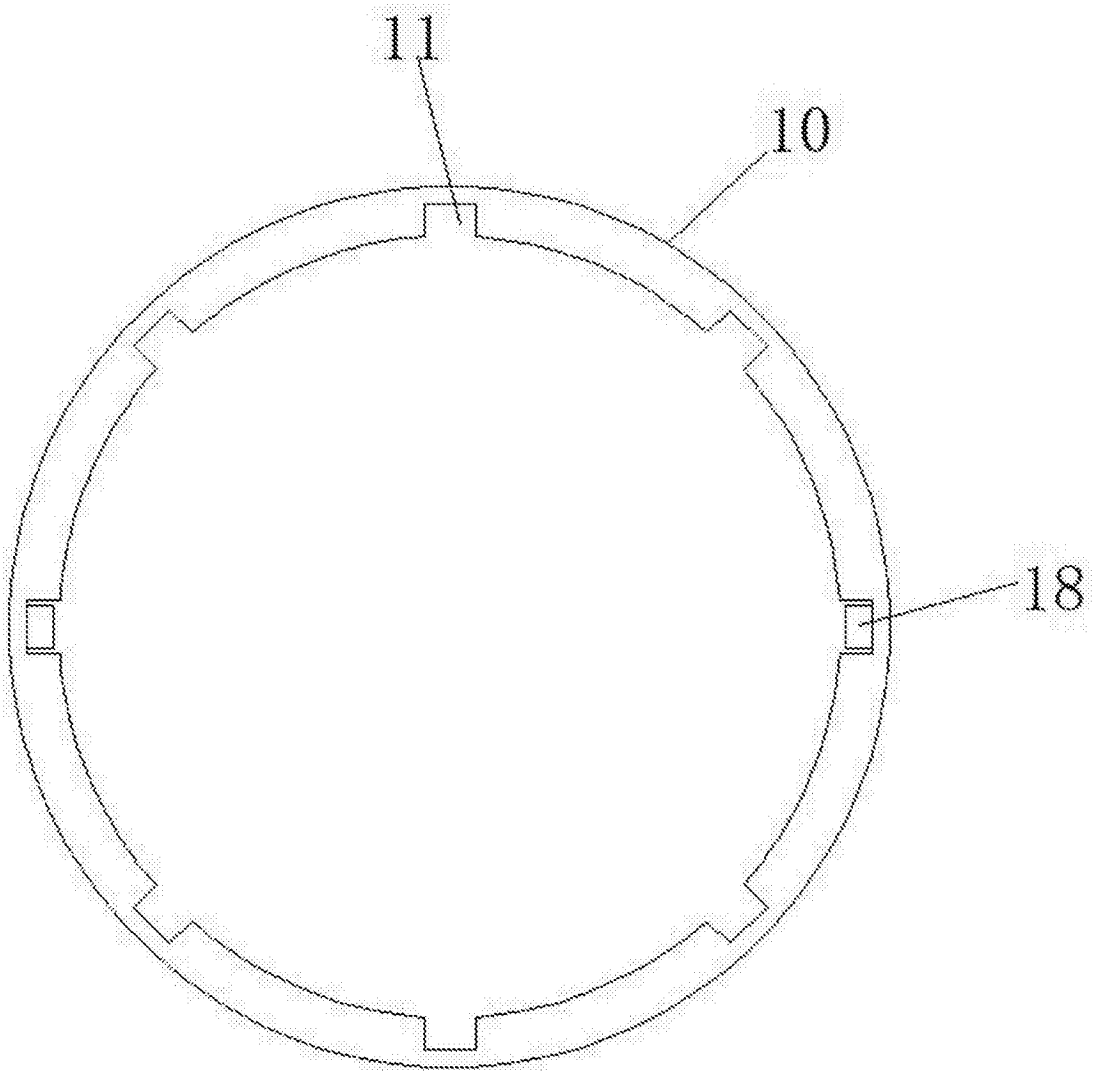

图4

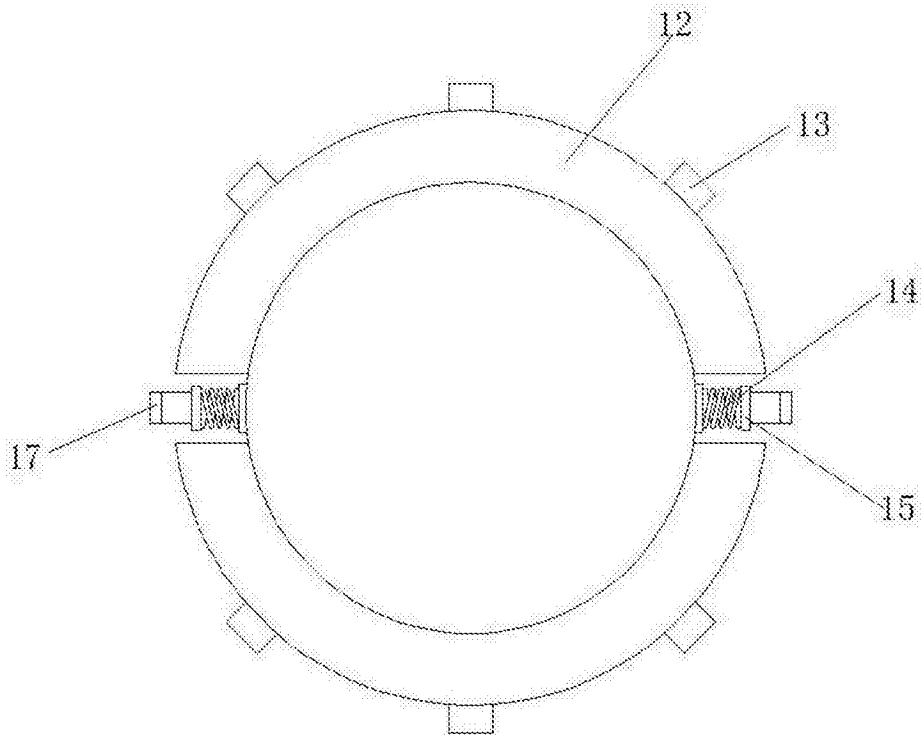

图5