(19)中华人民共和国国家知识产权局

(12)实用新型专利

(10)授权公告号 CN 214431239 U
(45)授权公告日 2021.10.22

(21)申请号 202022628019.4

(22)申请日 2020.11.14

(73)专利权人 山东奥铠环境科技有限公司
地址 264400 山东省威海市文登经济开发区珠海路205号B座209室

(72)发明人 韩旭 李伟强 于春波

(51)Int.Cl.
A01M 1/04(2006.01)
A01M 1/22(2006.01)
B08B 5/04(2006.01)

权利要求书1页 说明书3页 附图3页

(54)实用新型名称

一种有害飞虫专用新型捕蝇灯

(57)摘要

本实用新型公开了一种有害飞虫专用新型捕蝇灯，在支架的上端安装固定有灭虫集虫器，在灭虫集虫器上安装有诱虫灯管且沿诱虫灯管的四周安装有高压电网，在诱虫灯管和高压电网的顶部安装有太阳能光伏板；还包括电动滑槽、连接杆、清洁环套、吸虫口和抽风机；在诱虫灯管的左、右两侧安装有电动滑槽，在电动滑槽的丝杆螺母上固定有连接杆，在高压电网的杆体外部套接有清洁环套，且连接杆的另一端与清洁环套连接；在灭虫集虫器的表面开设有若干个吸虫口，在灭虫集虫器的下方安装有抽风机。综上，本申请的有益效果：可以自动对高压电网上的蝇虫尸体进行清理，避免电网上沾附的蝇虫尸体过多影响捕蝇的效果和效率。

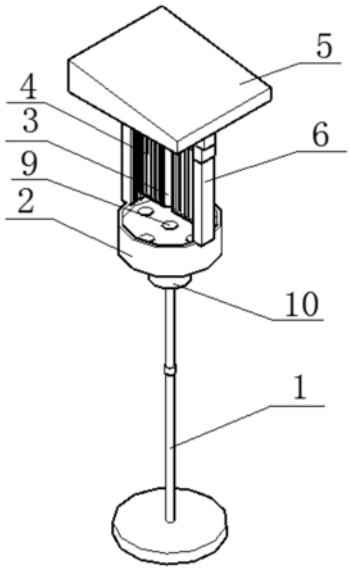

CN 214431239 U

1.一种有害飞虫专用新型捕蝇灯,包括支架(1)、灭虫集虫器(2)、诱虫灯管(3)、高压电网(4)和太阳能光伏板(5);在所述支架(1)的上端安装固定有所述灭虫集虫器(2),在所述灭虫集虫器(2)上安装有所述诱虫灯管(3)且沿所述诱虫灯管(3)的四周安装有所述高压电网(4),在所述诱虫灯管(3)和高压电网(4)的顶部安装有所述太阳能光伏板(5);其特征是:还包括电动滑槽(6)、连接杆(7)、清洁环套(8)、吸虫口(9)和抽风机(10);在所述诱虫灯管(3)的左、右两侧安装有所述电动滑槽(6),在所述电动滑槽(6)的丝杆螺母上固定有所述连接杆(7),在所述高压电网(4)的杆体外部套接有所述清洁环套(8),且所述连接杆(7)的另一端与所述清洁环套(8)连接;在所述灭虫集虫器(2)的表面开设有若干个所述吸虫口(9),在所述灭虫集虫器(2)的下方安装有所述抽风机(10)。

2.根据权利要求1所述的一种有害飞虫专用新型捕蝇灯,其特征是:左、右两侧所述电动滑槽(6)呈对称状设置。

3.根据权利要求1所述的一种有害飞虫专用新型捕蝇灯,其特征是:所述电动滑槽(6)为竖直状设置,所述连接杆(7)为横置状设置。

4.根据权利要求1所述的一种有害飞虫专用新型捕蝇灯,其特征是:所述吸虫口(9)的圈口为上宽下窄的圆台形圈口,且所述灭虫集虫器(2)的表面与吸虫口(9)之间的过渡边为弧形。

5.根据权利要求1所述的一种有害飞虫专用新型捕蝇灯,其特征是:所述电动滑槽(6)和抽风机(10)通过导线与太阳能光伏板(5)的蓄电池连接。

6.根据权利要求1所述的一种有害飞虫专用新型捕蝇灯,其特征是:所述清洁环套(8)为金属材质,所述清洁环套(8)的内环直径与高压电网(4)的杆体直径相匹配;所述清洁环套(8)的内壁为光滑面。

7.根据权利要求1所述的一种有害飞虫专用新型捕蝇灯,其特征是:所述电动滑槽(6)的长度不小于所述诱虫灯管(3)的高度。

一种有害飞虫专用新型捕蝇灯

技术领域

[0001] 本实用新型涉及农业领域，具体涉及一种有害飞虫专用新型捕蝇灯。

背景技术

[0002] 灭蝇灯按捕杀的功能可以分为电击式和粘捕式，其原理都是用光线引诱虫蝇，诱使虫蝇靠近灭蝇灯灯管，使昆虫接触灭蝇灯附近的高压电栅栏或粘蝇纸，将其电死或粘住，达到杀灭虫蝇的目的。电击式灭蝇灯是通过光线引诱虫蝇，再通过电网将引诱而来的虫蝇电击死掉。除了在家庭中使用灭蝇灯之外，灭蝇灯也可以运用在农业种植领域，如果园、农场、大棚、茶园中等用于防治病虫害。灭蝇灯的灭蝇电网在长时间灭蝇工作后，通电杆体上会沾附不少的虫蝇尸体，当虫蝇尸体沾附积聚过多裹在电网上后会对电网的灭蝇效果产生一定的影响，所以定期对电网进行清洁就很重要。针对上述问题，本方案提出了一种有害飞虫专用新型捕蝇灯。

发明内容

[0003] 鉴于现有技术中的上述缺陷或不足，期望提供一种有害飞虫专用新型捕蝇灯。

[0004] 根据本申请实施例提供的技术方案，一种有害飞虫专用新型捕蝇灯，包括支架、灭虫集虫器、诱虫灯管、高压电网和太阳能光伏板；在所述支架的上端安装固定有所述灭虫集虫器，在所述灭虫集虫器上安装有所述诱虫灯管且沿所述诱虫灯管的四周安装有所述高压电网，在所述诱虫灯管和高压电网的顶部安装有所述太阳能光伏板；还包括电动滑槽、连接杆、清洁环套、吸虫口和抽风机；在所述诱虫灯管的左、右两侧安装有所述电动滑槽，在所述电动滑槽的丝杆螺母上固定有所述连接杆，在所述高压电网的杆体外部套接有所述清洁环套，且所述连接杆的另一端与所述清洁环套连接；在所述灭虫集虫器的表面开设有若干个所述吸虫口，在所述灭虫集虫器的下方安装有所述抽风机。

[0005] 本实用新型中，左、右两侧所述电动滑槽呈对称状设置。

[0006] 本实用新型中，所述电动滑槽为竖直状设置，所述连接杆为横置状设置。

[0007] 本实用新型中，所述吸虫口的圈口为上宽下窄的圆台形圈口，且所述灭虫集虫器的表面与吸虫口之间的过渡边为弧形。

[0008] 本实用新型中，所述电动滑槽和抽风机通过导线与太阳能光伏板的蓄电池连接。

[0009] 本实用新型中，所述清洁环套为金属材质，所述清洁环套的内环直径与高压电网的杆体直径相匹配；所述清洁环套的内壁为光滑面。

[0010] 本实用新型中，所述电动滑槽的长度不小于所述诱虫灯管的高度。

[0011] 综上所述，本申请的有益效果：可以自动对高压电网上的蝇虫尸体进行清理，避免电网上沾附的蝇虫尸体过多影响捕蝇的效果和效率。

附图说明

[0012] 通过阅读参照以下附图所作的对非限制性实施例所作的详细描述，本申请的其它

特征、目的和优点将会变得更明显：

[0013] 图1为本实用新型的结构示意图；

[0014] 图2为本实用新型的正视结构示意图；

[0015] 图3为本实用新型中高压电网部位的结构示意图。

[0016] 图中标号：1.支架、2.灭虫集虫器、3.诱虫灯管、4.高压电网、5. 太阳能光伏面板、6.电动滑槽、7.连接杆、8.清洁环套、9.吸虫口、10. 抽风机。

具体实施方式

[0017] 下面结合附图和实施例对本申请作进一步的详细说明。可以理解的是，此处所描述的具体实施例仅仅用于解释相关发明，而非对该发明的限定。另外还需要说明的是，为了便于描述，附图中仅示出了与发明相关的部分。

[0018] 需要说明的是，在不冲突的情况下，本申请中的实施例及实施例中的特征可以相互组合。下面将参考附图并结合实施例来详细说明本申请。

[0019] 如图1、图2和图3所示，一种有害飞虫专用新型捕蝇灯，包括支架1、灭虫集虫器2、诱虫灯管3、高压电网4和太阳能光伏板5；在所述支架1的上端安装固定有所述灭虫集虫器2，在所述灭虫集虫器2上安装有所述诱虫灯管3且沿所述诱虫灯管3的四周安装有所述高压电网 4，在所述诱虫灯管3和高压电网4的顶部安装有所述太阳能光伏板5；还包括电动滑槽6、连接杆7、清洁环套8、吸虫口9和抽风机10；在所述诱虫灯管3的左、右两侧安装有所述电动滑槽6，在所述电动滑槽6 的丝杆螺母上固定有所述连接杆7，在所述高压电网4的杆体外部套接有所述清洁环套8，且所述连接杆7的另一端与所述清洁环套8连接；在所述灭虫集虫器2的表面开设有若干个所述吸虫口9，在所述灭虫集虫器2的下方安装有所述抽风机10。

[0020] 本捕蝇灯中，左、右两侧所述电动滑槽6呈对称状设置。所述电动滑槽6为竖直状设置，所述连接杆7为横置状设置。

[0021] 本捕蝇灯中，所述吸虫口9的圈口为上宽下窄的圆台形圈口，且所述灭虫集虫器2的表面与吸虫口9之间的过渡边为弧形。

[0022] 本捕蝇灯中，所述电动滑槽6和抽风机10通过导线与太阳能光伏板5的蓄电池连接。

[0023] 本捕蝇灯中，捕所述清洁环套8为金属材质，所述清洁环套8的内环直径与高压电网4的杆体直径相匹配；所述清洁环套8的内壁为光滑面。

[0024] 本捕蝇灯中，所述电动滑槽6的长度不小于所述诱虫灯管3的高度。

[0025] 实施例：在捕蝇灯工作一定时间后，通过太阳能光伏板5吸收存储的电能，打开电动滑槽6的电源，使电动滑槽6上的滑动块向下移动时带动连接杆7和清洁环套8同时向下移动，在移动的时候可以将高压电网4上沾附的蝇虫尸体推下，在电动滑槽6工作的同时打开抽风机10的电源，同时将蝇虫的尸体从吸虫口9吸入灭虫集虫器2中即可，抽风机10和电动滑槽6 每次的工作时间大概在40秒—50秒内，所以不会耗费太多的电能，当清理完成后，关闭抽风机10的电源并将清洁环套8归位至高压电网4的上端即可。

[0026] 以上描述仅为本申请的较佳实施例以及对所运用技术原理等方案的说明。同时，本申请中所涉及的发明范围，并不限于上述技术特征的特定组合而成的技术方案，同时也应涵盖在不脱离所述发明构思的情况下，由上述技术特征或其等同特征进行任意组合而形

成的其它技术方案。例如上述特征与本申请中公开的(但不限于)具有类似功能的技术特征进行互相替换而形成的技术方案。

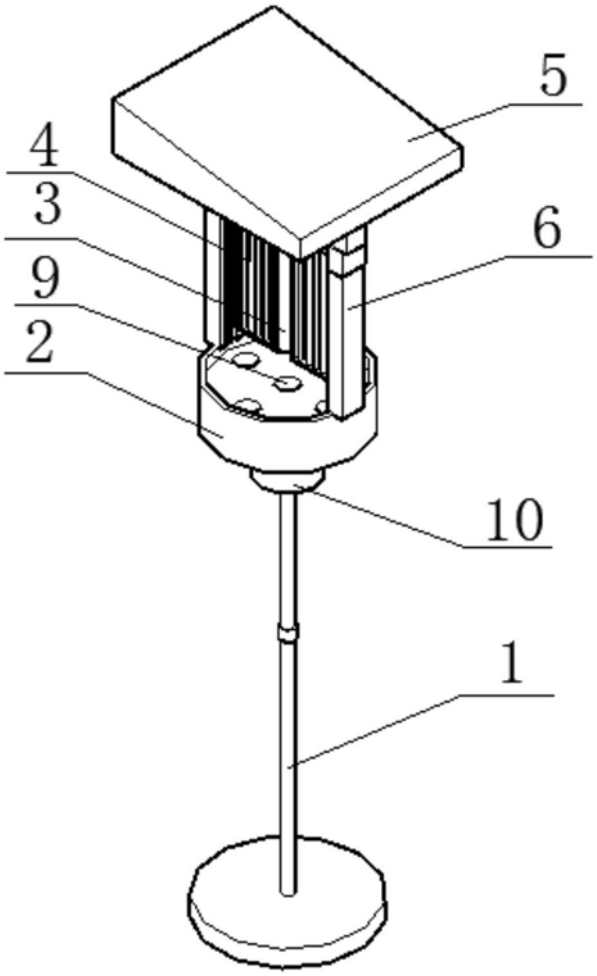

图1

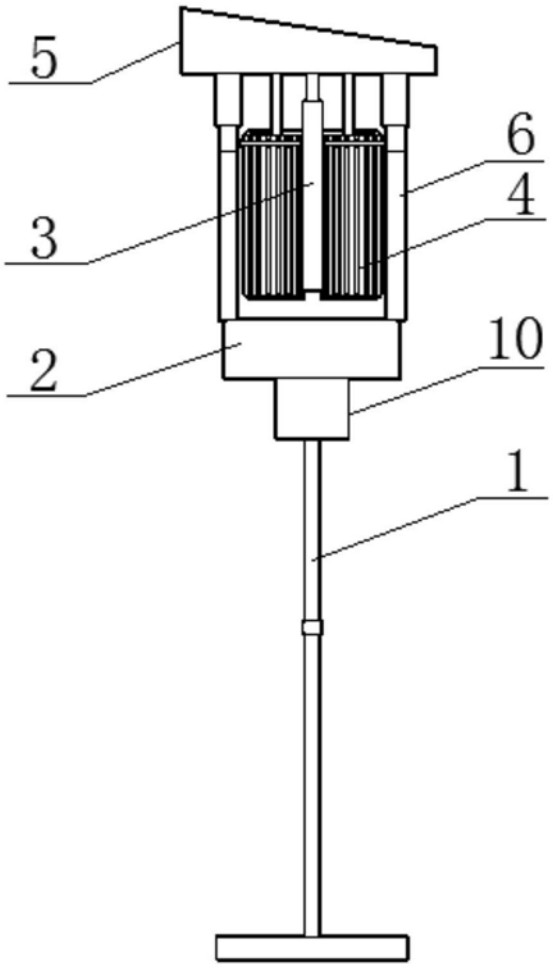

图2

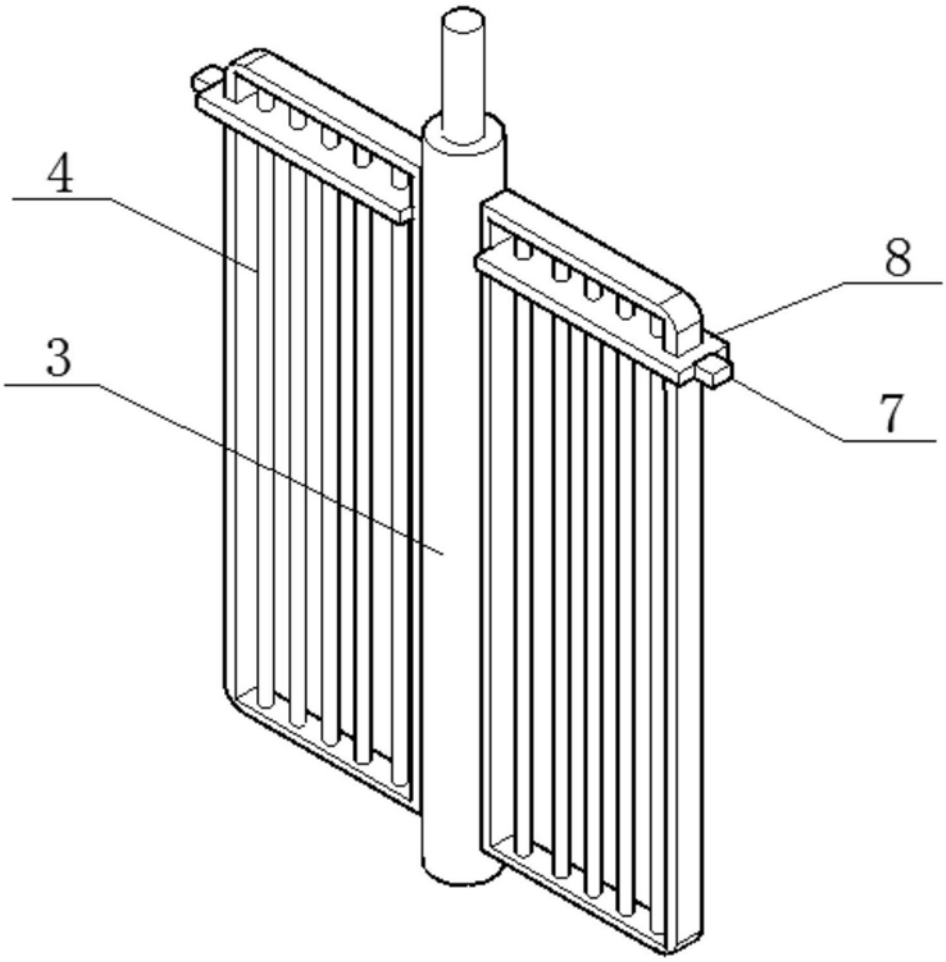

图3