(19)中华人民共和国国家知识产权局

(12)实用新型专利

(10)授权公告号 CN 201642142 U
(45)授权公告日 2010.11.24

(21)申请号 201020144396.4

(22)申请日 2010.03.23

(73)专利权人 马海燕
地址 264300 山东省荣成市成山大道中段198号

(72)发明人 马海燕 毕喜艳

(51)Int.Cl.
A61B 17/02(2006.01)

权利要求书 1 页 说明书 1 页 附图 1 页

(54)实用新型名称

手术用牵拉器

(57)摘要

本实用新型涉及一种手术用牵拉器。该手术用牵拉器，包括一个管状手柄，所述的管状手柄的一端连接半球形吸盘，在管状手柄的另一端连接软塑管，管状手柄上设有弹力金属夹。使用本实用新型提供的手术用牵拉器在手术当中外科医生可方便地牵拉待切除组织，因其与组织接触面积大，组织受力均匀，因而受牵组织不容易被搬裂。

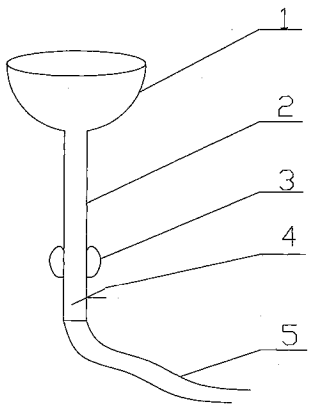

CN 201642142 U

1. 一种手术用牵拉器，包括一个管状手柄，其特征在于：所述的管状手柄的一端连接半球形吸盘，在管状手柄的另一端连接软塑管，管状手柄上设有弹力金属夹。

2. 根据权利要求 1 所述的手术用牵拉器，其特征在于：所述的管状手柄连接软塑管的一端的两侧设有环状拉环。

手术用牵拉器

技术领域

[0001] 本实用新型涉及医疗器械技术领域，具体是指一种手术用牵拉器。

背景技术

[0002] 目前，众多外科医生都是用组织铡、血管钳等牵拉待切除的组织，因其接触面积小，组织容易被撕裂，导致出血或组织内部的液性物质外漏。

发明内容

[0003] 为克服现有手术器械的不足，本实用新型提供了一种手术用牵拉器，该牵拉器能有效解决待切除组织容易被撕裂的问题。

[0004] 本实用新型解决其技术问题所采用的技术方案是：一种手术用牵拉器，包括一个管状手柄，其特征在于：所述的管状手柄的一端连接半球形吸盘，在管状手柄的另一端连接软塑管，管状手柄上设有弹力金属夹。

[0005] 所述的管状手柄连接软塑管的一端的两侧设有环状拉环。

[0006] 本实用新型的有益效果是：使用本实用新型提供的手术用牵拉器在手术当中外科医生可方便地牵拉待切除组织，因其与组织接触面积大，组织受力均匀，因而受牵组织不容易被搬裂。

附图说明

[0007] 附图为本实用新型的结构示意图。

[0008] 图中，1、半球形吸盘，2、管状手柄，3、环状拉环，4、弹力金属夹，5、软塑管。

[0009] 具体实施方式

[0010] 如附图所示，一种手术用牵拉器，包括一管状手柄 2，在管状手柄 2 的一端 连接半球形吸盘 1，管状手柄 2 的另一端连接软塑管 5，在管状手柄 2 靠近连接软塑管的一端的两侧分别设置环状拉环 3，在管状手柄 2 上设有弹力金属夹 4。

[0011] 本实施例中，手术用牵拉器的主体长约 16cm，主体前端半球形吸盘的直经分 7cm、5cm、3.5cm、2cm 四种型号。

[0012] 在手术过程中，先将软塑管 5 与负压吸引器相接，启动负压吸引器，将牵拉器的半球形吸盘 1 吸附于待切除的组织，当负压适度时，将软塑管 5 对折，用弹力金属夹 4 夹闭软塑管，防止漏气，维持负压，而后拔除负压吸引器，医生通过环状拉环 3 便可方便地牵拉待切除组织。

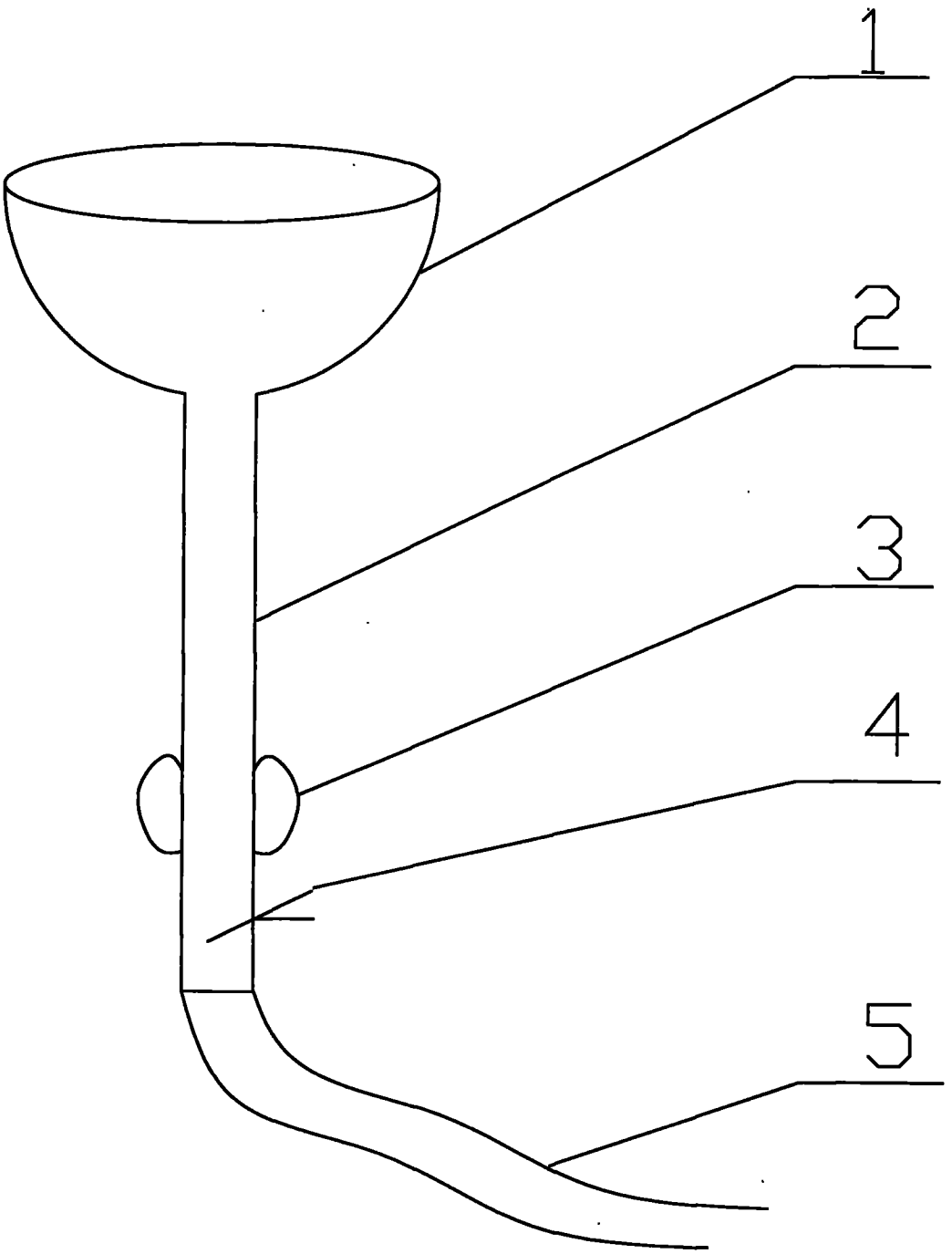
1
2
3
4
5