(19)国家知识产权局

(12)实用新型专利

(10)授权公告号 CN 221655612 U
(45)授权公告日 2024.09.06

(21)申请号 202322358659.1

(22)申请日 2023.08.30

(73)专利权人 嘉兴市中医医院
地址 314000 浙江省嘉兴市中山东路1501号

(72)发明人 丁磊

(74)专利代理机构 杭州奇炬知识产权代理事务所(特殊普通合伙) 33393
专利代理师 林伟

(51)Int.Cl.
A61M 39/10(2006.01)
A61M 1/16(2006.01)
A61F 13/0246(2024.01)

权利要求书1页 说明书4页 附图12页

(54)实用新型名称

一种血透导管接头保护组件

(57)摘要

本实用新型公开了一种血透导管接头保护组件,包括保护套、固定贴和胶带,保护套和固定贴均采用防水材质,保护套一端设有套口且另一端封闭设置,套口外边设有套环,套环围绕套口一圈设置,血透导管接头从套口置入保护套内。固定贴设有固定口,保护套封闭端从固定口穿出,套环贴合于患者穿刺位置周边表皮,固定贴贴肤面内边粘接于套环裸露面且固定贴贴肤面外边粘接于患者表皮。胶带贴肤面中心位置粘接于保护套裸露面侧壁且胶带贴肤面两端分别粘接于保护套两边的患者表皮。本实用新型不仅密封保护血透导管接头,防止血透导管接头暴露在空气中和不慎湿水造成感染,还增强对血液透析接头的固定,防止血透导管脱出造成渗血。

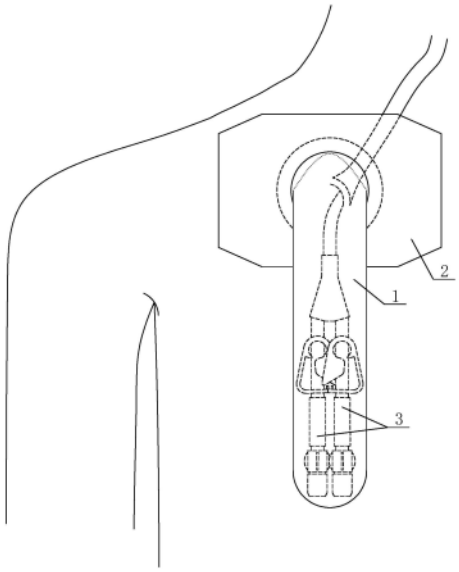

CN 221655612 U

1.一种血透导管接头保护组件,其特征在于:包括保护套(1)、固定贴(2)和胶带(30),所述保护套(1)和所述固定贴(2)均采用防水材质,

所述保护套(1)一端设有套口(10)且另一端封闭设置,所述套口(10)外边设有套环(11),所述套环(11)围绕套口(10)一圈设置,血透导管接头(3)从套口(10)置入保护套(1)内,

所述固定贴(2)贴肤面具有黏性,固定贴(2)设有固定口(20),所述保护套(1)封闭端从所述固定口(20)穿出,套环(11)贴合于患者穿刺位置周边表皮,固定贴(2)贴肤面内边粘接于套环(11)裸露面且固定贴(2)贴肤面外边粘接于患者表皮,使保护套(1)完全包裹住血透导管接头(3)且使套环(11)固定于患者表皮,

所述胶带(30)贴肤面具有黏性,保护套(1)贴肤面侧壁贴合于患者表皮,胶带(30)贴肤面中心位置粘接于保护套(1)裸露面侧壁且胶带(30)贴肤面两端分别粘接于保护套(1)两边的患者表皮,使保护套(1)侧壁固定于患者表皮。

2.根据权利要求1所述的血透导管接头保护组件,其特征在于:所述套环(11)贴肤面具有黏性,套环(11)贴肤面粘接于患者穿刺位置周边表皮。

3.根据权利要求1所述的血透导管接头保护组件,其特征在于:所述固定贴(2)侧边设有开口(21),所述保护套(1)从所述开口(21)置入所述固定口(20)内。

4.根据权利要求1所述的血透导管接头保护组件,其特征在于:所述保护套(1)裸露面侧壁采用透明设置。

5.根据权利要求1所述的血透导管接头保护组件,其特征在于:所述保护套(1)贴肤面外壁设有亲肤层(14),亲肤层(14)材质采用亲肤棉布料。

6.根据权利要求1所述的血透导管接头保护组件,其特征在于:所述保护套(1)贴肤面侧壁设有具有黏性的贴条(12),所述贴条(12)粘接于患者表皮。

7.根据权利要求6所述的血透导管接头保护组件,其特征在于:所述贴条(12)的数量为若干,若干所述贴条(12)沿着所述保护套(1)长度方向间隔排列设置。

8.根据权利要求1所述的血透导管接头保护组件,其特征在于:所述保护套(1)贴肤面侧壁设有用于防止血透导管接头(3)压伤患者表皮的海绵垫(13)。

一种血透导管接头保护组件

技术领域

[0001] 本实用新型涉及医疗用品,具体为一种血透导管接头保护组件。

背景技术

[0002] 血透导管的固定一直是护士及透析患者较为头痛的问题的。随着患者透析年限的延长,日常生活中对血透导管的牵拉以及导管自身重量的下垂影响,导致血透导管脱出的情况时有发生,给患者造成精神上和经济上的负担。为此,护理人员也尝试了多种方法,如阔胶布固定、患者自身衣服上固定等,但这些方法的效果都不理想。

[0003] 目前,在进行血液透析治疗时,血透导管接头通过无菌纱布或者治疗巾进行包裹固定,以防止患者的汗液或体液等污染连接头。

[0004] 上述技术的不足有:

[0005] 一、无菌纱布包裹血透导管接头,固定性不佳,无菌纱布容易脱落,导致血透导管接头直接暴露,存在安全隐患。

[0006] 二、无菌纱布或者治疗巾不防水,患者在洗漱时血液透析导管不慎湿水,增加血透导管感染的风险,严重感染者可能发生感染性休克。

[0007] 三、由于无菌纱布和治疗巾均为不透明材质,血透导管接头出现渗血时,不能及时发现,只有出现大量渗血,才能被发现。

[0008] 四、无菌纱布需要护士进行手动包裹,因观察需要,护士需频繁打开纱布,操作繁琐。

实用新型内容

[0009] 本实用新型的目的是为了提供一种血透导管接头保护组件,不仅密封保护血透导管接头,防止血透导管接头暴露在空气中和不慎湿水造成感染,还增强对血液透析接头的固定,防止血透导管脱出造成渗血。

[0010] 为了实现上述发明目的,本实用新型采用了以下技术方案:

[0011] 一种血透导管接头保护组件,包括保护套、固定贴和胶带,保护套和固定贴均采用防水材质,保护套一端设有套口且另一端封闭设置,套口外边设有套环,套环围绕套口一圈设置,血透导管接头从套口置入保护套内。固定贴贴肤面具有黏性,固定贴设有固定口,保护套封闭端从固定口穿出,套环贴合于患者穿刺位置周边表皮,固定贴贴肤面内边粘接于套环裸露面且固定贴贴肤面外边粘接于患者表皮,使保护套完全包裹住血透导管接头且使套环固定于患者表皮。胶带贴肤面具有黏性,保护套贴肤面侧壁贴合于患者表皮,胶带贴肤面中心位置粘接于保护套裸露面侧壁且胶带贴肤面两端分别粘接于保护套两边的患者表皮,使保护套侧壁固定于患者表皮。

[0012] 与现有技术相比,采用了上述技术方案的血透导管接头保护组件,具有如下有益效果:

[0013] 一、采用本实用新型的血透导管接头保护组件,护士将保护套套在血透导管接头

外,并且套环贴合于患者穿刺位置周边表皮,使整个血透导管接头密封置于保护套内,然后通过固定贴将套环粘贴固定在患者表皮,并且通过胶带将保护套侧壁粘贴固定在患者表皮,防止保护套脱落导致血透导管接头直接暴露造成感染,完成对血透导管接头的密封保护和固定。本实用新型增强对血液透析接头的固定,防止血透导管脱出造成渗血。

[0014] 二、保护套和固定贴均采用防水材质,在套环通过固定贴粘贴固定在患者表皮上后,血透导管接头密封在保护套内,能够防止患者洗漱时血透导管接头不慎湿水造成感染。

[0015] 三、在优选方案中,保护套裸露面侧壁采用透明设置。一旦血透导管接头出现渗血,护士肉眼透过保护套裸露面侧壁能够及时发现,进行治疗处理。

[0016] 四、与手动缠绕包裹血透导管接头相比,护士将血透导管接头套于保护套内,省时省力,减轻护士工作强度;由于护士肉眼透过保护套裸露面侧壁能够直接观察血透导管接头是否渗血,无需脱下保护套检查,减少护士工作量,操作简便,防止血透导管接头频繁暴露在空气中造成感染。

[0017] 优选的,套环贴肤面具有黏性,套环贴肤面粘接于患者穿刺位置周边表皮。护士将套环初步粘贴固定于患者表皮,使护士松开手后保护套不会脱落,然后通过固定贴粘贴加强对套环的固定,便于护士操作。

[0018] 优选的,固定贴侧边设有开口,保护套从开口置入固定口内。护士从固定贴开口将保护套置入固定口内,操作简便快捷。

[0019] 优选的,保护套裸露面侧壁采用透明设置,方便护士检查血透导管接头是否渗血。

[0020] 优选的,保护套贴肤面外壁设有亲肤层,亲肤层材质采用亲肤棉布料。亲肤层提高保护套侧壁与患者表皮接触的舒适性。

[0021] 优选的,保护套贴肤面侧壁设有具有黏性的贴条,贴条粘接于患者表皮。护士通过贴条将保护套侧壁初步粘贴固定于患者表皮,使护士松开手后保护套不会发生位移,然后通过胶带粘贴加强对保护套侧壁的固定,便于护士操作。

[0022] 优选的,贴条的数量为若干,若干贴条沿着保护套长度方向间隔排列设置。在通过贴条将保护套贴肤面侧壁粘贴固定于患者表皮上后,保护套贴肤面侧壁与患者表皮之间形成若干空隙,空隙位于相邻两个贴条的中间,空隙起到透气的作用,提高舒适度。

[0023] 优选的,保护套贴肤面侧壁设有海绵垫。海绵垫具有弹性,能够缓解血透导管接头对患者表皮产生的压力,防止血透导管接头压伤患者表皮。

附图说明

[0024] 图1为实施例1中保护组件的结构示意图。

[0025] 图2为实施例1中保护组件未使用时的示意图。

[0026] 图3为实施例1中保护套粘接后的示意图。

[0027] 图4为实施例1中胶带粘接后的示意图。

[0028] 图5为实施例1中撕开第一防贴膜后,套环贴肤面的结构示意图。

[0029] 图6为实施例1中未撕开第一防贴膜时,套环贴肤面的结构示意图。

[0030] 图7为实施例1中撕开第二防贴膜后,固定贴贴肤面的结构示意图。

[0031] 图8为实施例1中未撕开第二防贴膜时,固定贴贴肤面的结构示意图。

[0032] 图9为实施例2中撕开第三防贴膜后,保护套贴肤面侧壁的结构示意图。

[0033] 图10为实施例2中未撕开第三防贴膜时,保护套贴肤面侧壁的结构示意图。

[0034] 图11为实施例2中保护套的剖面图。

[0035] 图12为图9中A-A截面的剖视图。

[0036] 图13为图9中B-B截面的剖视图。

[0037] 附图标记:1、保护套;10、套口;11、套环;12、贴条;13、海绵垫;14、亲肤层;2、固定贴;20、固定口;21、开口;3、血透导管接头;30、胶带;31、第一防贴膜;32、第二防贴膜;33、第三防贴膜。

具体实施方式

[0038] 下面结合附图对本实用新型做进一步描述。

[0039] 实施例1

[0040] 如图1至图8所示的血透导管接头保护组件,包括保护套1、固定贴2和胶带30,保护套1和固定贴2均采用防水材质,保护套1一端设有套口10且另一端封闭设置,套口10外边设有套环11,套环11围绕套口10一圈设置,血透导管接头3从套口10置入保护套1内。固定贴2贴肤面具有黏性,固定贴2设有固定口20,保护套1封闭端从固定口20穿出,套环11贴合于患者穿刺位置周边表皮,固定贴2贴肤面内边粘接于套环11裸露面且固定贴2贴肤面外边粘接于患者表皮,使保护套1完全包裹住血透导管接头3且使套环11固定于患者表皮。胶带30贴肤面具有黏性,保护套1贴肤面侧壁贴合于患者表皮,胶带30贴肤面中心位置粘接于保护套1裸露面侧壁且胶带30贴肤面两端分别粘接于保护套1两边的患者表皮,使保护套1侧壁固定于患者表皮。护士将保护套1套在血透导管接头3外,并且套环11贴合于患者穿刺位置周边表皮,使整个血透导管接头3密封置于保护套1内,然后通过固定贴2将套环11粘贴固定在患者表皮,并且通过胶带30将保护套1侧壁粘贴固定在患者表皮,防止保护套1脱落导致血透导管接头3直接暴露造成感染,完成对血透导管接头3的密封保护和固定。本实用新型增强对血液透析接头的固定,防止血透导管脱出造成渗血。

[0041] 其中,保护套1和固定贴2均采用防水材质,在套环11通过固定贴2粘贴固定在患者表皮上后,血透导管接头3密封在保护套1内,能够防止患者洗漱时血透导管接头3不慎湿水造成感染。

[0042] 其中,保护套1裸露面侧壁采用透明设置,方便护士检查血透导管接头3是否渗血。一旦血透导管接头3出现渗血,护士肉眼透过保护套1裸露面侧壁能够及时发现,进行治疗处理。

[0043] 与手动缠绕包裹血透导管接头3相比,护士将血透导管接头3套于保护套1内,省时省力,减轻护士工作强度;由于护士肉眼透过保护套1裸露面侧壁能够直接观察血透导管接头3是否渗血,无需脱下保护套1检查,减少护士工作量,操作简便,防止血透导管接头3频繁暴露在空气中造成感染。

[0044] 参考图5,套环11贴肤面具有黏性,套环11贴肤面粘接于患者穿刺位置周边表皮。护士将套环11初步粘贴固定于患者表皮,使护士松开手后保护套1不会脱落,然后通过固定贴2粘贴加强对套环11的固定,便于护士操作。

[0045] 参考图7,固定贴2侧边设有开口21,保护套1从开口21置入固定口20内。护士从固定贴2开口21将保护套1置入固定口20内,操作简便快捷。

[0046] 其中,保护套1贴肤面外壁设有亲肤层14,亲肤层14材质采用亲肤棉布料。亲肤层14提高保护套1侧壁与患者表皮接触的舒适性。

[0047] 参考图6和图8,套环11贴肤面粘接有第一防贴膜31,固定贴2贴肤面粘接有第二防贴膜32。第一防贴膜31和第二防贴膜32分别对套环11贴肤面和固定贴2贴肤面起到保护作用,防止套环11贴肤面黏性和固定贴2贴肤面黏性丧失,在使用时撕开第一防贴膜31和第二防贴膜32即可。

[0048] 实施例2

[0049] 如图9至图12所示的血透导管接头保护组件,本实施例基于实施例1,本实施例相较实施例1的不同在于:

[0050] 参考图9,保护套1贴肤面侧壁设有具有黏性的贴条12,贴条12粘接于患者表皮。护士通过贴条12将保护套1侧壁初步粘贴固定于患者表皮,使护士松开手后保护套1不会发生位移,然后通过胶带30粘贴加强对保护套1侧壁的固定,便于护士操作。

[0051] 其中,贴条12的数量为若干,若干贴条12沿着保护套1长度方向间隔排列设置。在通过贴条12将保护套1贴肤面侧壁粘贴固定于患者表皮上后,保护套1贴肤面侧壁与患者表皮之间形成若干空隙,空隙位于相邻两个贴条12的中间,空隙起到透气的作用,提高舒适度。

[0052] 参考图10,若干贴条12分别粘接有第三防贴膜33。第三防贴膜33对贴条12起到保护作用,防止贴条12黏性丧失,在使用时撕开第三防贴膜33即可。

[0053] 参考图11至图13,保护套1贴肤面侧壁设有海绵垫13。海绵垫13具有弹性,能够缓解血透导管接头3对患者表皮产生的压力,防止血透导管接头3压伤患者表皮。

[0054] 以上所述是本实用新型的优选实施方式,对于本领域的普通技术人员来说不脱离本实用新型原理的前提下,还可以做出若干变型和改进,这些也应视为本实用新型的保护范围。

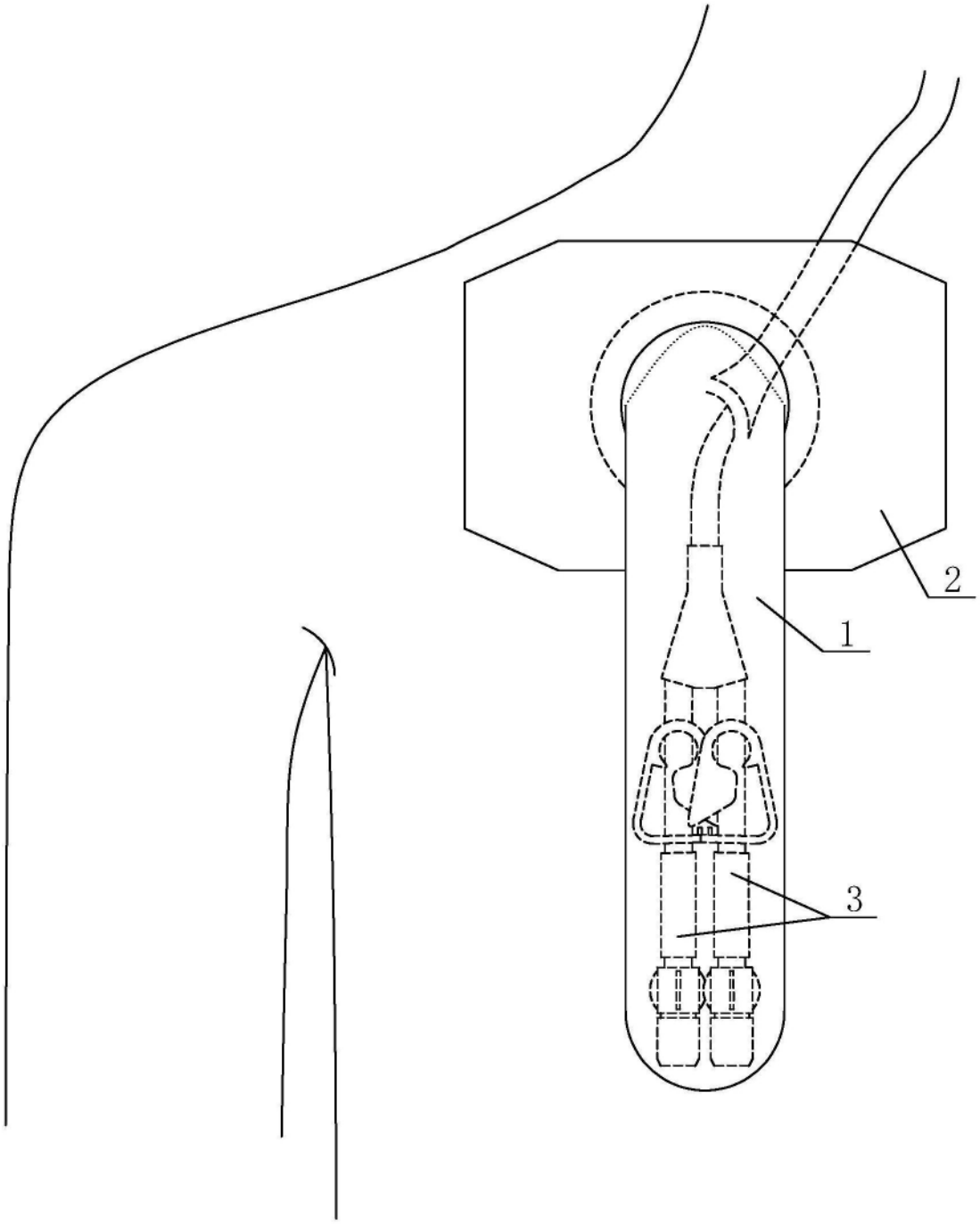

图1

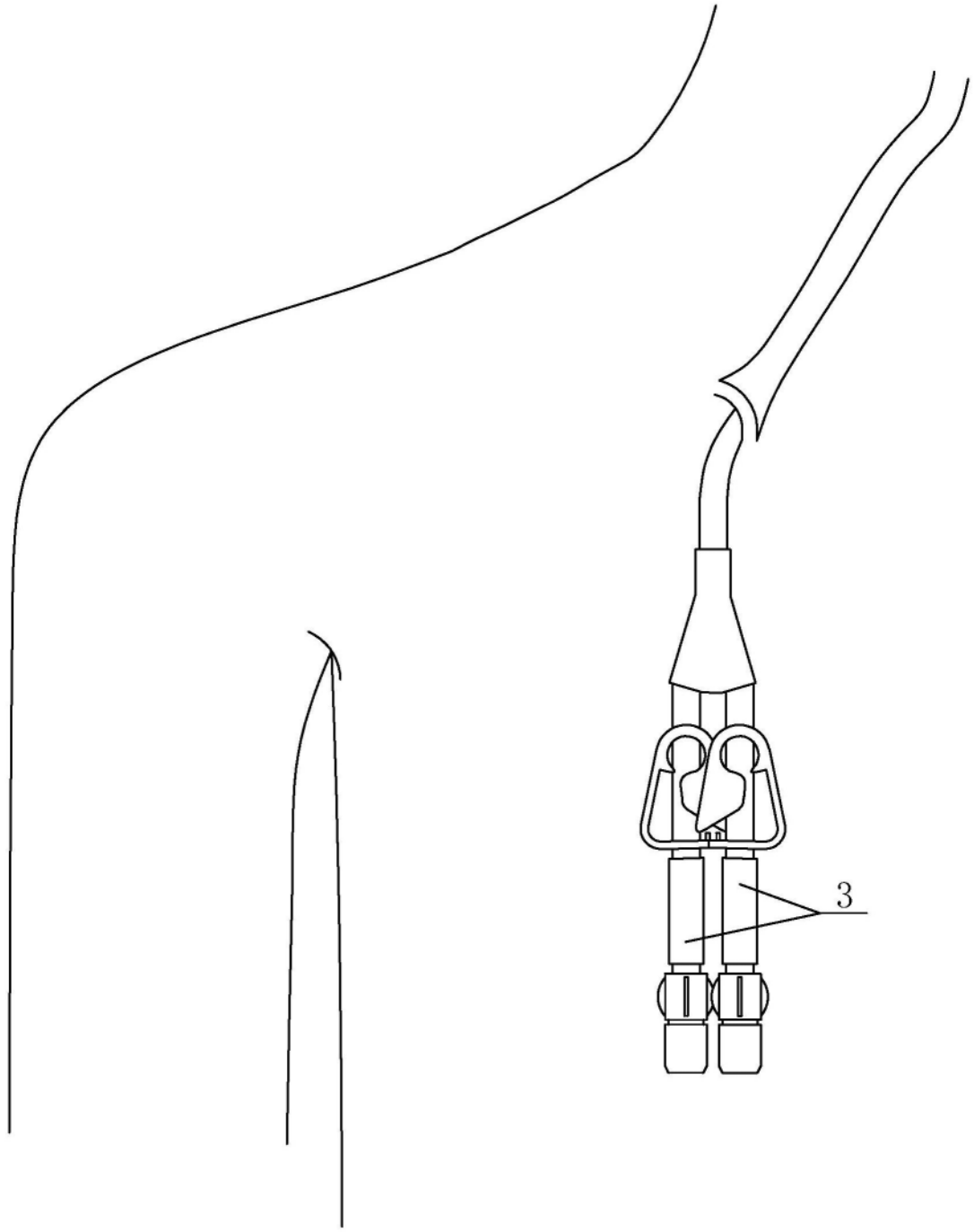

图2

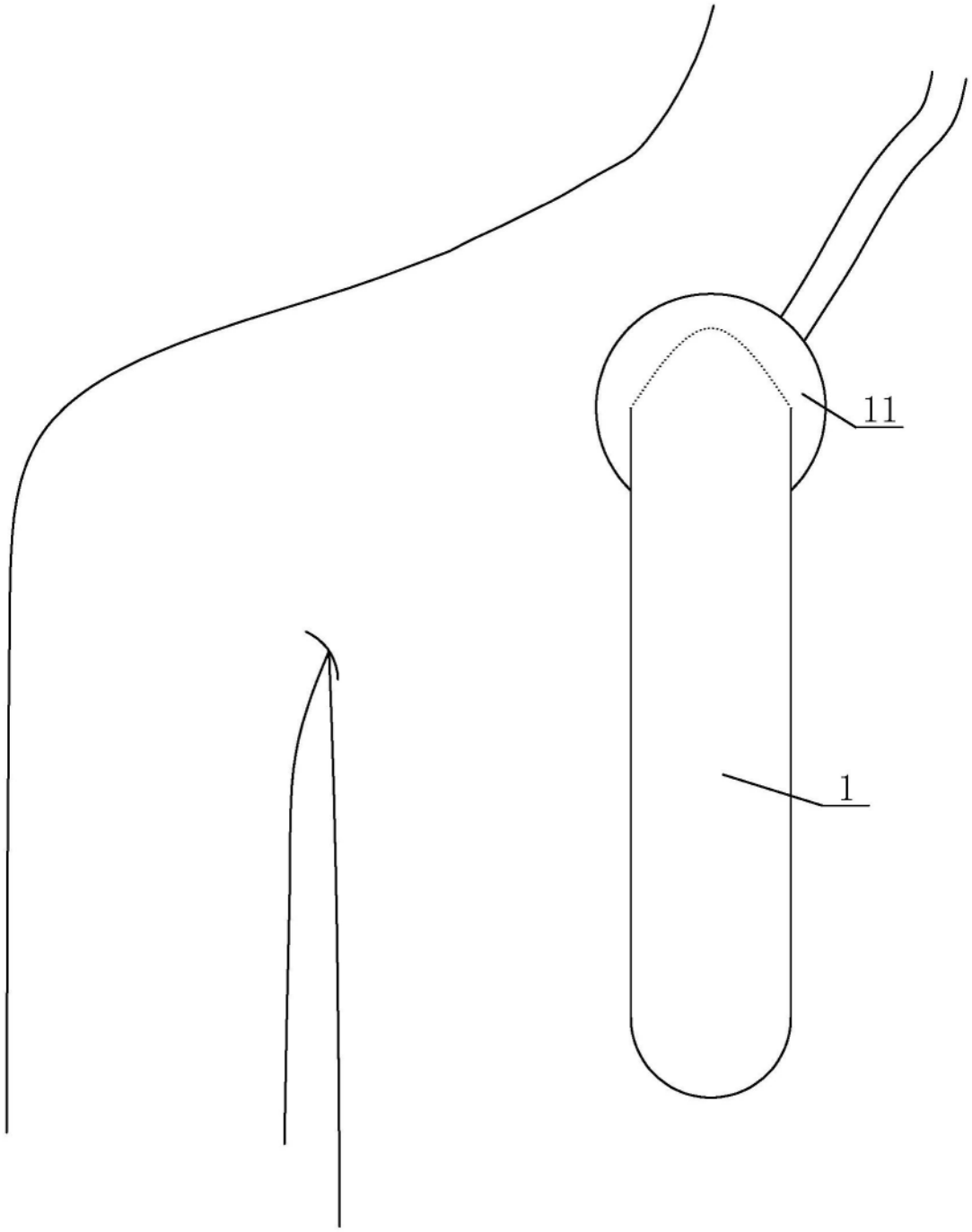

图3

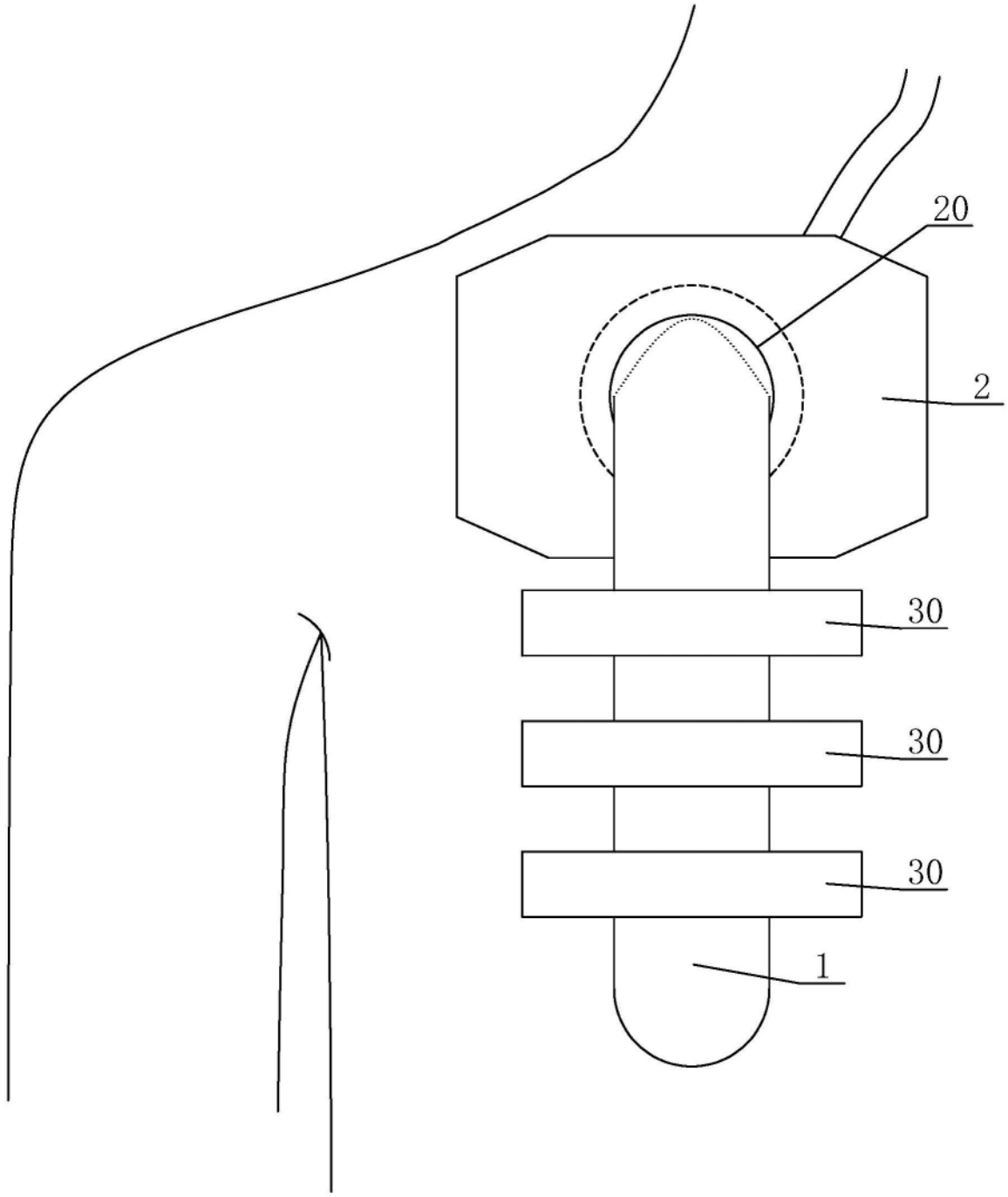

图4

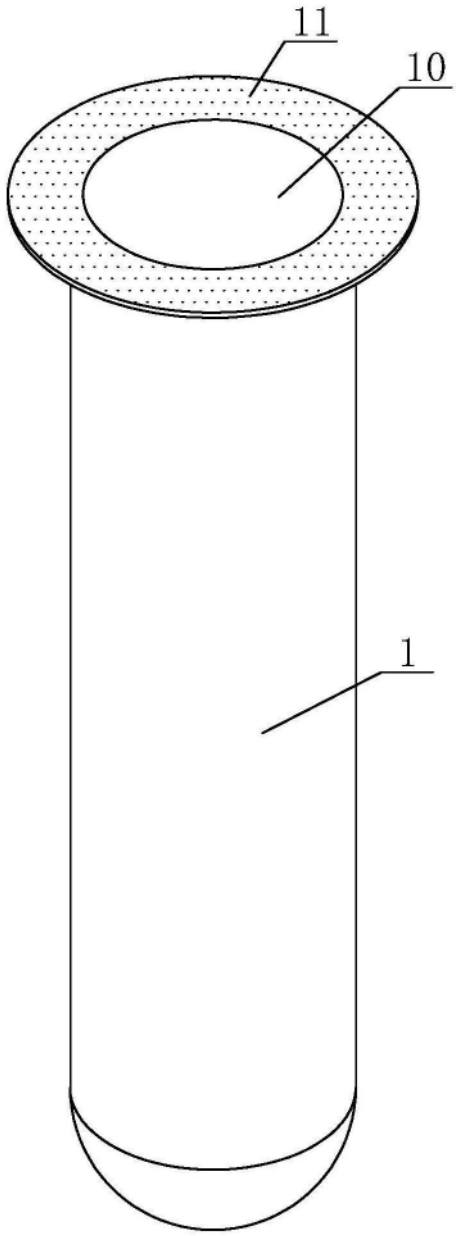

图5

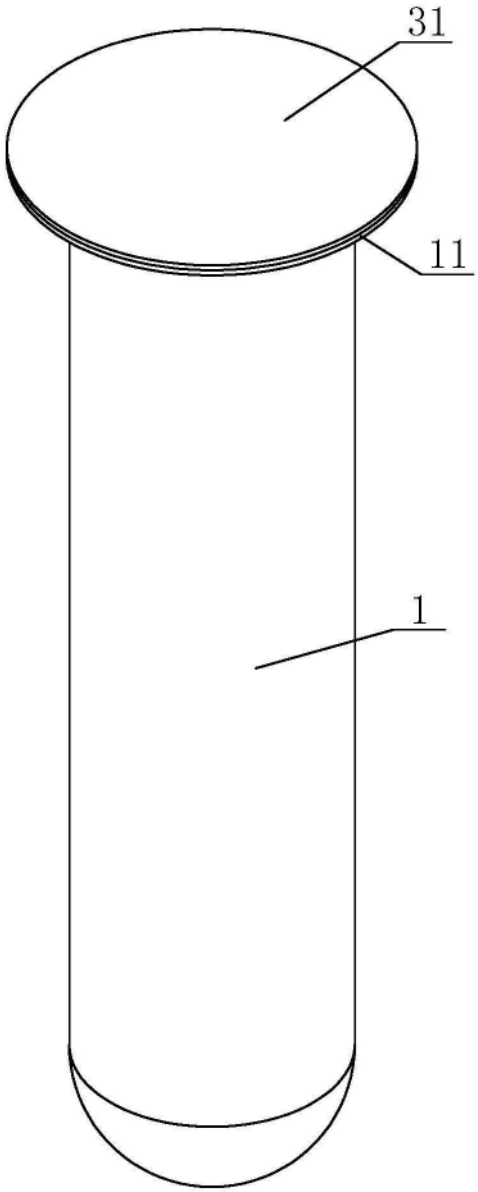

图6

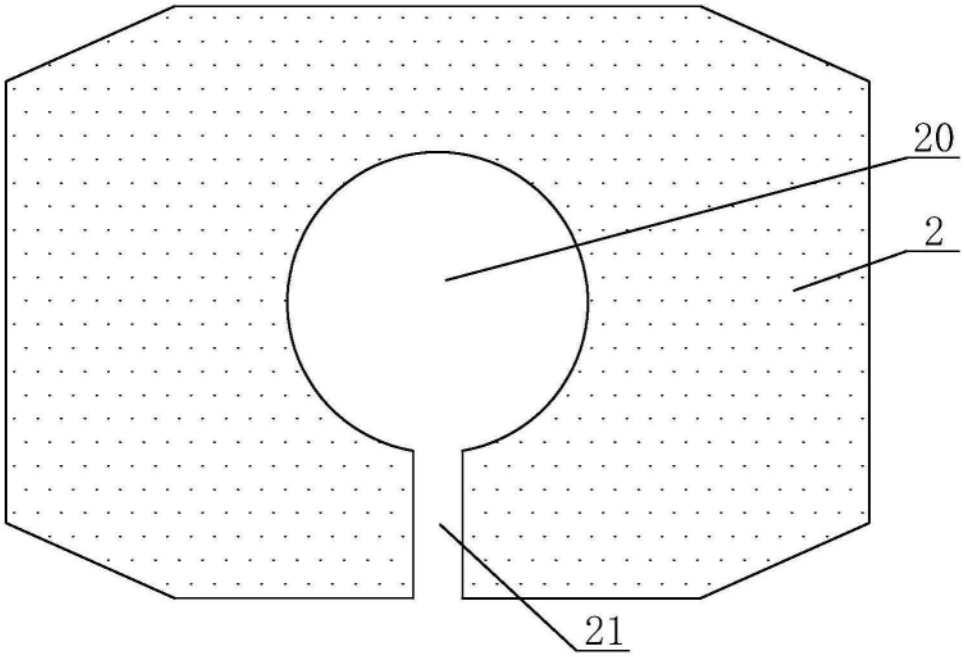

图7

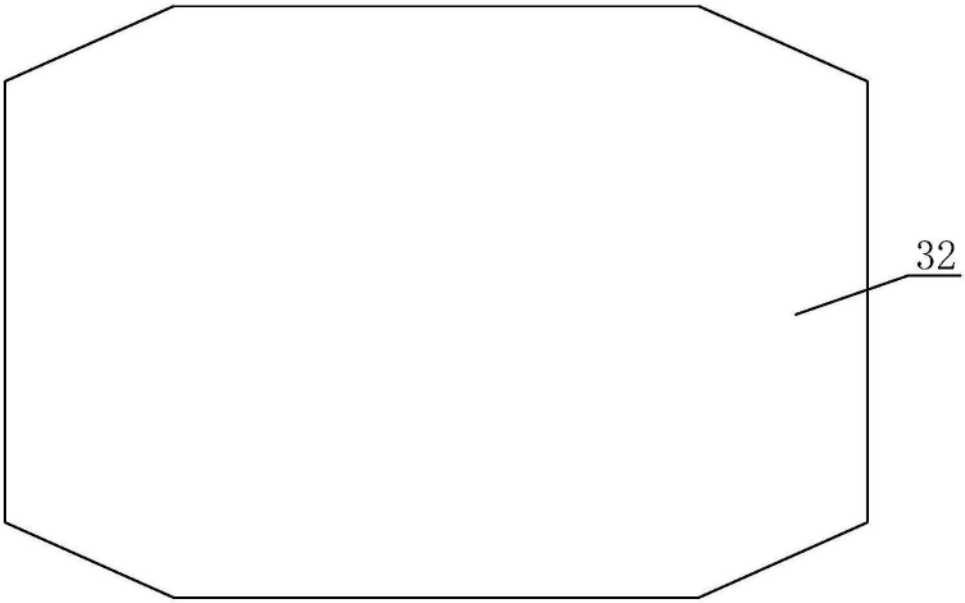

图8

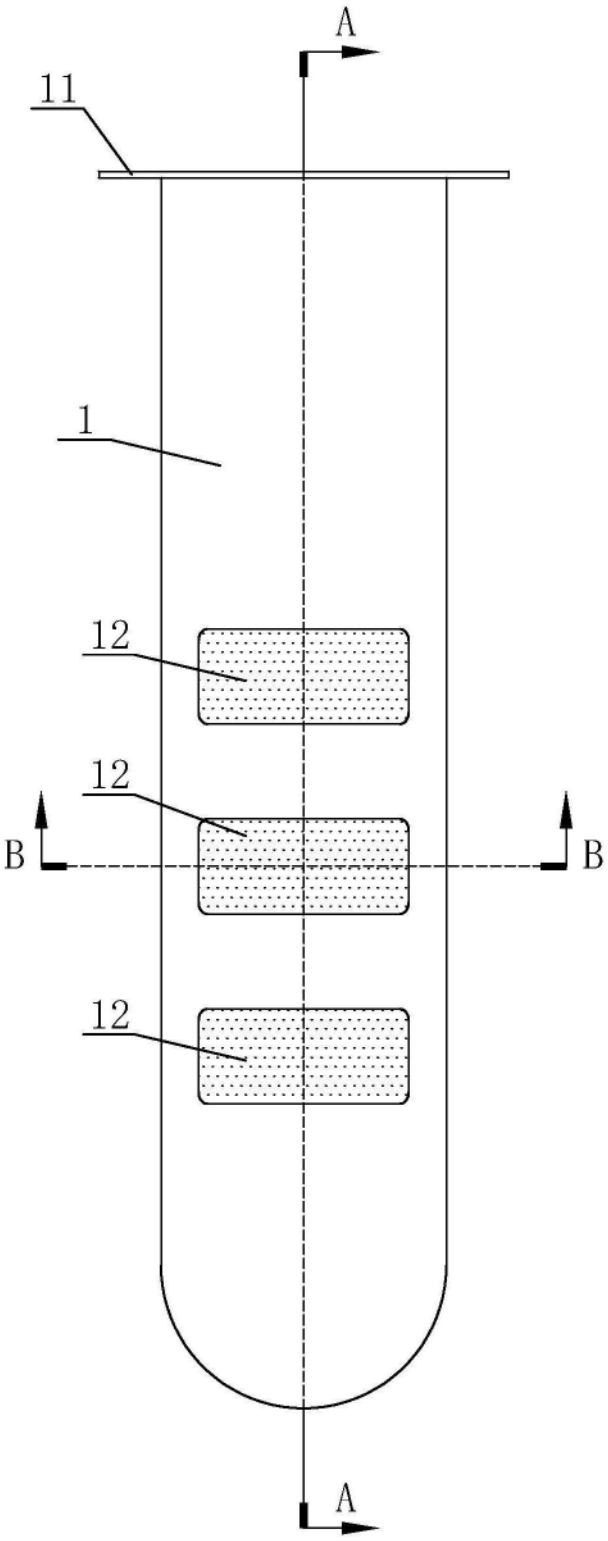

图9

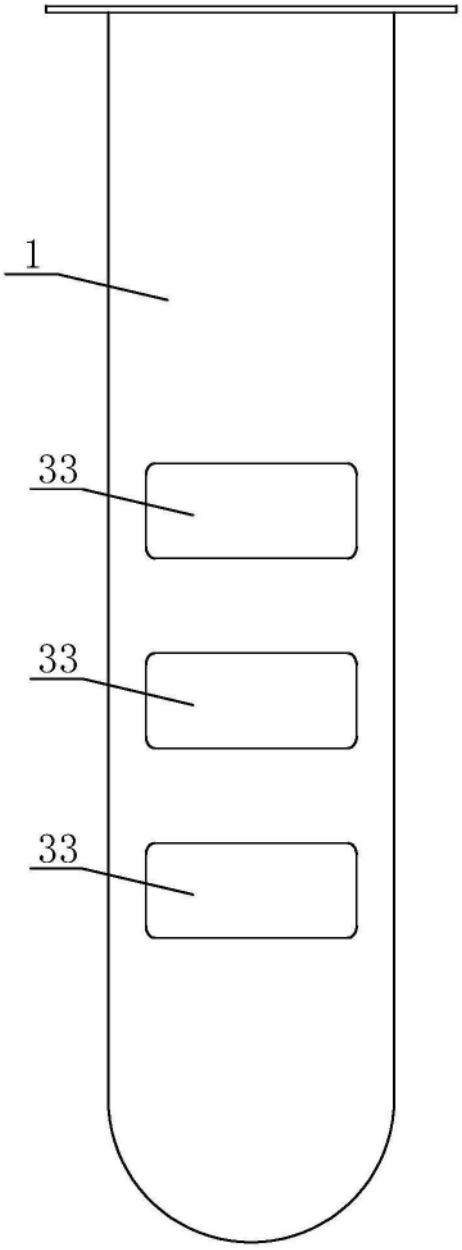

图10

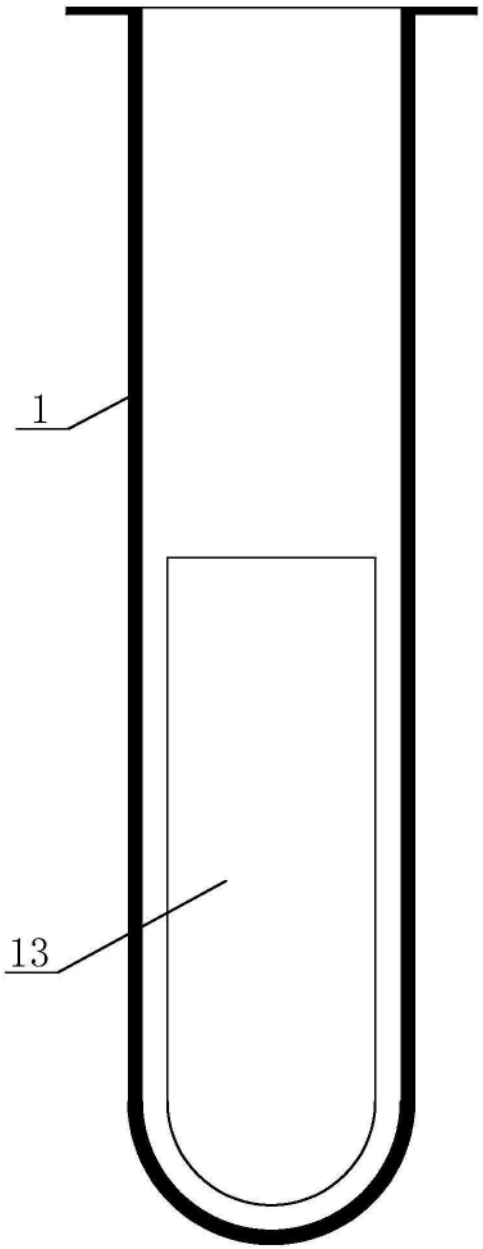

图11

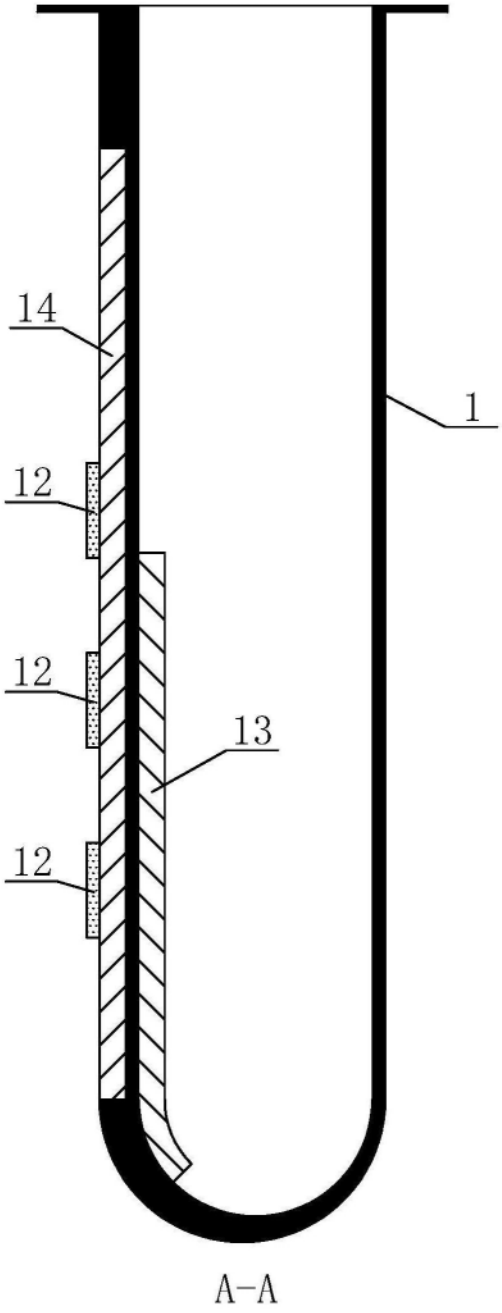

图12

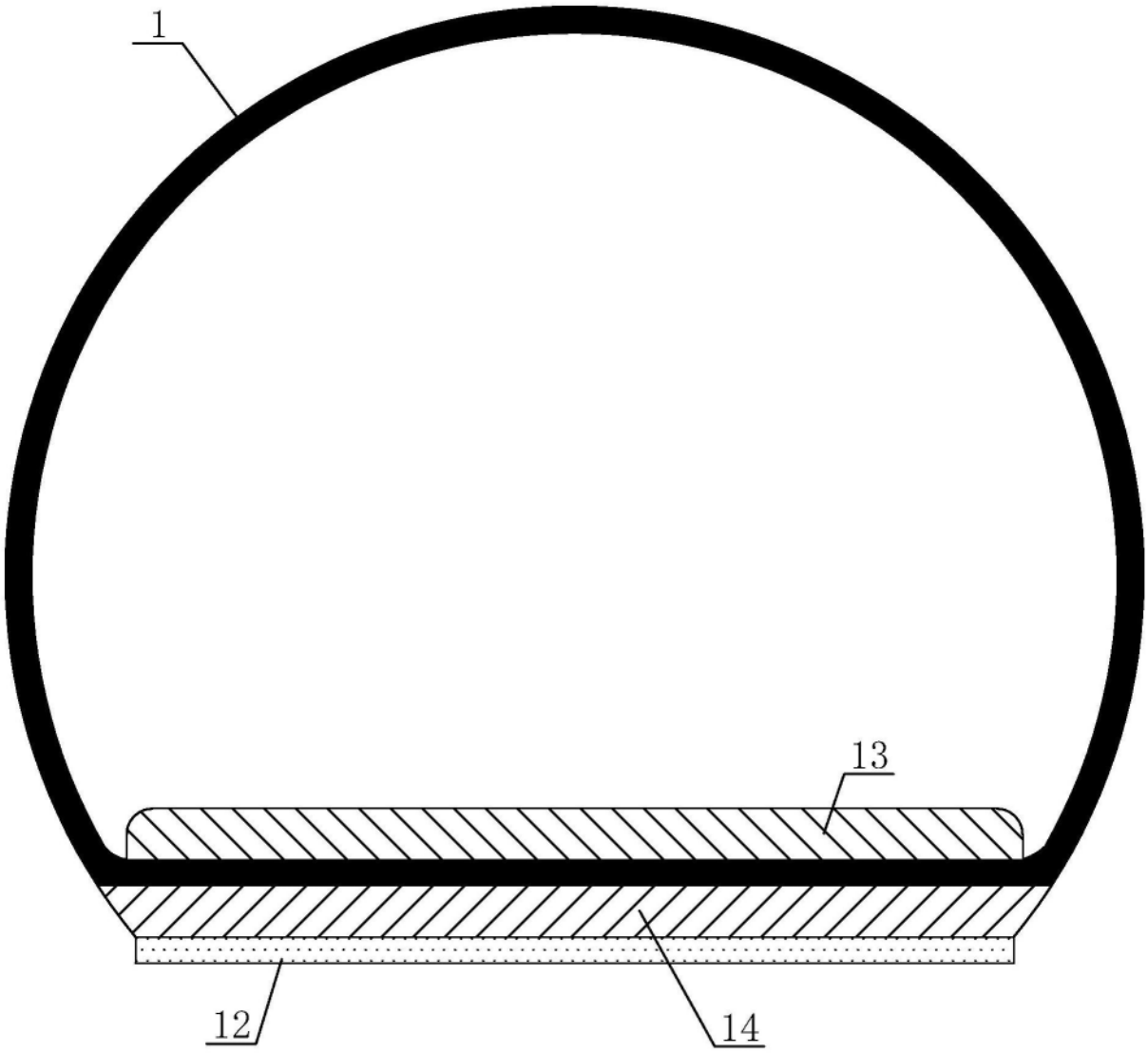

图13