(19)中华人民共和国国家知识产权局

(12)实用新型专利

(10)授权公告号 CN 207389939 U
(45)授权公告日 2018.05.22

(21)申请号 201720396263.8

(22)申请日 2017.04.14

(73)专利权人 北京极智嘉科技有限公司
地址 100012 北京市朝阳区来广营乡新北路9号A座101室

(72)发明人 郑勇 李洪波

(74)专利代理机构 北京睿邦知识产权代理事务所(普通合伙) 11481
代理人 张丽新

(51)Int.Cl.
B65D 33/06(2006.01)

权利要求书1页 说明书2页 附图1页

(54)实用新型名称

一种具有抓取点的易拆快递包装袋

(57)摘要

提供了一种具有抓取点的易拆快递包装袋，包括袋体(1)和抓取端(2)，抓取端(2)上有孔(3)，以利于自动化设备进行抓取打包或用户抓取；抓取端(2)与袋体(1)的连接处有封口条(4)，以密封所述袋体(1)；封口条(4)与袋体(1)之间有侧开部(5)，用于打开所述封口条(4)对袋体(1)的密封。本实用新型使自动设备打包或用户拿取时有着力点，提高了作业效率和用户舒适性，封口条及侧开部设计大大提高了目前用户拆解快递包装的便捷性。

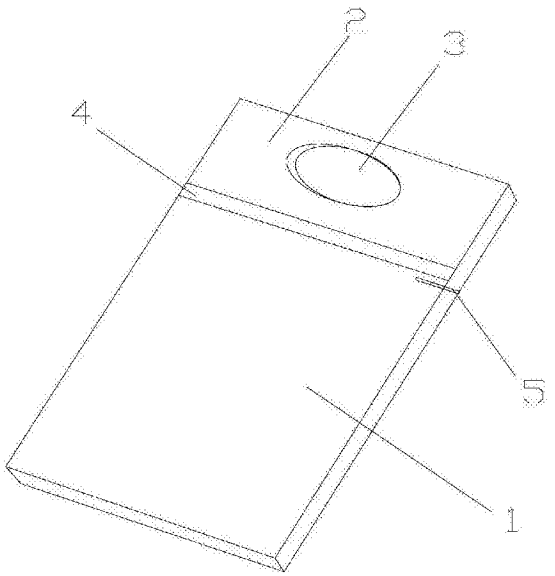

CN 207389939 U

1.一种具有抓取点的易拆快递包装袋，其特征在于，它包括袋体(1)和抓取端(2)，抓取端(2)上有孔(3)，以利于自动化设备进行抓取打包或用户抓取，所述抓取端(2)与袋体(1)的连接处有封口条(4)，以密封所述袋体(1)，

所述封口条(4)与袋体(1)之间有侧开部(5)，用于打开所述封口条(4)对袋体(1)的密封，

所述侧开部(5)为直线型切口，或者为间隔一定距离打孔、切割或倾轧形成的虚线，便于用户从侧开部(5)处撕开封口条(4)与袋体(1)的连接，打开密封的袋体(1)。

2.如权利要求1所述的具有抓取点的易拆快递包装袋，其特征在于，所述抓取端(2)为分开的双层结构，从而使其上的孔(3)为分开的双层结构以增加抓取时的接触面积。

3.如权利要求1所述的具有抓取点的易拆快递包装袋，其特征在于，所述孔(3)多于1个，以增加抓取点数量。

4.如权利要求1所述的具有抓取点的易拆快递包装袋，其特征在于，所述封口条(4)采取热封、双面胶粘封、对缝和对口封的方式。

5.如权利要求1所述的具有抓取点的易拆快递包装袋，其特征在于，所述侧开部(5)设置在所述封口条(4)与袋体(1)之间的一侧或两侧。

6.如权利要求1所述的具有抓取点的易拆快递包装袋，其特征在于，所述侧开部(5)为V型或U型，以便于用户从侧开部(5)处撕开封口条(4)与袋体(1)的连接，打开密封的袋体(1)。

一种具有抓取点的易拆快递包装袋

技术领域

[0001] 本实用新型涉及一种快递包装袋，具体涉及一种具有机械或人工抓取点且封口易拆的快递包装袋。

背景技术

[0002] 当前网络购物越来越成为大多数人的购物习惯，各大物流公司频频爆仓。目前物流上使用的泡沫袋、打包袋通常在包装后呈现为信封形式或砖状，没有抓取点，既不利于采用自动化设备进行自动打包，用户拿的时候也具有一定的不便性；同时包装袋的口部通常采取折叠后大面积透明胶粘贴的方式，需要用剪刀或配备专用划口器具，否则难以打开包装袋口部，不利于用户便捷地打开包装袋。

发明内容

[0003] 因此，本实用新型提供了一种快递包装袋，具有机械或人工抓取点，便于自动化设备进行自动打包作业或用户抓取；同时还具有易拆的封口，便于用户不借助工具或大力气方便地打开包装袋封口。

[0004] 根据本实用新型的一个方面，提供了一种具有抓取点的易拆快递包装袋，它包括袋体和抓取端；袋体用于盛放、包裹物品；抓取端上有孔，以利于自动化设备进行抓取打包和/或用户抓取，自动化设备或用户通过抓取端上的孔抓取袋体，解决了现有快递包装袋包装物品后呈书本状或砖头状，无抓取点，难以进行自动化抓取打包和/或用户拿取不便的问题。

[0005] 进一步的，本实用新型的抓取端是袋体部分的延伸，为分开的双层结构，这样它上面的孔为分开的双层结构，自动化设备或用户抓取时，作用力均匀作用在孔的两层侧缘上，增加抓取时与包装袋整体的接触面积，减少了袋体内物品过重孔被撕裂的可能性以及减轻了用户拎取时的勒手感。

[0006] 更进一步的，上述抓取端上的孔多于1个，以增加抓取点数量，当快递包装袋被抓取时，抓取在多于1个孔上相比于抓取在1个孔上，大大减少了孔承受的作用力，同样减少了袋体内物品过重时孔被撕裂的可能性以及减轻了用户拎取时的勒手感。

[0007] 进一步的，本实用新型的抓取端与袋体的连接处有封口条，以密封所述袋体，当快递物品装入袋体后，在抓取端上的孔的下部，通过热封、双面胶粘封、对缝和对口封等方式形成封口条，使袋体内的物品被包装、密封，形成快递包装结构。

[0008] 进一步的，本实用新型的封口条与袋体之间有侧开部，用于打开所述封口条对袋体的密封；当用户拿到内装物品的快递包装后，在位于封口条下侧、袋体上侧的侧开部部位施加作用力，可以便捷地横向撕开封口条对袋体的密封，因此，更进一步的，上述侧开部设置在所述封口条与袋体之间的一侧或两侧，以方便用户根据包装袋大小和实际拆包情况选择从一侧横向撕开封口条或从两侧向中间撕开封口条；还进一步的，所述侧开部为V型或U型，或直线型切口，或者为间隔一定距离打孔、切割或倾轧形成的虚线，便于用户从侧开部

处撕开封口条与袋体的连接，打开密封的袋体，当包装袋体积较小适宜于包装较小、较轻的物品时，可以选择上述任一形式的侧开部，用户均可从侧开部方便地打开包装；当包装袋体积较大适宜于包装较重、体积较大的物品时，倾向于采取虚线型或U型侧开部，以减小从抓取端抓取包装袋时，因为包装物品过重导致袋体从侧开部撕裂、与封口条和抓取端脱离的可能性。

[0009] 本实用新型的抓取端及抓取端上的孔使自动设备打包或用户拿取时有着力点，提高了作业效率和用户舒适性，封口条及侧开部设计大大提高了目前用户拆解快递包装的便捷性。

附图说明

[0010] 从下面结合附图对本实用新型实施例的详细描述中，本实用新型的这些和/或其它方面和优点将变得更加清楚并更容易理解，其中：

[0011] 附图1为本实用新型实施具有抓取点的易拆快递包装袋的整体组成示意图。

具体实施方式

[0012] 为了使本领域技术人员更好地理解本发明，下面结合附图和具体实施方式对本发明作进一步详细说明。这里，需要注意的是，在附图中，将相同的附图标记赋予基本上具有相同或类似结构和功能的组成部分，并且将省略关于它们的重复描述。

[0013] 实施例

[0014] 一种具有抓取点的易拆快递包装袋，如附图1所示，包括袋体1和抓取端2，抓取端2上有孔3，以利于自动化设备进行抓取打包或用户抓取，为了减少了袋体内物品过重孔被撕裂的可能性以及减轻了用户拎取时的勒手感，将抓取端2设计为分开的双层结构，从而使其上的孔3为分开的双层结构，将孔3设计为多于1个；抓取端2与袋体1的连接处有封口条4，以密封所述袋体1，封口条4为热封、双面胶粘封、对缝和对口封等形式；所述封口条4与袋体1之间有侧开部5，用于打开所述封口条4对袋体1的密封，侧开部5设置在所述封口条4与袋体1之间的一侧或两侧；侧开部5为V型或U型或直线型切口，或者为间隔一定距离打孔、切割或倾轧形成的虚线，以便于用户从侧开部5处撕开封口条4与袋体1的连接，打开密封的袋体1。

[0015] 使用本使用新型的易拆快递包装袋时，将物品放入袋体1内，从封口条4处将物品密封在袋体1内，自动化设备机械手可经孔3抓取包装袋进行整体打包，用户取快递包裹时经孔3拎取快递包装袋，取出袋体1内物品时，从侧开部5处施加作用力，撕开封口条4与袋体1的连接，从袋体1内取出物品。

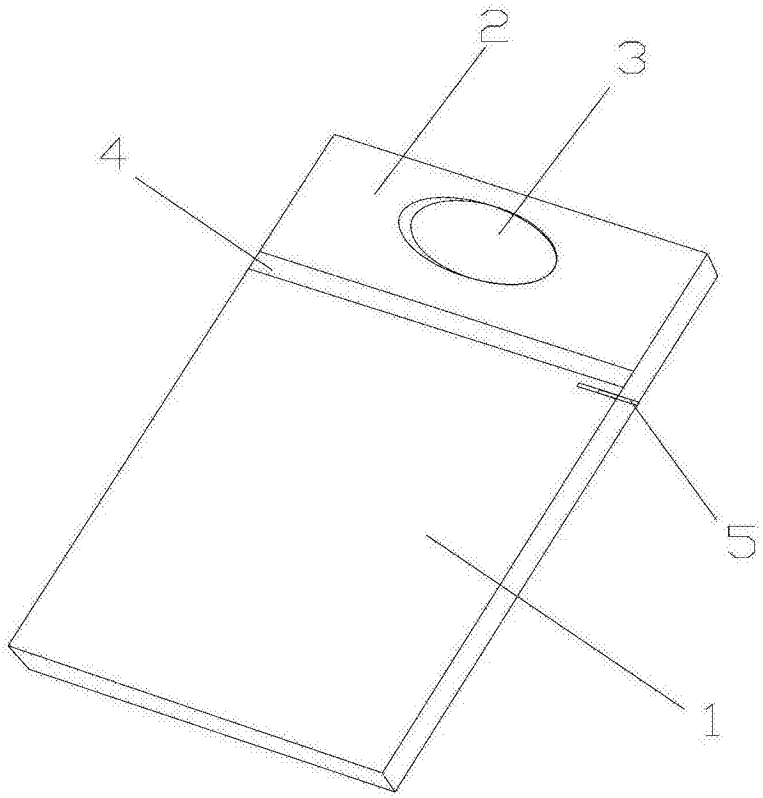

图1