Octrooiraad

(10)A **Terinzagelegging** (11) **8006137**

Nederland (19) **NL**

(54) **Verdampingshouder voor vluchtige stoffen.**

(51) Int.Cl³.: A61L9/12.

(71) Aanvrager: Globol-Werk GmbH te Neuburg a/d Donau, Bondsrepubliek Duitsland.

(74) Gem.: Drs. J.H. Mommaerts
Octrooibureau Lux
Nassau Odijckstraat 38
2596 AJ 's-Gravenhage.

(21) Aanvrage Nr. 8006137.

(22) Ingediend 11 november 1980.

(32) Voorrang vanaf 16 november 1979.

(33) Land van voorrang: Bondsrepubliek Duitsland Gbm (DE).

(31) Nummer van de voorrangsaanvrage: G 7932380 .

(23) - -

(61) - -

(62) - -

(43) Ter inzage gelegd 16 juni 1981.

De aan dit blad gehechte stukken zijn een afdruk van de oorspronkelijk ingediende beschrijving met conclusie(s) en eventuele tekening(en).

Lx 5722

Verdampingshouder voor vluchtige stoffen.

De uitvinding heeft betrekking op een verdampingshouder, bij voorkeur uit kunststof, voor vluchtige stoffen, in het bijzonder geurstoffen, welke houder bestaat uit een doosvormig benedengedeelte, een schroefdeksel, en een in de houder aangebrachte drager voor de vluchtige stof, waarbij het begrensd draaibare schroefdeksel in de ene eindstand de houder afsluit, waartoe wanddelen van het ene houdergedeelte dichtend met overeenkomstige dichtingsvlakken van het andere gedeelte in aanraking zijn, terwijl in de andere eindstand het van de dichtingsvlakken verwijderde deksel wandopeningen vrijgeeft, ten einde de vluchtige stof te kunnen laten ontwijken.

Bij een uit US 4 014 501 bekende houder van deze soort is het randgedeelte van het het benedengedeelte omgrijpende schroefdeksel als een dichtingsoppervlak uitgevoerd, dat in de gesloten toestand van de houder in een op het benedengedeelte van de houder nabij de bodem daarvan aangebrachte rondlopende groef dichtend past. Verder zijn in de mantel van het benedengedeelte verscheidene evenwijdig aan de as verlopende en aan het vrije uiteinde open en betrekkelijk brede gleuven regelmatig over de omtrek verdeeld aangebracht, waardoorheen de vluchtige stof kan ontwijken, wanneer het schroefdeksel in de geopende stand is gedraaid.

Aan de binnenzijde van de tussen de gleuven gelegen omtrekswand gebieden van het benedengedeelte zijn de wanddikte vergrotende steunen aangevormd, die aan deze wandgedeelten de vereiste sterkte verschaffen, en voorts als ondersteuning voor de in het benedengedeelte vast te klemmen drager voor de vluchtige stof dienen, zodat deze drager op enige afstand van de bodem en tegenover de gleuven komt te liggen.

Een ernstig bezwaar hiervan is, dat deze drager van buitenaf kan worden aangeraakt, en in het bijzonder door kinderen., hetgeen gevaarlijk kan zijn, wanneer de vluchtige stof meer of minder giftige bestanddelen, zoals bijv. een insectenbestrijdingsmiddel, bevat. Dit is een gevolg van het feit, dat in de geopende stand van het schroefdeksel de drager door de betrekkelijk brede gleuven van het benedengedeelte rechtstreeks bereikbaar is.

Een verder bezwaar van deze bekende houder is, dat uit door de gleuven van de houder naar binnen stromende lucht stof en/of condenswater en dergelijke op het gehele oppervlak van de drager kan neerslaan, waardoor de vervluchtiging van de in of op deze drager aanwezige vluchtige stof wordt gehinderd.

De uitvinding beoogt een dergelijke houder te verschaffen,

die deze bezwaren niet vertoont, en waarbij in het bijzonder de drager van de vluchtige stof niet kan worden aangeraakt, en de afgifte van de vluchtige stof wordt verbeterd, terwijl deze houder nochtans gasdicht kan worden afgesloten.

Daartoe heeft de houder volgens de uitvinding de volgende kenmerken:

(a) het benedengedeelte van de houder is schotelvormig zonder wandopeningen uitgevoerd;

(b) de openingen zijn in de omtrekswand van het schroefdeksel aangebracht; en

(c) de omtreksrand van de opening van het benedengedeelte is als dichtingsoppervlak uitgevoerd, terwijl in het deksel een overeenkomstig dichtingsoppervlak aanwezig is.

Het voordeel hiervan is, dat nu de drager van de vluchtige stof in het benedengedeelte van de houder tegen aanraking en tegen vervuiling van buitenaf beschermd is.

Verder zijn de tot nu toe vereiste wandverdikkingen overbodig geworden, terwijl nochtans de vormvastheid en de gasdichtheid van de houder zijn verzekerd.

Het dichtingsoppervlak op het deksel wordt bij voorkeur gevormd door het dienovereenkomstig gevormde vlak van een uit het deksel naar binnen uitstekende ringvormige rand.

De uitvinding zal in het onderstaande nader worden toegelicht aan de hand van een tekening; hierin toont:

fig.1 een zijaanzicht van de houder volgens de uitvinding in de uiteengenomen toestand;

fig.2 een overeenkomstig zijaanzicht, gedeeltelijk in doorsnede, van deze houder in de gesloten toestand;

fig.3 een met fig.2 overeenkomende doorsnede van de houder in de geopende toestand; en

fig.4 een bovenaanzicht van deze houder.

Deze in het bijzonder voor gebruik in een motorvoertuig bestemde houder voor een vluchtige stof omvat een schotelvormig benedengedeelte 1, een schroefdeksel 2, en een in het benedengedeelte 1 vervangbaar aangebrachte drager 3 voor een vluchtige stof, die in het bijzonder als een celstofplaat is uitgevoerd.

In de omtrekswand van het schroefdeksel 2, dat een beperkte schroefbeweging op het benedengedeelte 1 kan uitvoeren, zijn verscheidene regelmatig over de omtrek verdeelde openingen 4 aangebracht. Verder is de opening van het benedengedeelte 1 van een kegelvormig

dichtingsoppervlak 5 voorzien, dat in de gesloten toestand tegen een overeenkomstig gevormd dichtingsoppervlak 6 van een aan de binnenwand van het deksel 2 aangevormde ringvormige rand 7 rust.

De openingen 4 beginnen aan de bodem van het schroefdeksel 2, zodat deze openingen in de geopende stand van het schroefdeksel 2 door de omtrekswand van het benedengedeelte 1 worden vrijgegeven.

Voor het begrenzen van de draaibeweging van het deksel 2 zijn op de schroefgangen daarvan niet afgebeelde en met de schroefgangen van het benedengedeelte overeenkomende aanslagen aangebracht. De schroefdraad is als een viervoudige schroefdraad uitgevoerd.

Aan de achterzijde van het benedengedeelte 1 is een bevestigingsonderdeel aangebracht, dat in het afgebeelde geval een bevestigingsplaat 8 omvat, die door middel van een wigverbinding losneembaar het het benedengedeelte 1 is verbonden, en aan de achterzijde van een kleefstoflaag is voorzien.

Binnen het kader van de uitvinding zijn nog vele wijzigingen mogelijk.

Conclusies.

1. Verdampingshouder, in het bijzonder uit kunststof, voor vluchtige stoffen, in het bijzonder geurstoffen, bestaande uit een doosvormig benedengedeelte, een schroefdeksel, en een in de houder aan te brengen drager voor een vluchtige stof, waarbij het beperkt draaibare schroefdeksel in de ene eindstand de houder dichtend afsluit, waartoe randgedeelten van het ene houdergedeelte met overeenkomstige dichtingsoppervlakken van het andere gedeelte in aanraking zijn, terwijl in de andere eindstand het van de dichtingsoppervlakken verwijderde deksel openingen in de omtrekswand vrijgeeft ten einde de vluchtige stof te laten ontwijken, m e t h e t k e n m e r k, dat het benedengedeelte (1) schotelvormig en zonder wandopeningen is uitgevoerd, dat de openingen (4) in de omtrekswand van het schroefdeksel (2) zijn aangebracht, en dat de eindrand van het benedengedeelte (1) als dichtingsoppervlak is uitgevoerd, dat tegenover een dichtingsoppervlak van het deksel (2) is gelegen.

2. Houder volgens conclusie 1, m e t h e t k e n m e r k, dat aan het binnenoppervlak van het schroefdeksel (2) een uitstekende ringvormige rand (7) is gevormd, die dichtend met de rand van het benedengedeelte (1) in aanraking kan worden gebracht.

3. Houder volgens conclusie 2, m e t h e t k e n m e r k, dat de rand (7) dichtend binnen de opening van het benedengedeelte 1 grijpt.

4. Houder volgens conclusie 2 of 3, m e t h e t k e n m e r k, dat de rand (7) de eindrand van het benedengedeelte (1) van kegelvormige dichtingsoppervlakken (5,6) zijn voorzien.

Fig.1

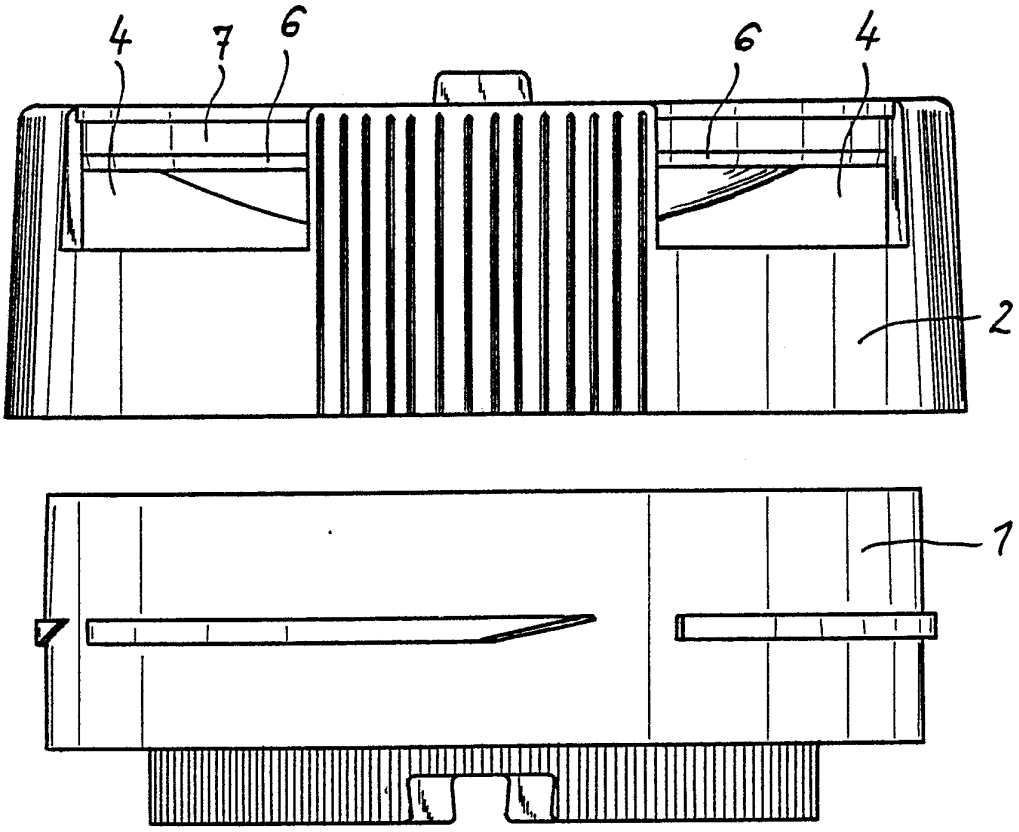

Fig.2

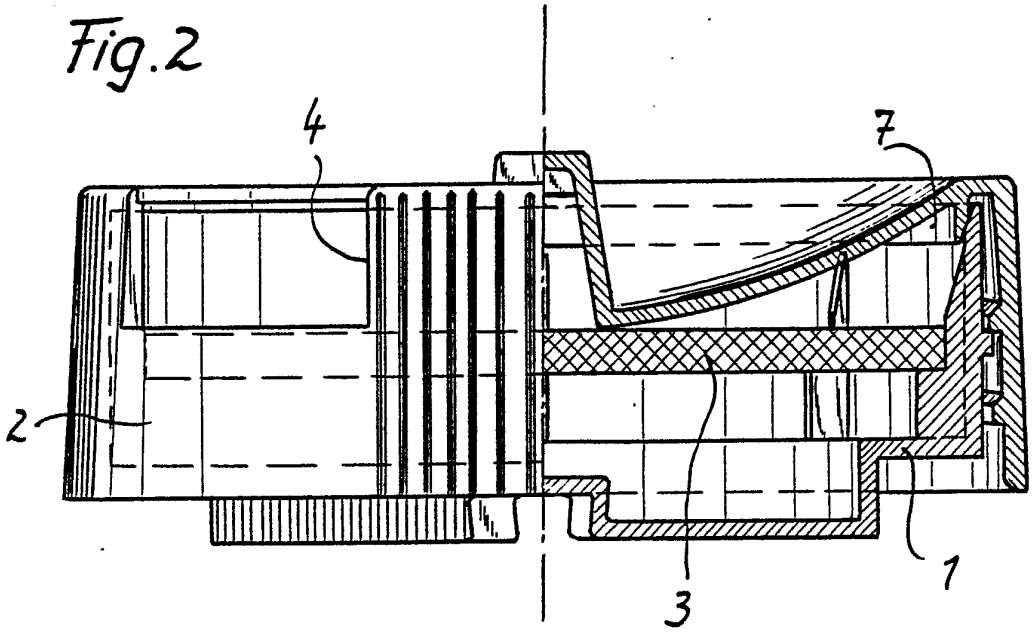

8006137

Global. Work Products
Lx 5722

Fig. 3

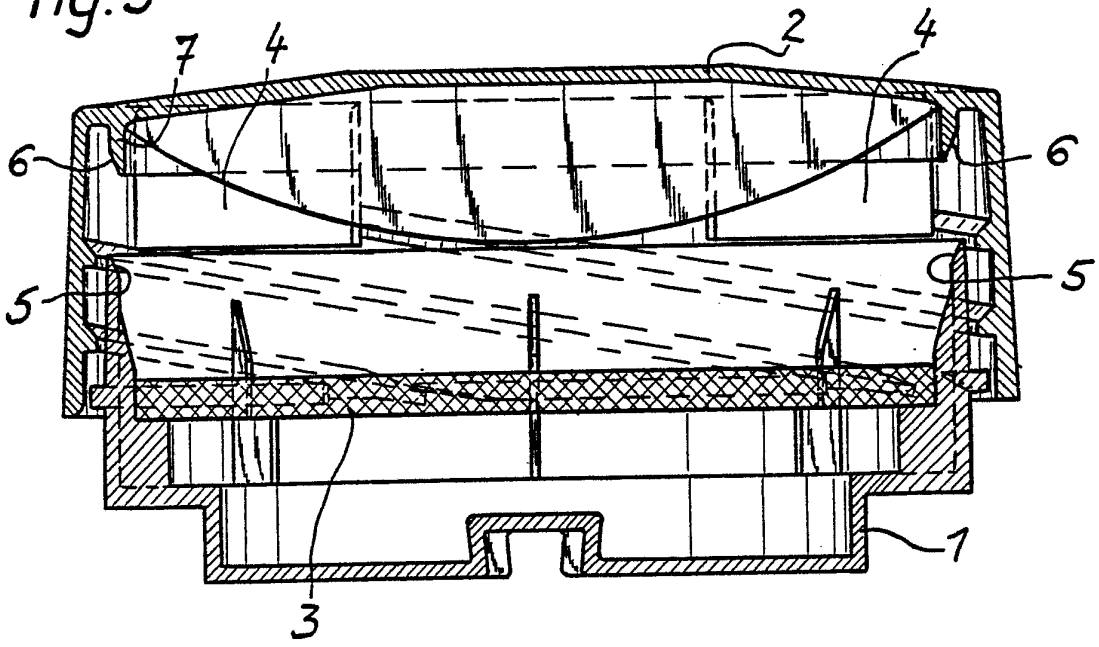

Fig. 4

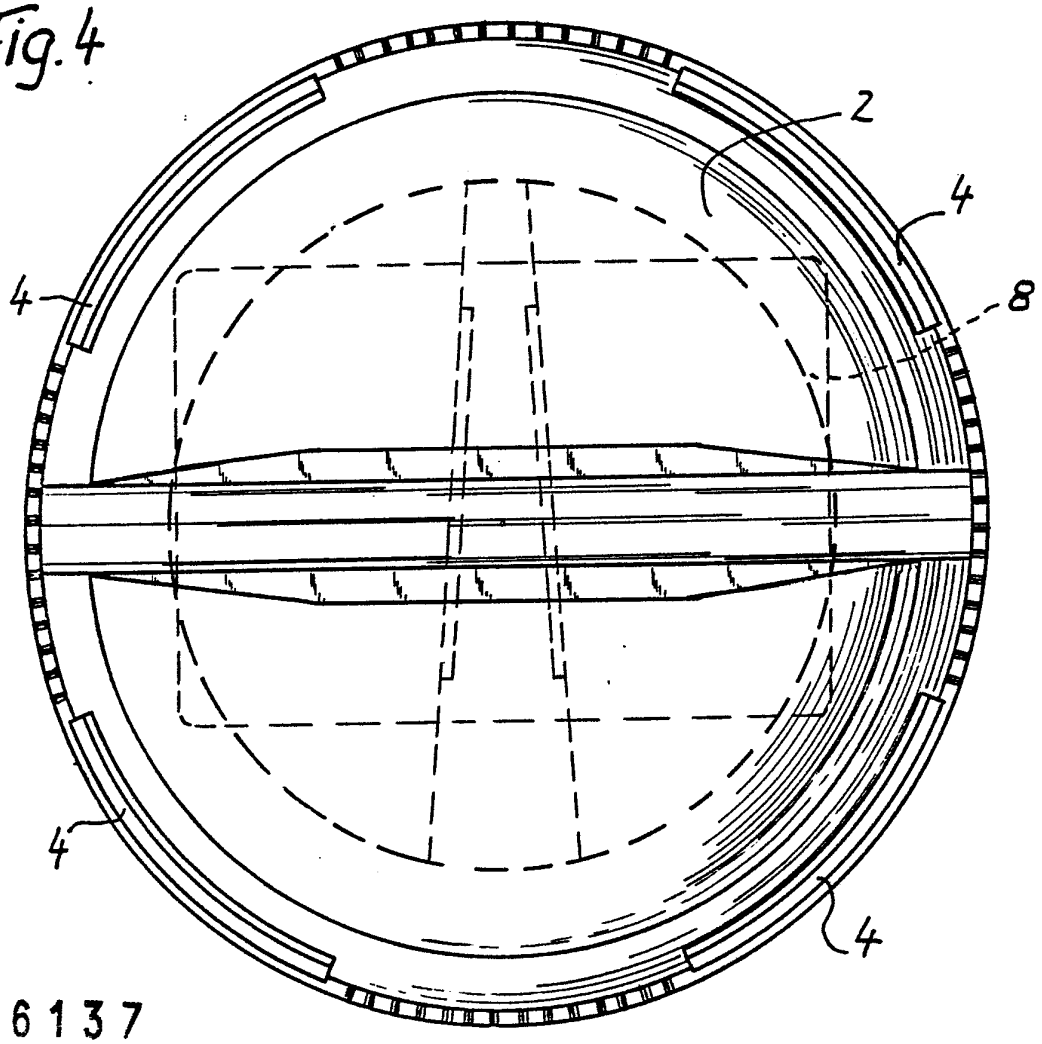

8006137

Globol-Werk GmbH
Lx 5722