(19)国家知识产权局

(12)实用新型专利

(10)授权公告号 CN 221991178 U
(45)授权公告日 2024.11.12

(21)申请号 202420050020.9

(22)申请日 2024.01.09

(73)专利权人 安徽建工建设安装集团有限公司
地址 230000 安徽省合肥市包河区九华山路99号

(72)发明人 沈景俊 夏辉 刘明敏 张建斌 鲁会

(74)专利代理机构 合肥云道尔知识产权代理事务所(特殊普通合伙) 34230
专利代理师 常雅雅

(51)Int.Cl.
F16L 21/08(2006.01)

权利要求书1页 说明书3页 附图2页

(54)实用新型名称

一种镀锌管用管接头

(57)摘要

本实用新型涉及镀锌管技术领域,公开了一种镀锌管用管接头,包括管接头本体,两个镀锌管本体待连接的一端分别插入管接头本体内的两端,所述管接头本体圆周内壁的中间位置安装有环形结构的安装侧翼,用于对镀锌管本体的插入进行限位;所述管接头本体内壁的两端均设置有密封圈,本实用新型可完成镀锌管本体的初步快速连接,再拧紧喉箍,喉箍配合豁口可将管接头本体与镀锌管本体充分锁紧,即完成镀锌管本体的连接,且密封圈对镀锌管本体外壁和管接头本体内壁之间的间隙进行填充密封,保证快速连接的同时,还可保证有效的密封性;在需要调整转动镀锌管本体时,只需调整松开喉箍即可,镀锌管本体转动完成后再拧紧喉箍,方便易调节。

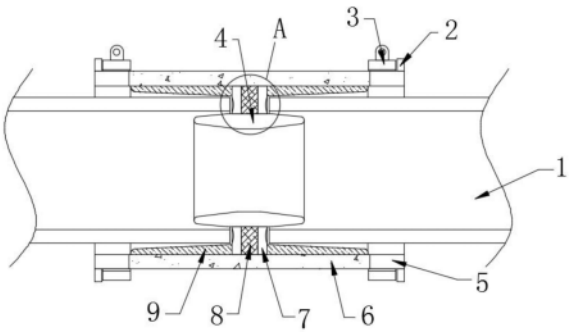

CN 221991178 U

1.一种镀锌管用管接头,包括管接头本体(6),两个镀锌管本体(1)待连接的一端分别插入管接头本体(6)内的两端,其特征在于,所述管接头本体(6)圆周内壁的中间位置安装有环形结构的安装侧翼(8),用于对镀锌管本体(1)的插入进行限位;

所述管接头本体(6)内壁的两端均设置有密封圈(9),两个密封圈(9)分别位于安装侧翼(8)的两侧;

所述安装侧翼(8)的两侧均设置有密封垫(7),密封垫(7)远离安装侧翼(8)的一侧与密封圈(9)的端面相抵;

所述密封圈(9)靠近安装侧翼(8)的一端内径小于密封圈(9)远离安装侧翼(8)的一端内径;

所述管接头本体(6)的两端开口处均开设有间隔分布的豁口(5);

所述管接头本体(6)的两端外壁均套设有喉箍(3)。

2.根据权利要求1所述的一种镀锌管用管接头,其特征在于,所述管接头本体(6)的两端外壁均设置有限位侧翼(2),用于对喉箍(3)进行限位。

3.根据权利要求1所述的一种镀锌管用管接头,其特征在于,所述安装侧翼(8)的圆周内壁安装有过渡管(4),过渡管(4)的两端外径均小于镀锌管本体(1)的开口内径。

4.根据权利要求1所述的一种镀锌管用管接头,其特征在于,所述密封圈(9)和密封垫(7)均为柔性材质。

5.根据权利要求1所述的一种镀锌管用管接头,其特征在于,所述密封垫(7)靠近镀锌管本体(1)的一侧开设有环形结构的放置凹槽(10),放置凹槽(10)的开口位置和镀锌管本体(1)的端面位置相对应。

一种镀锌管用管接头

技术领域

[0001] 本实用新型涉及镀锌管技术领域,尤其涉及一种镀锌管用管接头。

背景技术

[0002] 镀锌管由于成本较低、耐腐蚀性较强且便于施工,因此大量用作线管,镀锌钢管敷设不得采用熔焊连接,目前镀锌管连接两端一般采用专用接地卡保护连接,在使用时需要消耗大量的人工,存在材料和机械投入多、影响施工进度的问题,因此亟需一种镀锌管用管接头解决上述技术问题。

实用新型内容

[0003] 本实用新型的目的是为了解决现有技术中存在的缺点,而提出的一种镀锌管用管接头。

[0004] 为了实现上述目的,本实用新型采用了如下技术方案:

[0005] 一种镀锌管用管接头,包括管接头本体,两个镀锌管本体待连接的一端分别插入管接头本体内的两端,所述管接头本体圆周内壁的中间位置安装有环形结构的安装侧翼,用于对镀锌管本体的插入进行限位;所述管接头本体内壁的两端均设置有密封圈,两个密封圈分别位于安装侧翼的两侧;所述安装侧翼的两侧均设置有密封垫,密封垫远离安装侧翼的一侧与密封圈的端面相抵;所述密封圈靠近安装侧翼的一端内径小于密封圈远离安装侧翼的一端内径;所述管接头本体的两端开口处均开设有间隔分布的豁口;所述管接头本体的两端外壁均套设有喉箍。

[0006] 作为本实用新型再进一步的方案:所述管接头本体的两端外壁均设置有限位侧翼,用于对喉箍进行限位。

[0007] 作为本实用新型再进一步的方案:所述安装侧翼的圆周内壁安装有过渡管,过渡管的两端外径均小于镀锌管本体的开口内径。

[0008] 作为本实用新型再进一步的方案:所述密封圈和密封垫均为柔性材质。

[0009] 作为本实用新型再进一步的方案:所述密封垫靠近镀锌管本体的一侧开设有环形结构的放置凹槽,放置凹槽的开口位置和镀锌管本体的端面位置相对应。

[0010] 本实用新型的有益效果为:使用时,将两个镀锌管本体待连接的一端分别插入管接头本体内的两端,内壁为倾斜设置的密封圈对镀锌管本体的插入进行导向,使得镀锌管本体的端面抵在放置凹槽内,即可完成镀锌管本体的初步快速连接,再拧紧喉箍,喉箍配合豁口可将管接头本体与镀锌管本体充分锁紧,即完成镀锌管本体的连接,镀锌管本体插入至管接头本体内后,过渡管的两端分别延伸至两个镀锌管本体的内部,对两个镀锌管本体之间内流动的物料进行过渡,且密封圈对镀锌管本体外壁和管接头本体内壁之间的间隙进行填充密封,镀锌管本体的端面抵在放置凹槽内时,密封垫由于镀锌管本体端面的挤压而变形,变形的密封垫可对镀锌管本体和密封圈之间的间隙、镀锌管本体和过渡管之间的间隙进行有效密封,保证快速连接的同时,还可保证有效的密封性;在需要调整转动镀锌管本

体时,只需调整松开喉箍即可,镀锌管本体转动完成后再拧紧喉箍,方便易调节。

附图说明

[0011] 图1为本实用新型提出的一种镀锌管用管接头的侧面结构剖视图;

[0012] 图2为图1中A处局部结构放大图;

[0013] 图3为本实用新型提出的一种镀锌管用管接头的管接头本体和限位侧翼立体结构示意图。

[0014] 图中:1-镀锌管本体、2-限位侧翼、3-喉箍、4-过渡管、5-豁口、6-管接头本体、7-密封垫、8-安装侧翼、9-密封圈、10-放置凹槽。

具体实施方式

[0015] 下面结合具体实施方式对本专利的技术方案作进一步详细地说明。

[0016] 下面详细描述本专利的实施例,所述实施例的示例在附图中示出,其中自始至终相同或类似的标号表示相同或类似的元件或具有相同或类似功能的元件。下面通过参考附图描述的实施例是示例性的,仅用于解释本专利,而不能理解为对本专利的限制。

[0017] 参照图1-3,一种镀锌管用管接头,包括管接头本体6,两个镀锌管本体1待连接的一端分别插入管接头本体6内的两端,所述管接头本体6圆周内壁的中间位置安装有环形结构的安装侧翼8,用于对镀锌管本体1的插入进行限位;所述管接头本体6内壁的两端均设置有密封圈9,两个密封圈9分别位于安装侧翼8的两侧;所述安装侧翼8的两侧均设置有密封垫7,密封垫7远离安装侧翼8的一侧与密封圈9的端面相抵;所述密封圈9靠近安装侧翼8的一端内径小于密封圈9远离安装侧翼8的一端内径;所述管接头本体6的两端开口处均开设有间隔分布的豁口5;所述管接头本体6的两端外壁均套设有喉箍3。

[0018] 作为本实用新型的一种优选实施例,管接头本体6的两端外壁均设置有限位侧翼2,用于对喉箍3进行限位,避免喉箍3从管接头本体6的一端脱落的情况。

[0019] 作为本实用新型的一种优选实施例,安装侧翼8的圆周内壁安装有过渡管4,过渡管4的两端外径均小于镀锌管本体1的开口内径,用于对镀锌管本体1内流动的物料进行过渡。

[0020] 作为本实用新型的一种优选实施例,密封圈9和密封垫7均为柔性材质。

[0021] 作为本实用新型的一种优选实施例,密封圈9和密封垫7均为橡胶、硅胶等材质,在本实施例中,优选的密封圈9和密封垫7均为均为橡胶材质。

[0022] 作为本实用新型的一种优选实施例,密封垫7靠近镀锌管本体1的一侧开设有环形结构的放置凹槽10,放置凹槽10的开口位置和镀锌管本体1的端面位置相对应。

[0023] 作为本实用新型的一种优选实施例,放置凹槽10的内壁为弧面结构。

[0024] 使用时,将两个镀锌管本体1待连接的一端分别插入管接头本体6内的两端,内壁为倾斜设置的密封圈9对镀锌管本体1的插入进行导向,使得镀锌管本体1的端面抵在放置凹槽10内,即可完成镀锌管本体1的初步快速连接,再拧紧喉箍3,喉箍3配合豁口5可将管接头本体6与镀锌管本体1充分锁紧,即完成镀锌管本体1的连接,镀锌管本体1插入至管接头本体6内后,过渡管4的两端分别延伸至两个镀锌管本体1的内部,对两个镀锌管本体1之间内流动的物料进行过渡,且密封圈9对镀锌管本体1外壁和管接头本体6内壁之间的间隙进

行填充密封,镀锌管本体1的端面抵在放置凹槽10内时,密封垫7由于镀锌管本体1端面的挤压而变形,变形的密封垫7可对镀锌管本体1和密封圈9之间的间隙、镀锌管本体1和过渡管4之间的间隙进行有效密封,保证快速连接的同时,还可保证有效的密封性;在需要调整转动镀锌管本体1时,只需调整松开喉箍3即可,镀锌管本体1转动完成后再拧紧喉箍3,方便易调节。

[0025] 以上所述,仅为本实用新型较佳的具体实施方式,但本实用新型的保护范围并不局限于此,任何熟悉本技术领域的技术人员在本实用新型揭露的技术范围内,根据本实用新型的技术方案及其实用新型构思加以等同替换或改变,都应涵盖在本实用新型的保护范围之内。

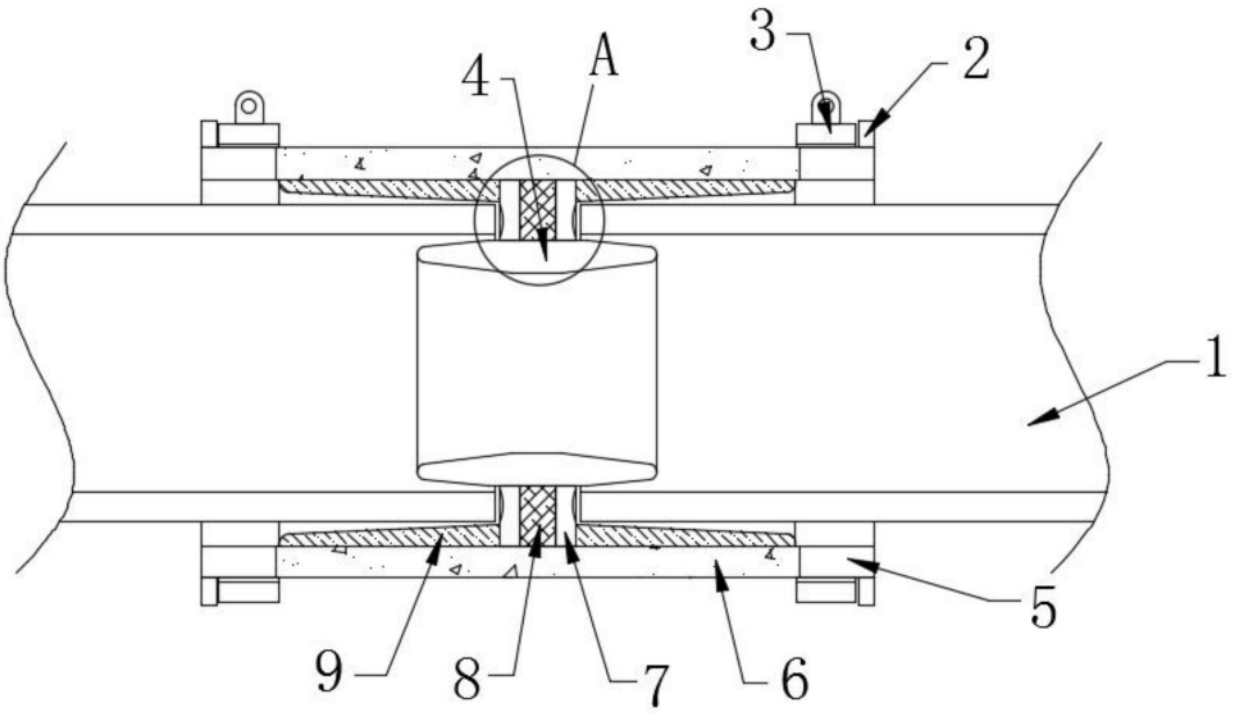

图1

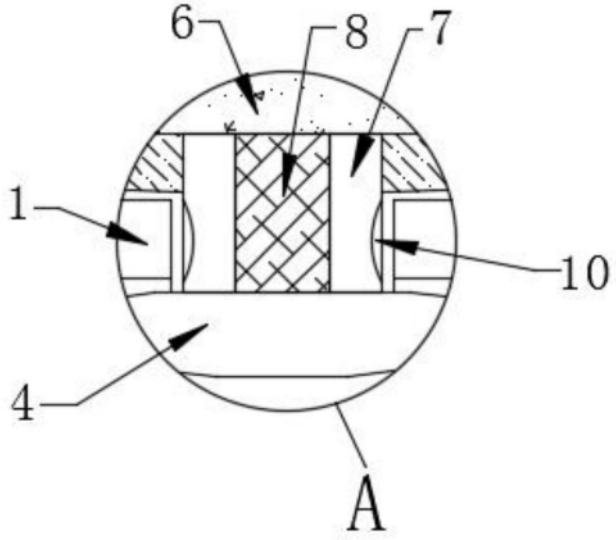

图2

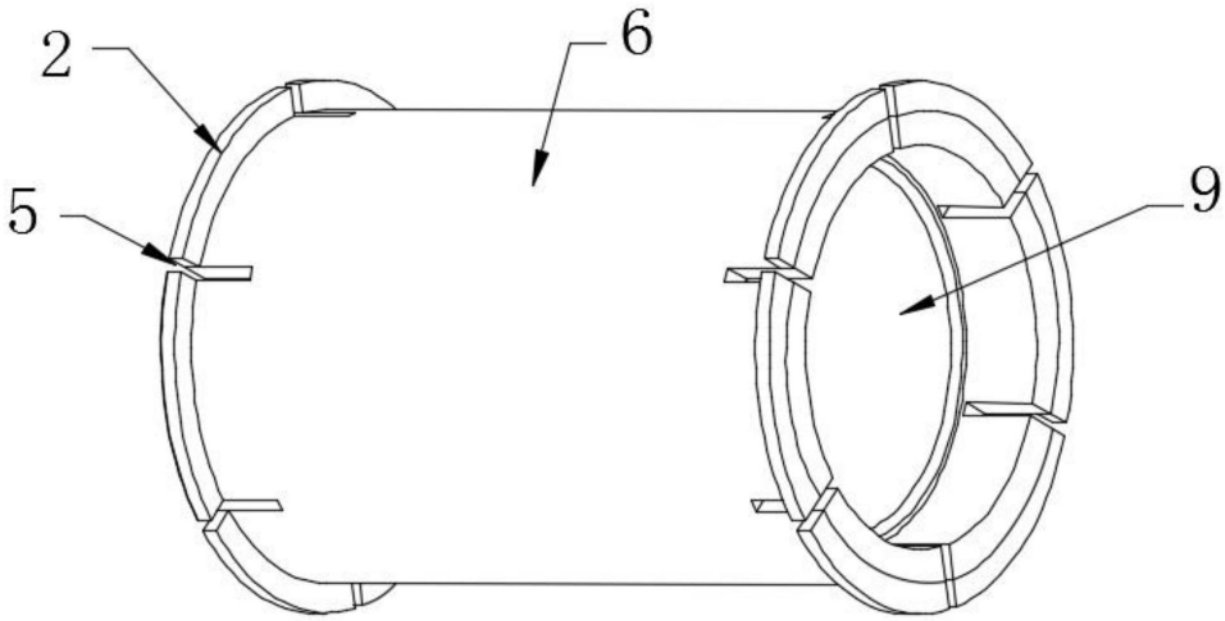

图3