(19)中华人民共和国国家知识产权局

(12)实用新型专利

(10)授权公告号 CN 205649228 U
(45)授权公告日 2016.10.19

(21)申请号 201620123547.5

(22)申请日 2016.02.17

(73)专利权人 北京康拓医疗仪器有限公司
地址 101117 北京市通州区路城镇武兴路8号

(72)发明人 潘霞 刘锋

(51)Int.Cl.
A47C 21/08(2006.01)
A61G 7/05(2006.01)

权利要求书1页 说明书2页 附图3页

(54)实用新型名称

一种护栏锁定装置

(57)摘要

本实用新型涉及护栏锁紧领域，尤其是一种护栏锁定装置，面板下部设有第一升降臂，第一升降臂内侧在面板下部设置有第二升降臂，第二升降臂内侧设置有锁定机构，锁定机构包括护栏扳手、护栏扳手轴、护栏控制销轴、护栏销轴弹簧和护栏销轴控制头，第一升降臂下部设置有销孔；护栏扳手轴固定连接护栏扳手中间位置上内，所述护栏销轴控制头套入护栏扳手轴内，护栏控制销轴一端套入护栏销轴控制头另一端，护栏控制销轴左侧部外侧套装有护栏销轴外套，护栏控制销轴另外一端与销孔相对应连接。本实用新型利用弹簧推动，护栏销轴外套与护栏销轴控制头之间结合处为斜面，销轴插入销孔内，第一升降臂与第二升降臂锁定，结构简单，同时具有很强的实用性。

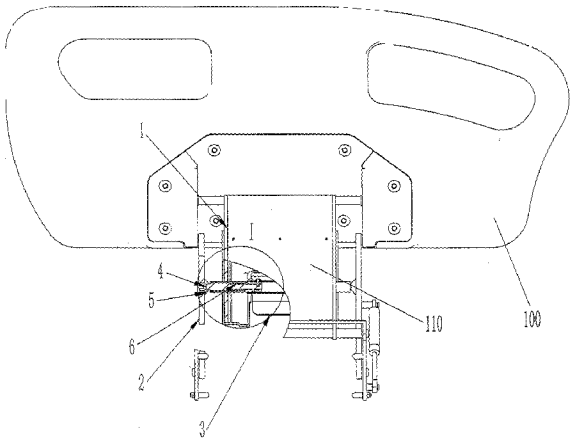

CN 205649228 U

1.一种护栏锁定装置，包括面板，所述面板下部设有第一升降臂，所述第一升降臂内侧在面板下部设置有第二升降臂，所述第二升降臂内侧设置有锁定机构，锁定机构包括护栏扳手、护栏扳手轴、护栏控制销轴、护栏销轴弹簧、护栏销轴外套和护栏销轴控制头，所述第一升降臂下部设置有销孔；

所述护栏扳手轴固定连接护栏扳手中间位置上内，所述护栏销轴控制头套入护栏扳手轴内，所述护栏控制销轴一端套入护栏销轴控制头另一端，所述护栏控制销轴左侧部外侧套装有护栏销轴外套，所述护栏控制销轴另外一端与销孔相对应连接。

2.根据权利要求1所述的一种护栏锁定装置，其特征在于：所述护栏控制销轴一端设置有第一螺钉孔，所述护栏销轴控制头一端上部设置有第二螺钉孔，所述护栏扳手轴上端两侧设置有长豁孔，所述长豁孔通过螺钉依次与第二螺钉孔和第一螺钉孔连接将护栏控制销轴、护栏销轴控制头和护栏扳手轴连接在一起。

3.根据权利要求1所述的一种护栏锁定装置，其特征在于：所述护栏销轴外套内设置有销轴弹簧并套入在护栏控制销轴，所述护栏销轴控制头与护栏销轴外套结合处为斜面。

一种护栏锁定装置

技术领域

[0001] 本实用新型涉及医疗护栏领域，尤其是一种护栏锁定装置。

背景技术

[0002] 为了便于防止患者从床上摔下来，常在患者睡觉的床上加设护栏装置。传统的护栏设置要么是固定在患者床周围，与患者床为一体，要么是在普通床的侧边增加上床护栏装置。由于与患者床为一体的护栏方式，虽然可以有效的防止患者在睡觉时从床上摔下来，而且需要单独设置患者病床，成本也比较高。但现有的床护栏大多是翻转式或插接式，使用不便，承载力差，适用范围小，厚薄床垫不能通用。

实用新型内容

[0003] 本实用新型目的是克服了现有技术中的不足，提供了一种结构简单，安全可靠的护栏锁定装置。

[0004] 为了解决上述技术问题，本实用新型是通过以下技术方案实现：

[0005] 一种护栏锁定装置，包括面板，所述面板下部设有第一升降臂，所述第一升降臂内侧在面板下部设置有第二升降臂，所述第二升降臂内侧设置有锁定机构，锁定机构包括护栏扳手、护栏扳手轴、护栏控制销轴、护栏销轴弹簧、护栏销轴外套和护栏销轴控制头，所述第一升降臂下部设置有销孔；

[0006] 所述护栏扳手轴固定连接护栏扳手中间位置上内，所述护栏销轴控制头套入护栏扳手轴内，所述护栏控制销轴一端套入护栏销轴控制头另一端，所述护栏控制销轴左侧部外侧套装有护栏销轴外套，所述护栏控制销轴另外一端与销孔相对应连接。

[0007] 优选地，所述护栏控制销轴一端设置有第一螺钉孔，所述护栏销轴控制头一端上部设置有第二螺钉孔，所述护栏扳手轴上端两侧设置有长豁孔，所述长豁孔通过螺钉依次与第二螺钉孔和第一螺钉孔连接将护栏控制销轴、护栏销轴控制头和护栏扳手轴连接在一起。

[0008] 优选地，所述护栏销轴外套内设置有销轴弹簧并套入在护栏控制销轴，所述护栏销轴控制头与护栏销轴外套结合处为斜面。

[0009] 由于采用上述技术方案，本实用新型每套锁定装置中左右各对称放置一套插销装置，共用一件护栏把手总成，可实现同步开关，另外利用弹簧推动，护栏销轴外套与护栏销轴控制头之间结合处为斜面，销轴插入销孔内，第一升降臂与第二升降臂锁定，结构简单，同时具有很强的实用性。

附图说明

[0010] 图1是本实用新型的结构示意图；

[0011] 图2是图1的局部放大示意图；

[0012] 图3是本实用新型实施例的护栏扳手与护栏扳手连接示意图；

[0013] 图4是本实用新型实施例的护栏扳手控制销轴结构示意图；

[0014] 图5是本实用新型实施例的护栏升起结构示意图；

[0015] 图6是本实用新型实施例的护栏降下结构示意图；

[0016] 图中附图标记：1-第一升降臂；2-第二升降臂；3-护栏扳手；4-护栏控制销轴；5-销孔；6-护栏销轴弹簧；7-护栏销轴外套；8-护栏扳手轴；9-护栏销轴控制头；10-螺钉；11-护杆；12-长豁孔；13-第一螺钉孔；100-面板；110-锁定机构。

具体实施方式

[0017] 以下结合附图对本实用新型的实施例进行详细说明，但是本实用新型可以由权利要求限定和覆盖的多种不同方式实施。

[0018] 如图1并结合图2所示，一种护栏锁定装置，包括面板100，所述面板100下部设有第一升降臂1，所述第一升降臂1内侧在面板100下部设置有第二升降臂2，所述第二升降臂2内侧设置有锁定机构110，锁定机构110包括护栏扳手3、护栏扳手轴8、护栏控制销轴4、护栏销轴弹簧6和护栏销轴控制头9，所述第一升降臂1下部设置有销孔5；

[0019] 所述护栏扳手轴8固定连接护栏扳手3中间位置上内，所述护栏销轴控制头9套入护栏扳手轴8内，所述护栏控制销轴4一端套入护栏销轴控制头9另一端，所述护栏控制销轴4左侧部外侧套装有护栏销轴外套7，所述护栏控制销轴4另外一端与销孔5相对应连接。

[0020] 护杆11升起后，弹簧推动，护栏销轴外套7与护栏销轴控制头9之间结合处为斜面，销轴插入销孔5内，第一升降臂1与第二升降臂2锁定。

[0021] 进一步的，所述护栏控制销轴4一端设置有第一螺钉孔13，所述护栏销轴控制头9一端上部设置有第二螺钉孔(图中未示出)，所述护栏扳手轴8上端两侧设置有长豁孔12，所述长豁孔12通过螺钉10依次与第二螺钉孔和第一螺钉孔13连接将护栏控制销轴4、护栏销轴控制头9和护栏扳手轴8连接在一起。

[0022] 护栏控制销轴4与护栏销轴控制头9同轴心，由螺钉10紧固；护栏控制销轴4在护栏控制销轴外套7内可自由旋转与滑动，两件同轴心；护栏扳手3与护栏扳手轴8焊接成一体而组成护栏把手总成，护栏扳手轴8外壁沿轴向开长豁孔12，螺钉10可以沿长豁孔12轴向滑动，径向无位移。所以当拉出护栏扳手3时，护栏销轴外套7与销轴控制头9因旋转而轴向分离，则销轴拔出销孔5，第一升降臂1与第二升降臂2解锁

[0023] 进一步的，所述护栏销轴外套7内设置有销轴弹簧6并套入在护栏控制销轴4，所述护栏销轴控制头9与护栏销轴外套7结合处为斜面；每套锁定装置中左右各对称放置一套插销装置，共用一件护栏把手总成，可实现同步开关。

[0024] 以上所述仅为本实用新型的优选实施例，并非因此限制本实用新型的专利范围，凡是利用本实用新型说明书及附图内容所作的等效结构或等效流程变换，或直接或间接运用在其他相关的技术领域，均同理包括在本实用新型的专利保护范围内。

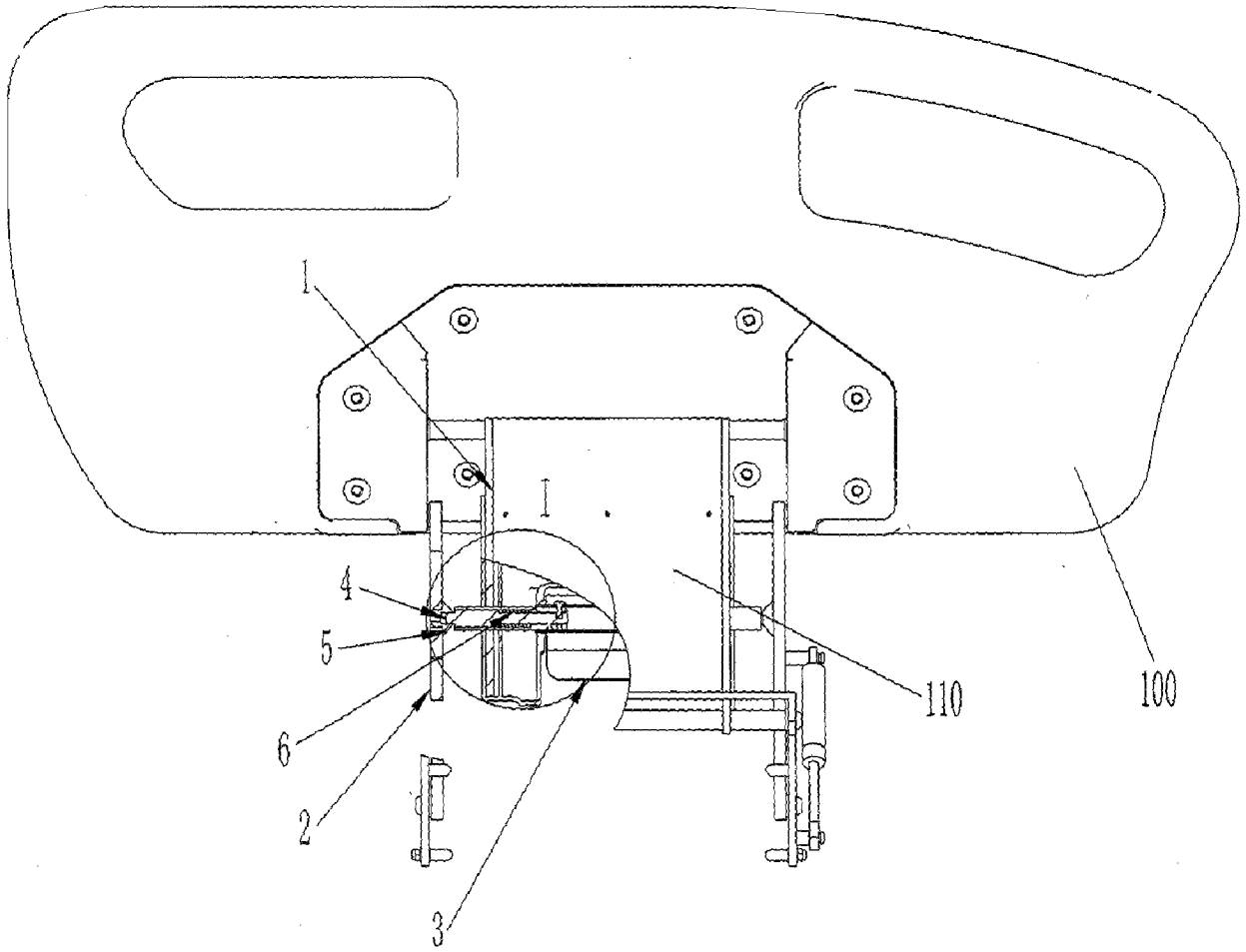

图1

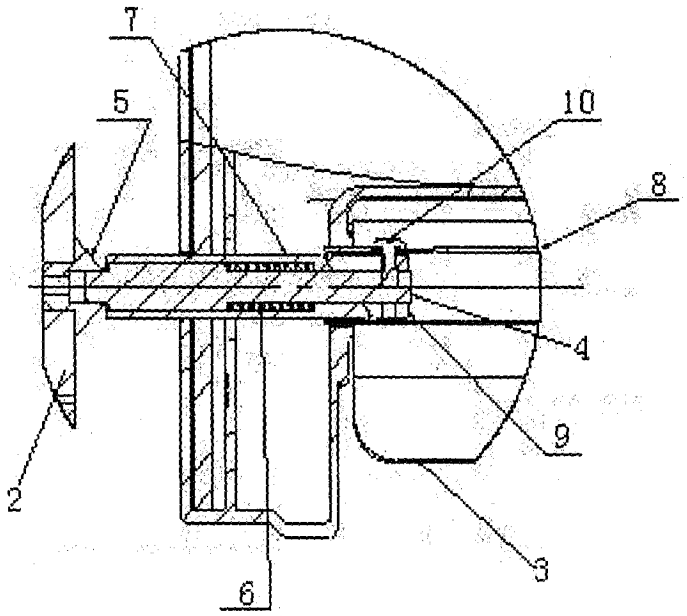

图2

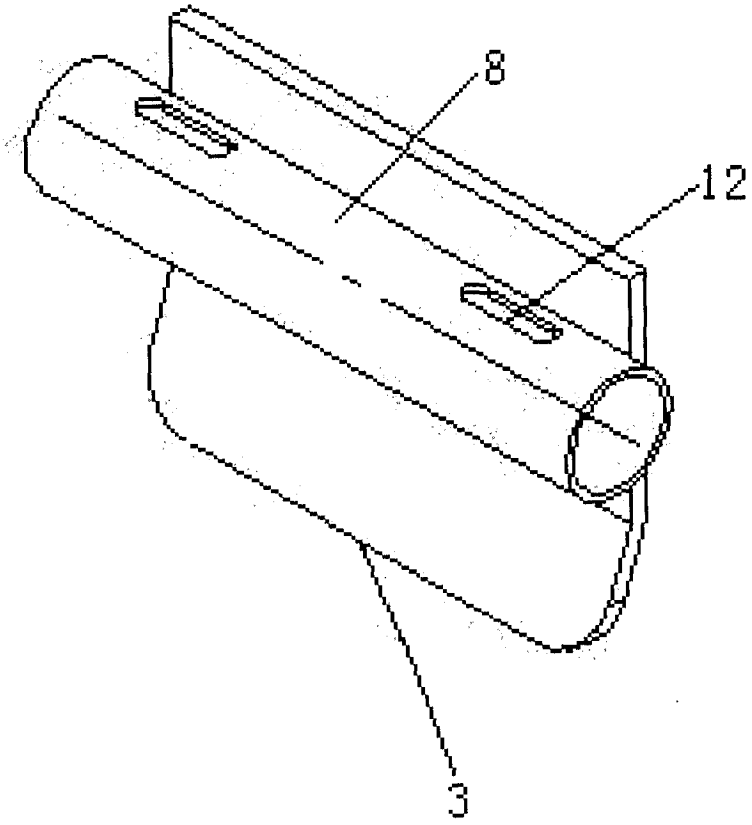

图3

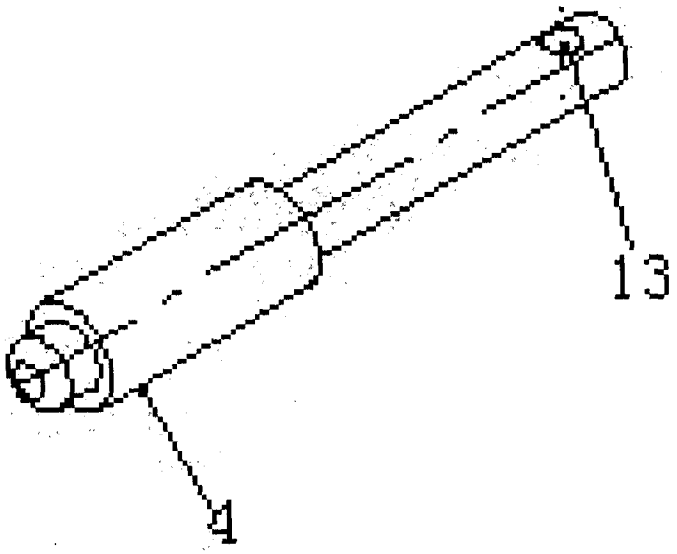

图4

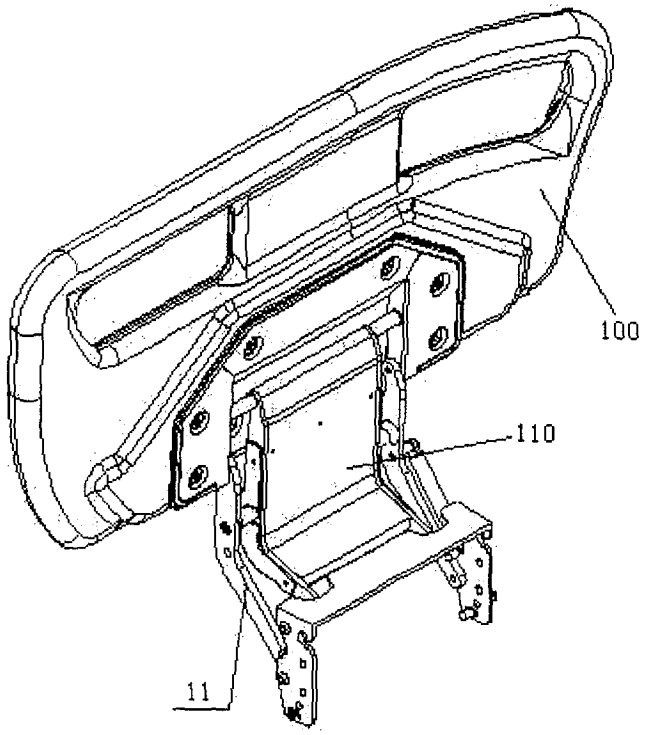

图5

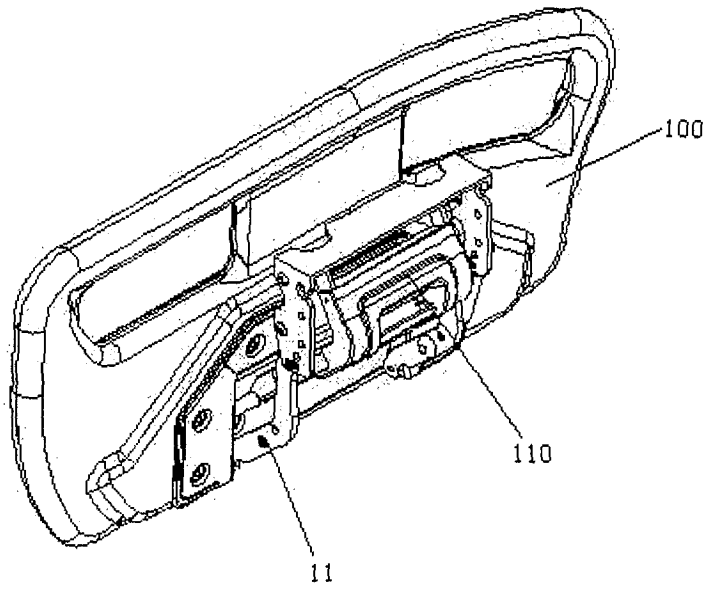

图6