(19)中华人民共和国国家知识产权局

(12)实用新型专利

(10)授权公告号 CN 202235189 U
(45)授权公告日 2012.05.30

(21)申请号 201120317122.5

(22)申请日 2011.08.29

(73)专利权人 刘爽
地址 250200 山东省济南市章丘市唐王山路山东省章丘市第五中学

(72)发明人 刘爽

(74)专利代理机构 济南诚智商标专利事务所有限公司 37105
代理人 王汝银

(51)Int.Cl.
A47L 13/10(2006.01)
A47L 13/42(2006.01)

权利要求书 1 页 说明书 1 页 附图 1 页

(54)实用新型名称

一种便利扫帚

(57)摘要

一种便利扫帚，属于清洁工具，它包括扫帚本体，所述的扫帚本体包括圆柱形的手柄和与手柄下端连接的三角形的槽体，手柄与槽体均为空腔且相通，槽体底面设有均匀分布的通孔，槽体下方固定连接有刷毛；所述的手柄末端开口，手柄内部设有活塞，所述活塞的活塞杆末端位于手柄的外部。当人们在尘土较多的地方打扫时，使用该便利扫帚，可一边洒水，一边打扫，洒水均匀，避免尘土飞扬。

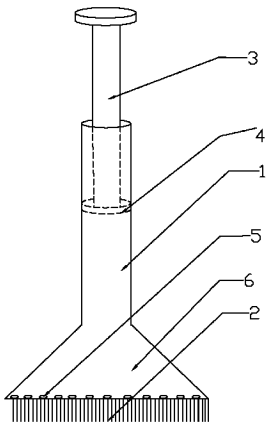

CN 202235189 U

1. 一种便利扫帚，包括扫帚本体，其特征是，所述的扫帚本体包括圆柱形的手柄和与手柄下端连接的三角形的槽体，手柄与槽体均为空腔且相通，槽体底面设有均匀分布的通孔，槽体下方固定连接有刷毛；所述的手柄末端开口，手柄内部设有活塞，所述活塞的活塞杆末端位于手柄的外部。

一种便利扫帚

技术领域

[0001] 本实用新型涉及一种清洁工具，具体地说是一种便利扫帚。

背景技术

[0002] 当人们打扫尘土较多的地方时，需要一边洒水一边打扫，但往往因为水洒得不够均匀，造成有的地方积水，有的地方尘土飞扬。

实用新型内容

[0003] 本实用新型的目的在于提供一种便利扫帚，本实用新型的便利扫帚可一边洒水，一边打扫，使用方便。

[0004] 本实用新型解决其技术问题所采取的技术方案是：一种便利扫帚，包括扫帚本体，其特征是，所述的扫帚本体包括圆柱形的手柄和与手柄下端连接的三角形的槽体，手柄与槽体均为空腔且相通，槽体底面设有均匀分布的通孔，槽体下方固定连接有刷毛；所述的手柄末端开口，手柄内部设有活塞，所述活塞的活塞杆末端位于手柄的外部。

[0005] 本实用新型的有益效果是：手柄和三角形槽体的内部可以储存水，通过活塞控制水的排出，当人们在尘土较多的地方打扫时，使用该便利扫帚，可一边洒水，一边打扫，洒水均匀，避免尘土飞扬。

附图说明

[0006] 图 1 为本实用新型的结构示意图。

[0007] 图中：1 手柄，2 刷毛，3 活塞杆，4 活塞，5 通孔，6 槽体。

具体实施方式

[0008] 如图 1 所示。一种便利扫帚，包括扫帚本体，所述的扫帚本体包括圆柱形的手柄 1 和与手柄 2 下端连接的三角形的槽体 6，手柄 1 与槽体 6 均为空腔且相通，槽体 6 底面设有均匀分布的通孔 5，槽体 6 下方固定连接有刷毛 2；所述的手柄 1 末端开口，手柄 1 内部设有活塞 4，所述活塞 4 的活塞杆 3 末端位于手柄 1 的外部。

[0009] 将通孔 5 浸入水中，向外拉动活塞杆 3 可以在手柄 1 和槽体 6 内部的空腔内存储水，当人们在尘土较多的地方打扫时，将活塞杆 3 向前推，水在活塞 4 的推力作用下，从通孔 5 喷洒出来，洒出来的水均匀，打扫时避免尘土飞扬。

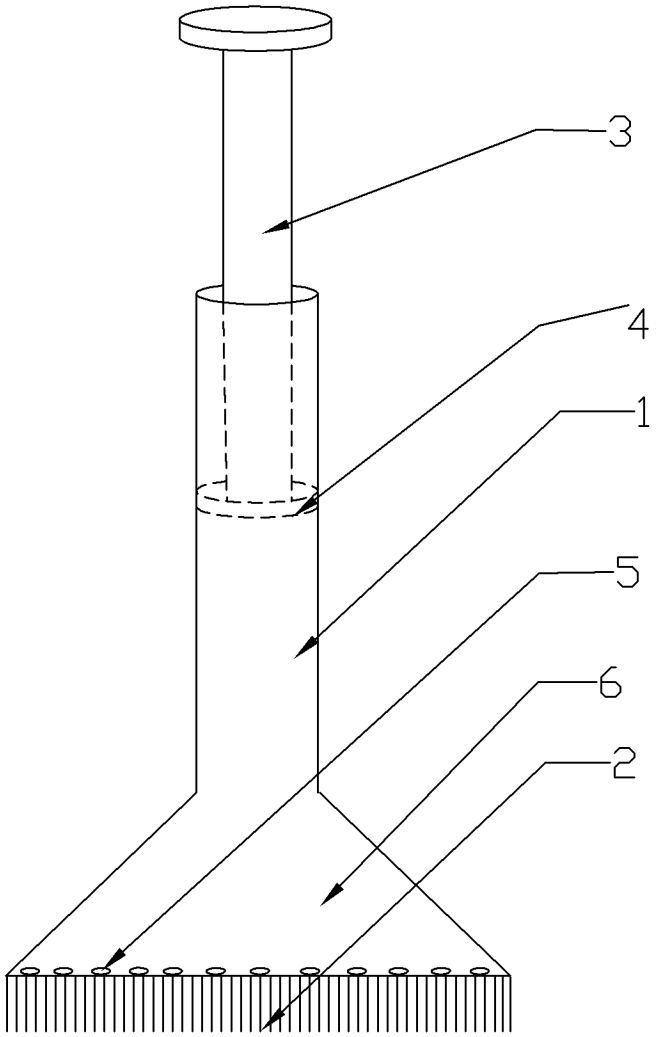

图 1