(19)国家知识产权局

(12)实用新型专利

(10)授权公告号 CN 216582196 U
(45)授权公告日 2022.05.24

(21)申请号 202122446430.4

(22)申请日 2021.10.11

(73)专利权人 句容铭展精密加工有限公司
地址 212000 江苏省镇江市句容经济开发区北环路北侧老句蜀路3号

(72)发明人 董恒超

(74)专利代理机构 江苏盐城世拓专利代理事务所(普通合伙) 32526
专利代理师 肖文文

(51)Int.Cl.
B65F 1/14(2006.01)
B65F 7/00(2006.01)
B65F 1/12(2006.01)

权利要求书1页 说明书3页 附图4页

(54)实用新型名称

一种多功能医疗废物回收箱

(57)摘要

本实用新型属于医疗器械技术领域，尤其为一种多功能医疗废物回收箱，包括支撑座，支撑座上固定连接有第一支腿和第二支腿，第一支腿和第二支腿之间通过转轴转动连接有回收箱本体，第一支腿上设置有限位机构，限位机构包括限位杆，限位杆上套装有复位弹簧和卡块，卡块上固定连接有踏板，回收箱本体的底部内壁转动连接有安装架。本实用新型通过将回收箱本体使用转轴与第一支腿和第二支腿转动连接，在清理医疗垃圾时，能够转动回收箱本体将垃圾直接倒出，不用将回收箱本体整体提起，通过在第一支腿上设置限位机构，限位机构上的复位弹簧能够将卡块推动到限位杆的上部，使卡块卡接在回收箱本体下部设置的第二限位块上，阻止回收箱本体转动。

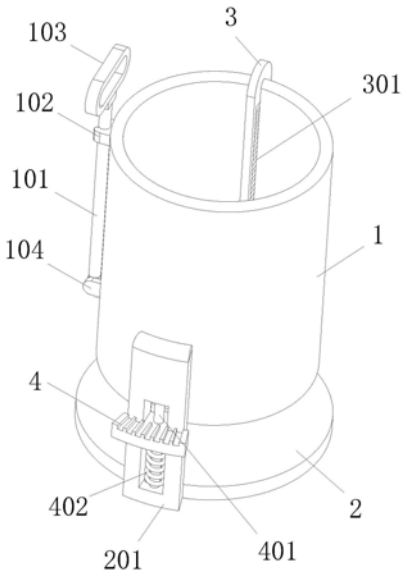

CN 216582196 U

1.一种多功能医疗废物回收箱,包括支撑座(2),其特征在于:所述支撑座(2)上固定连接有第一支腿(201)和第二支腿(202),所述第一支腿(201)和第二支腿(202)之间通过转轴(106)转动连接有回收箱本体(1),所述第一支腿(201)上设置有限位机构(4),所述限位机构(4)包括限位杆(401),所述限位杆(401)上套装有复位弹簧(402)和卡块(404),所述卡块(404)上固定连接有踏板(403),所述回收箱本体(1)的底部内壁转动连接有安装架(3)。

2.根据权利要求1所述的一种多功能医疗废物回收箱,其特征在于:所述回收箱本体(1)的侧面通过连接块(104)转动连接有拉杆(101),所述拉杆(101)远离连接块(104)的一端固定连接有拉手(103),且拉杆(101)上端对应回收箱本体(1)上的位置处固定连接有第一限位块(102)。

3.根据权利要求1所述的一种多功能医疗废物回收箱,其特征在于:所述第一支腿(201)和第二支腿(202)关于支撑座(2)对称轴所在竖直平面对称设置,且第一支腿(201)和第二支腿(202)上对应转轴(106)的位置处均开设有安装孔(203)。

4.根据权利要求1所述的一种多功能医疗废物回收箱,其特征在于:所述安装架(3)上固定连接有第一清理刷(301)和第二清理刷(302),所述第一清理刷(301)与回收箱本体(1)的侧面内壁接触,所述第二清理刷(302)与回收箱本体(1)的底部内壁接触。

5.根据权利要求1所述的一种多功能医疗废物回收箱,其特征在于:所述复位弹簧(402)位于卡块(404)的下方,所述卡块(404)对应回收箱本体(1)上的位置处设置有第二限位块(105),所述第二限位块(105)与卡块(404)相互配合。

一种多功能医疗废物回收箱

技术领域

[0001] 本实用新型涉及医疗器械技术领域，具体为一种多功能医疗废物回收箱。

背景技术

[0002] 中国的医疗卫生创造了一系列辉煌，在医疗服务、预防保健等各个方面都取得了很大的成就。农村和城镇的医疗服务也在这时全面展开，医疗服务的可及性大大增强，在对疾病的治疗过程中会产生大量的医疗废物，医疗废物指的是卫生机构在医疗、预防、保健以及其他相关活动中产生的具有直接或者间接感染性、毒性以及其他危害性的废物，医疗废物中可能含有大量病原微生物和有害化学物质，甚至会有放射性和损伤性物质，因此医疗废物需要使用回收箱储存，以便于后续处理，现有的回收箱在使用时存在以下问题：

[0003] 1、不方便将回收箱中的医疗垃圾倒出。

[0004] 2、不方便对回收箱的内部进行清洗。

实用新型内容

[0005] (一)解决的技术问题

[0006] 针对现有技术的不足，本实用新型提供了一种多功能医疗废物回收箱，解决了现有回收箱不方便将医疗垃圾倒出和内部不方便进行清洗的问题。

[0007] (二)技术方案

[0008] 本实用新型为了实现上述目的具体采用以下技术方案：

[0009] 一种多功能医疗废物回收箱，包括支撑座，所述支撑座上固定连接有第一支腿和第二支腿，所述第一支腿和第二支腿之间通过转轴转动连接有回收箱本体，所述第一支腿上设置有限位机构，所述限位机构包括限位杆，所述限位杆上套装有复位弹簧和卡块，所述卡块上固定连接有踏板，所述回收箱本体的底部内壁转动连接有安装架。

[0010] 进一步地，所述回收箱本体的侧面通过连接块转动连接有拉杆，所述拉杆远离连接块的一端固定连接有拉手，且拉杆上端对应回收箱本体上的位置处固定连接有第一限位块。

[0011] 进一步地，所述第一支腿和第二支腿关于支撑座对称轴所在竖直平面对称设置，且第一支腿和第二支腿上对应转轴的位置处均开设有安装孔。

[0012] 进一步地，所述安装架上固定连接有第一清理刷和第二清理刷，所述第一清理刷与回收箱本体的侧面内壁接触，所述第二清理刷与回收箱本体的底部内壁接触。

[0013] 进一步地，所述复位弹簧位于卡块的下方，所述卡块对应回收箱本体上的位置处设置有第二限位块，所述第二限位块与卡块相互配合。

[0014] (三)有益效果

[0015] 与现有技术相比，本实用新型提供了一种多功能医疗废物回收箱，具备以下有益效果：

[0016] 1、本实用新型，通过将回收箱本体使用转轴与第一支腿和第二支腿转动连接，在

清理医疗垃圾时，能够转动回收箱本体将垃圾直接倒出，不用将回收箱本体整体提起，通过在第一支腿上设置限位机构，在回收箱使用时，限位机构上的复位弹簧能够将卡块推动到限位杆的上部，使卡块卡接在回收箱本体下部设置的第二限位块上，阻止回收箱本体转动，回收箱本体上转动连接的拉杆能够方便工作人员将回收箱本体的下部拉起，带动回收箱本体在第一支腿和第二支腿上转动，回收箱本体上设置的第一限位块方便拉杆的固定，解决了现有回收箱不方便将医疗垃圾倒出得问题。

[0017] 2、本实用新型，通过在回收箱本体的内部转动连接安装架，并在安装架上设置第一清理刷和第二清理刷，在对回收箱本体进行清理时能够通过转动安装架，带动第一清理刷和第二清理刷对回收箱本体的内壁进行清理，解决了现有回收箱不方便对内部进行清洗的问题。

附图说明

[0018] 图1为本实用新型的结构示意图；

[0019] 图2为本实用新型的俯视结构示意图；

[0020] 图3为本实用新型图1中回收箱本体的放大示意图；

[0021] 图4为本实用新型图1中支撑座的放大示意图。

[0022] 图中：1、回收箱本体；101、拉杆；102、第一限位块；103、拉手；104、连接块；105、第二限位块；106、转轴；2、支撑座；201、第一支腿；202、第二支腿；203、安装孔；3、安装架；301、第一清理刷；302、第二清理刷；4、限位机构；401、限位杆；402、复位弹簧；403、踏板；404、卡块。

具体实施方式

[0023] 下面将结合本实用新型实施例中的附图，对本实用新型实施例中的技术方案进行清楚、完整地描述，显然，所描述的实施例仅仅是本实用新型一部分实施例，而不是全部的实施例。基于本实用新型中的实施例，本领域普通技术人员在没有做出创造性劳动前提下所获得的所有其他实施例，都属于本实用新型保护的范围。

[0024] 实施例

[0025] 如图1-4所示，本实用新型一个实施例提出的：一种多功能医疗废物回收箱，包括支撑座2，支撑座2上固定连接有第一支腿201和第二支腿202，第一支腿201和第二支腿202能够对回收箱本体1进行支撑，同时方便将回收箱本体1支撑到一定的高度，避免回收箱本体1在转动时会与支撑座2接触，第一支腿201和第二支腿202之间通过转轴106转动连接有回收箱本体1，回收箱本体1具有一定的储存空间，能够用于储存医疗废物，第一支腿201上设置有限位机构4，限位机构4用于回收箱本体1使用时位置的限定，避免回收箱本体1使用过程中自由转动，限位机构4包括限位杆401，限位杆401限制了卡块404移动轨迹的同时，能够方便复位弹簧402的设置，限位杆401上套装有复位弹簧402和卡块404，复位弹簧402的设置使得工作人员松开踏板403后，卡块404能够在限位杆401上滑动到原来的高度，卡块404上固定连接有踏板 403，踏板403的设置方便工作人员使用脚将卡块404向下移动，回收箱本体1 的底部内壁转动连接有安装架3，安装架3方便第一清理刷301和第二清理刷 302安装的同时，能够带动第一清理刷301和第二清理刷302对回收箱本体1 的内壁进行清理。

[0026] 如图1-3所示，在一些实施例中，回收箱本体1的侧面通过连接块104转动连接有拉杆101，拉杆101的设置方便工作人员将回收箱本体1的底部向上拉起，带动回收箱本体1发生转动，拉杆101远离连接块104的一端固定连接有拉手103，拉手103的设置方便工作人员抓取拉杆101的上部，且拉杆101 上端对应回收箱本体1上的位置处固定连接有第一限位块102，在回收箱本体1 使用时，可以将拉杆101卡在第一限位块102中，避免拉杆101自由转动。

[0027] 如图2和图4所示，在一些实施例中，第一支腿201和第二支腿202关于支撑座2对称轴所在竖直平面对称设置，保证回收箱本体1收到的支撑效果，同时便于回收箱本体1通过转轴106与第一支腿201和第二支腿202转动连接，且第一支腿201和第二支腿202上对应转轴106的位置处均开设有安装孔203，安装孔203的设置方便转轴106与第一支腿201和第二支腿202连接。

[0028] 如图1-3所示，在一些实施例中，安装架3上固定连接有第一清理刷301 和第二清理刷302，第一清理刷301与回收箱本体1的侧面内壁接触，第二清理刷302与回收箱本体1的底部内壁接触，在安装架3转动时，第一清理刷301 能够将附着在回收箱本体1侧面内壁的垃圾清理，第二清理刷302能够将附着在回收箱本体1底部内壁的垃圾清理。

[0029] 如图1-2和图4所示，在一些实施例中，复位弹簧402位于卡块404的下方，确保复位弹簧402在恢复原来状态时能够将卡块404向上推动，卡块404 对应回收箱本体1上的位置处设置有第二限位块105，第二限位块105与卡块 404相互配合，第二限位块105与卡块404之间的配合能够阻止回收箱本体1 转动。

[0030] 最后应说明的是：以上所述仅为本实用新型的优选实施例而已，并不用于限制本实用新型，尽管参照前述实施例对本实用新型进行了详细的说明，对于本领域的技术人员来说，其依然可以对前述各实施例所记载的技术方案进行修改，或者对其中部分技术特征进行等同替换。凡在本实用新型的精神和原则之内，所作的任何修改、等同替换、改进等，均应包含在本实用新型的保护范围之内。

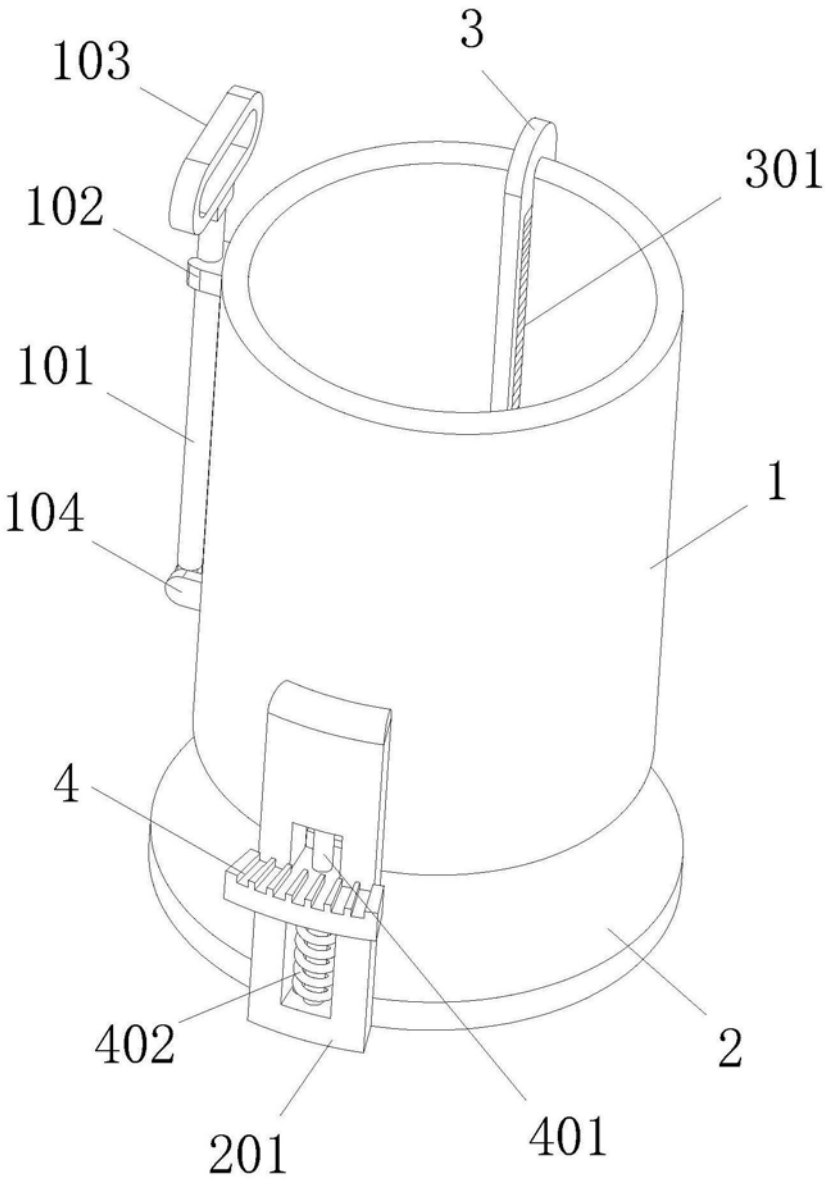

图1

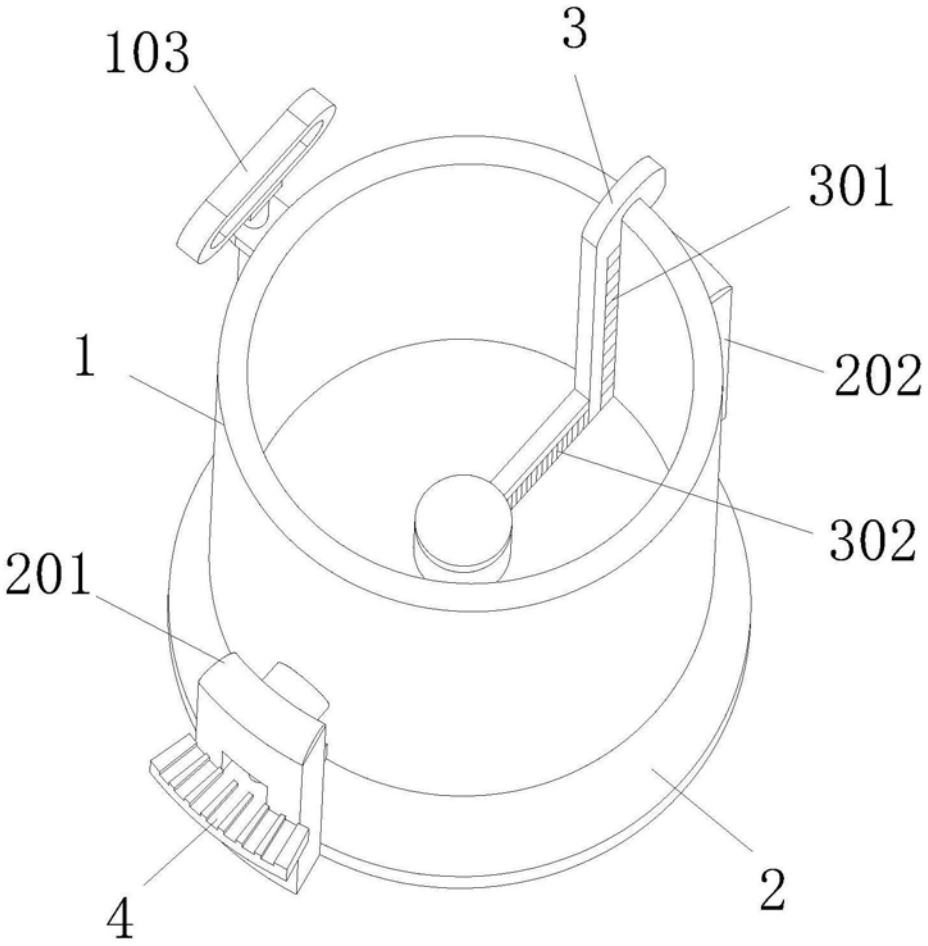

图2

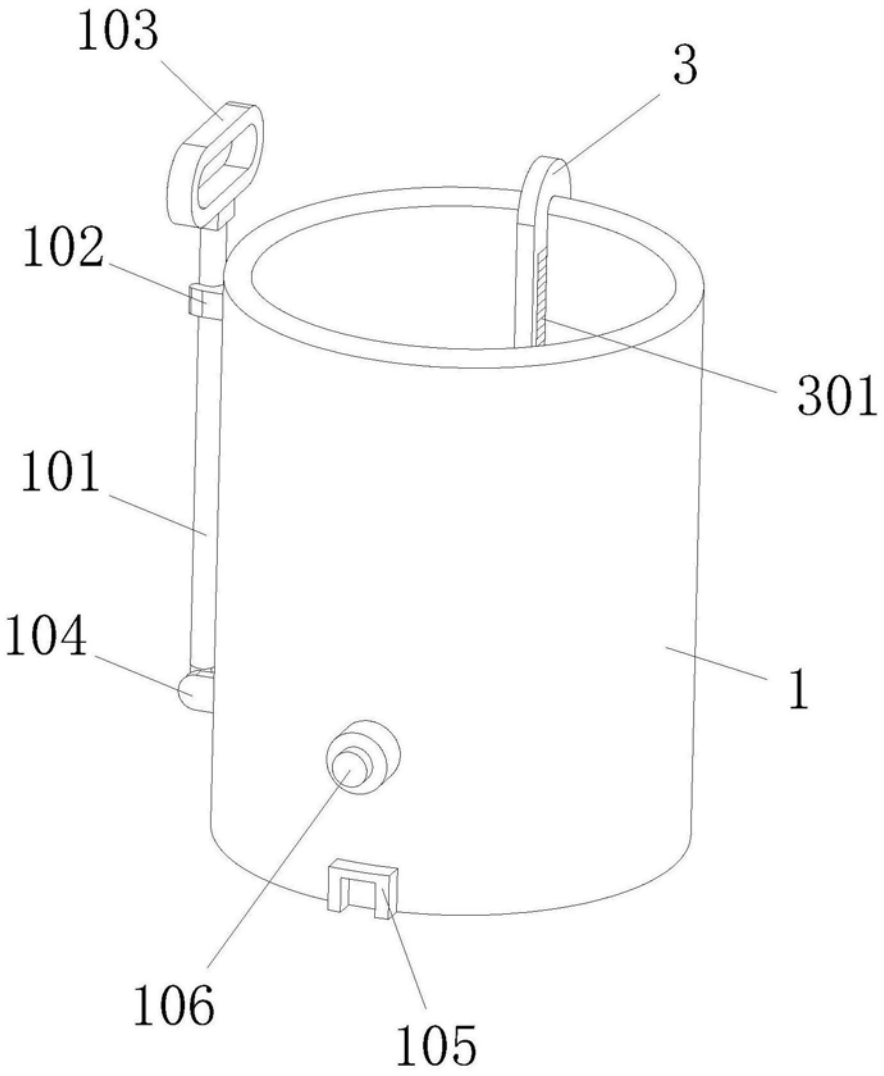

图3

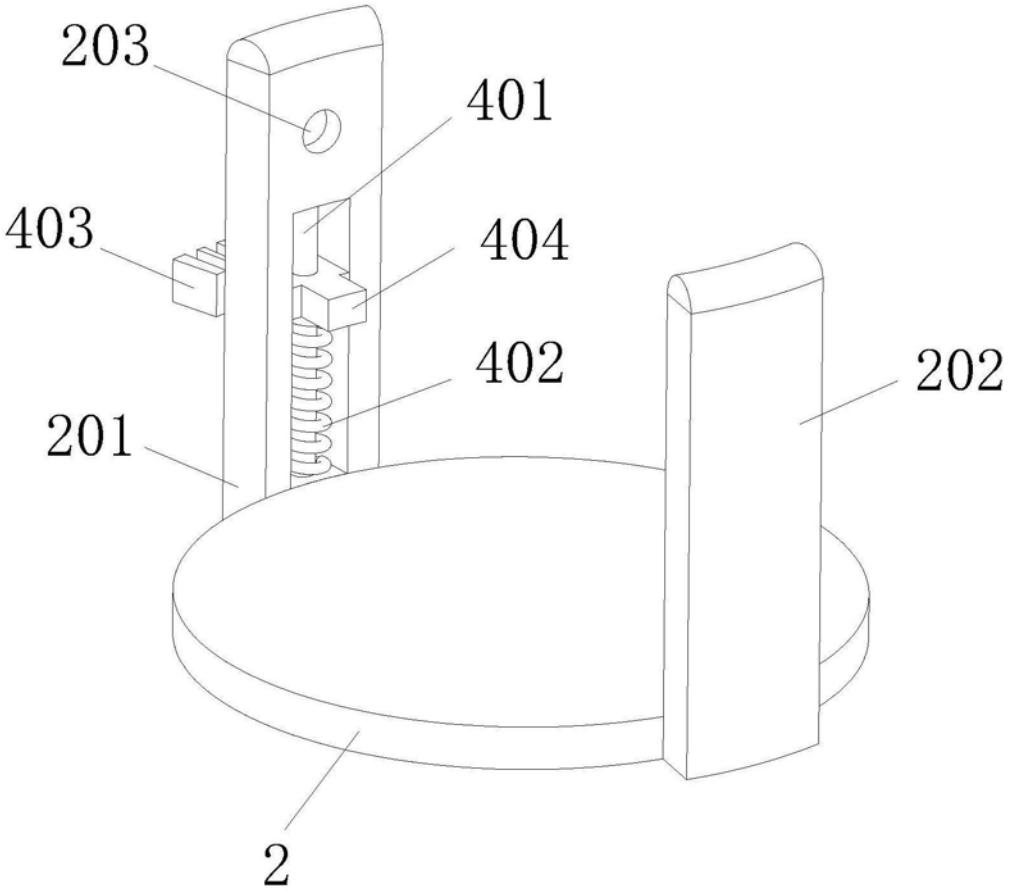

图4