(19)中华人民共和国国家知识产权局

(12)实用新型专利

(10)授权公告号 CN 202987344 U
(45)授权公告日 2013.06.12

(21)申请号 201220649865.7

(22)申请日 2012.12.02

(73)专利权人 浙江佳佳童车有限公司
地址 314205 浙江省平湖市新仓镇新仓工业园区

(72)发明人 陆利平

(74)专利代理机构 杭州求是专利事务所有限公司 33200
代理人 韩介梅

(51)Int.Cl.
B62J 1/00(2006.01)

权利要求书1页 说明书1页 附图2页

(54)实用新型名称

电动童车用座椅

(57)摘要

本实用新型公开了一种电动童车用座椅，包括本体，所述的本体包括椅面和靠背，所述的椅面和靠背为一体结构，椅面和靠背上分别设有第一置物槽和第二置物槽，所述的第一置物槽内设有一软皮座垫，所述的第二置物槽内设有一软皮靠垫，在椅面前部左右二侧分别设有第一螺孔和第二螺孔，在椅面的背部后侧左侧二侧分别设有第一固定柱和第二固定柱。本实用新型具有结构设计合理，安装方便和使用舒适的特点。

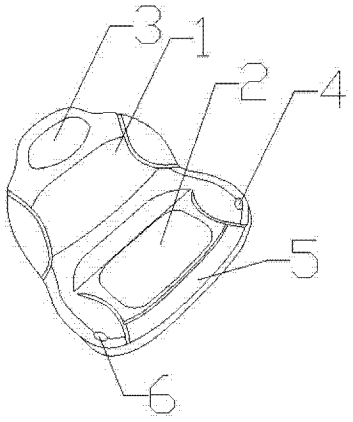

CN 202987344 U

1. 一种电动童车用座椅，包括本体，其特征在于所述的本体包括椅面和靠背，所述的椅面和靠背为一体结构，椅面和靠背上分别设有第一置物槽和第二置物槽，所述的第一置物槽内设有一软皮座垫，所述的第二置物槽内设有一软皮靠垫，在椅面前部左右二侧分别设有第一螺孔和第二螺孔，在椅面的背部后侧左侧二侧分别设有第一固定柱和第二固定柱。

2. 根据权利要求 1 所述的电动童车用座椅，其特征在于所述的第一置物槽背部设有固定螺孔组。

电动童车用座椅

技术领域

[0001] 本实用新型涉及一种电动童车上用的座椅，具体地说是一种电动童车用座椅。

背景技术

[0002] 目前市场上的一些电动童车用座椅，设计不合理，使用舒适度较差以及生产成本高。

发明内容

[0003] 本实用新型的目的是设计出一种电动童车用座椅。

[0004] 本实用新型要解决的是现有一些电动童车用座椅，设计不合理，使用舒适度较差以及生产成本高的问题。

[0005] 本实用新型的技术方案是： 它包括本体，所述的本体包括椅面和靠背，所述的椅面和靠背为一体结构，椅面和靠背上分别设有第一置物槽和第二置物槽，所述的第一置物槽内设有一软皮座垫，所述的第二置物槽内设有一软皮靠垫，在椅面前部左右二侧分别设有第一螺孔和第二螺孔，在椅面的背部后侧左侧二侧分别设有第一固定柱和第二固定柱。

[0006] 本实用新型的有益效果为：结构设计合理，安装方便和使用舒适。

附图说明

[0007] 图 1 是本实用新型的结构示意图。

[0008] 图 2 是本实用新型背面的结构示意图。

具体实施方式

[0009] 下面结合附图及实施例对本实用新型作进一步说明。

[0010] 如图所示，本实用新型包括本体，所述的本体包括椅面 5 和靠背 1，所述的椅面 5 和靠背 1 为一体结构，椅面 5 和靠背 1 上分别设有第一置物槽和第二置物槽，所述的第一置物槽内设有一软皮座垫 2，所述的第二置物槽内设有一软皮靠垫 3，在椅面 5 前部左右二侧分别设有第一螺孔 4 和第二螺孔 6，在椅面 5 的背部后侧左侧二侧分别设有第一固定柱 8 和第二固定柱 7。所述的第一置物槽背部 10 设有固定螺孔组 9。

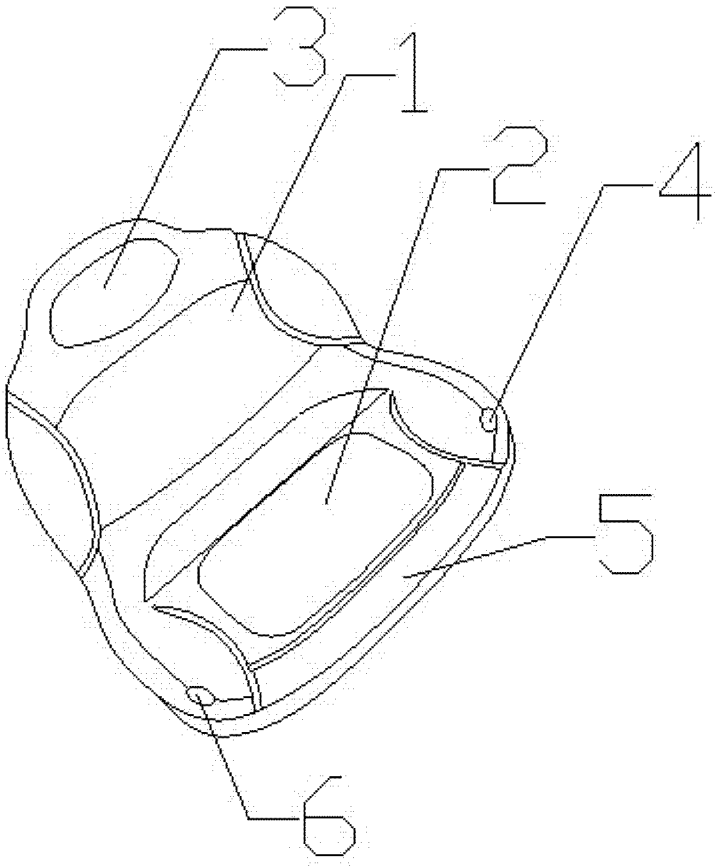

图 1

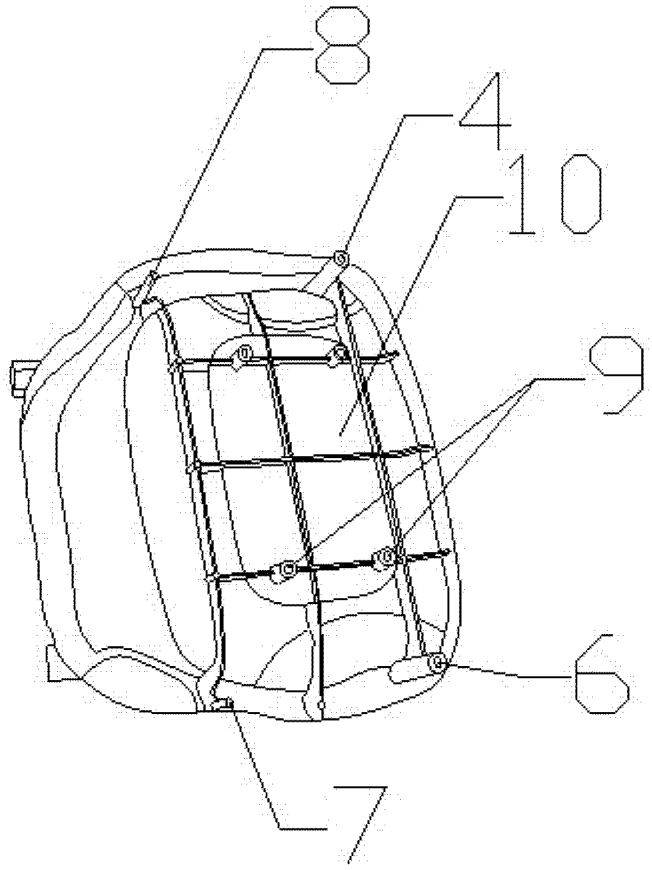

图 2