# 公告本

391026

| | |
|---|---|
| 申請日期 | 86 年 2 月 27 日 |
| 案號 | 86102410 |
| 類別 | H01J 29/70 |

A4
C4

391026

（以上各欄由本局填註）

## 發明 ~~新型~~ 專利說明書

| | | |
|---|---|---|
| 一、發明 ~~新型~~ 名稱 | 中文 | 偏向軛 |
| | 英文 | Deflection yoke |
| 二、發明 ~~創作~~ 人 | 姓名 | (1) 松岡誠<br>(2) 古賀崇祐 |
| | 國籍 | (1) 日本　　(2) 日本 |
| | 住、居所 | (1) 日本國神奈川縣橫浜市神奈川區守屋町三丁目一二番地日本ビクター株式会社内<br>(2) 日本國神奈川縣橫浜市神奈川區守屋町三丁目一二番地日本ビクター株式会社内 |
| 三、申請人 | 姓名（名稱） | (1) 日本勝利股份有限公司<br>日本ビクター株式会社 |
| | 國籍 | (1) 日本 |
| | 住、居所（事務所） | (1) 日本國神奈川縣橫浜市神奈川區守屋町三丁目一二番地 |
| | 代表人姓名 | (1) 守隨武雄 |

裝 訂 線

經濟部中央標準局員工消費合作社印製

（由本局填寫）

| | |
|---|---|
| 承辦人代碼： | |
| 大　　類： | |
| ＩＰＣ分類： | |

A6
B6

本案已向：

國（地區）　申請專利，申請日期：　　案號：　　，□有　□無主張優先權

日本　　1996 年　2 月 29 日　8-071001　　☑有主張優先權

有關微生物已寄存於：　　，寄存日期：　　，寄存號碼：

（請先閱讀背面之注意事項再填寫本頁各欄）

裝　訂　線

經濟部中央標準局員工消費合作社印製

五、發明說明（ 1）

發明背景

發明領域

本發明係關於一種用於線上型陰極射線管（ＣＲＴ）之偏向軛，且更特別而言，係關於一種偏向軛，其具有多數之磁環在偏向軛之端部用以設定用於ＣＲＴ之磁場，例如，收斂和純度。

相關技藝之說明

一種線上型ＣＲＴ（陰極射線管）之偏向軛具有多數之磁環，該磁環具有多數之極，如雙極，四極，或更多極，在ＣＲＴ之後端上。藉由轉動磁環可調整ＣＲＴ之顯示特性，如收斂，純度等。

以下參考圖１至圖４說明習知技藝之磁環之調整機構。

圖１爲習知技藝之偏向軛之部份立體圖。

圖２爲習知技藝之偏向軛之部份破裂圖。

圖３爲習知技藝之偏向軛之靠近ＣＲＴ之頸之一部份之截面圖。

圖４爲習知技藝之偏向軛之沿Ｘ－Ｙ平面切割在頸部分之截面圖。

在圖１和２中，偏向軛包含一對煙囪形分離器１ａ，１ｂ，一對水平偏轉線圈（未顯示）在該對分離器１ａ，１ｂ下，一對垂直線圈（未顯示）在該對分離器上，和一

（請先閱讀背面之注意事項再填寫本頁）

訂

經濟部中央標準局員工消費合作社印製

五、發明說明（ 2）

對芯心2a，2b。此處只顯示面對CRT之後面之分離器1a，1b之一對凸緣16a，16b之區域，而省略具有煙囪形之其他部分以簡化。

具有舌部3a至3f之圓柱形頸3和該對凸緣16a，16b一體成形。

當細縫4a，至4f提供在頸上時，頸3可向內彎曲。用以固定偏向軛至CRT之頸部之箝夾帶5乃提供在頸3上。螺栓至箝夾帶5之螺釘6藉由以頸3固緊箝夾帶5而將偏向軛固定至CRT之頸部。

具有多個磁極之磁環7，8，10，11乃提供在該對分離器1a，1b之凸緣和箝夾帶5之間。一間隔器9插在磁環8和10之間。

更準確而言，在Z軸上可彎曲之突起12a，12b乃提供在頸3之底部。在頸3之舌3c，3f上，形成有在末梢端具有三角形爪13a，13a之鉤13，13。鉤13，13可向內彎曲。磁環7，8，10，11由偏向軛之後側插至圓柱形頸3，介於突起12a，12b，和爪13a之間。

隆起14，14形成在舌3c，3f之上區域上，以分別嵌合箝夾帶5之孔5a，5b。隆起14由頸3斜開並向著底部。如前所述，鉤13，13具有彈性。因此，磁環7，8，10，11和間隔器9可輕易的設至頸3之預定位置。

提供在鉤13，13之兩側之肋15a，15b限制

（請先閱讀背面之注意事項再填寫本頁）

訂

經濟部中央標準局員工消費合作社印製

五、發明說明（ 3 ）

了磁環７，８，１０，１１和間隔器９之向下移動，以防止突起１２ａ，１２ｂ之壓碎。

例如，磁環７，８爲雙極磁鐵，和磁環１０，１１爲四極磁鐵。ＣＲＴ之純度控制乃藉由調諧磁環７和８之相互角位置和它們相關於偏向軛之角而執行。ＣＲＴ之收斂控制乃藉由調諧磁環１０和１１之相互角位置和它們相關於偏向軛之角而執行。藉由分別手動的轉動磁環７，８，１０和１１之翼片７ａ，８ａ，１０ａ和１１ａ而執行調諧操作。

因此，磁環７和８，磁環１０和１１需要獨立的移動，並暫時設在它們較佳之位置，而在調諧操作完成後，磁環７，８，１０，１１藉由應用一黏劑而固定。

因此，突起１２ａ，１２ｂ和爪１３ａ乃設計，且間隔器９乃提供如下所述。

以下說明用以旋轉和設置磁環７，８，１０和１１之舌之上和下限。如圖３所示，介於突起１２ａ（１２ｂ）和爪１３ａ間之間隔器Ｌ１乃設計成些微小於磁環７，８，１０和１１和間隔器９之整體厚度，以獲得轉動磁環７，８，１０，１１之適當力矩。此力矩乃導因於介於相關磁環７，８，１０，１１間之磨擦力，其乃由於突起１２ａ（１２ｂ）之彈性之後彈簧作用所引起的。

如圖２和４所示，間隔器９具有銷釘９ａ，９ｂ向內形成，其安裝在頸３之細縫４ａ，４ｄ中，以使其不會轉動。圖４顯示頸３和間隔器９之截面圖，其中Ｘ軸表示通

（請先閱讀背面之注意事項再填寫本頁）
訂
經濟部中央標準局員工消費合作社印製

五、發明說明（4）

過垂直於ＣＲＴ之頸之中央之線，和Ｙ軸表示垂直軸。

間隔器9插在一群磁環7，8和一群磁環１０，１１之間，以使不會干擾其它群之轉動。結果，每群磁環7至8和１０至１１可獨立的轉動。

上述之習知技藝之偏向軛具有下述之問題。

習知技藝之偏向軛藉由一箝夾帶5之固緊而安裝在ＣＲＴ上。如圖5所示，箝夾帶5設定至頸3，且偏向軛藉由轉動箝夾帶5之螺釘6而安裝在ＣＲＴ中。

因此，當頸3藉由箝夾帶5而固緊時，細縫4ａ至4ｆ之寬度變的更窄，如圖6（Ａ）和6（Ｂ）所示。

ＣＲＴ之純度或收斂之調諧操作乃藉由轉動一群磁環7，8或一群磁環１０，１１而執行。在任一調諧中，當磁環7，8（１０，１１）之一轉動時，另一磁環１０，１１（7，8）最好固定在其原始位置。因此，需要適當之旋轉力矩力以調諧相關的磁環7，8，１０，１１。因此，所需的是，磁環7，8，１０，１１和間隔器9之間隙由突起１２ａ，１２ｂ和爪１３ａ限制在Ｚ軸方向。

因此，在間隔器9上具有寬度〝ｄ〞並和細縫4ａ（4ｂ）嵌合之銷釘9ａ（9ｂ）需在Ｚ軸方向是自由的，且在細縫4ａ（4ｂ）（其窄成具有寬度Ｗ１）中之調諧會受到限制。

事實上，細縫4ａ（4ｄ）之寬度Ｗ會因爲許多理由而改變，例如，相關於頸3之變窄程度之頸3之厚度變化，安裝有偏向軛之ＣＲＴ之頸之直徑之變化，由纏繞之帶

（請先閱讀背面之注意事項再填寫本頁）
訂
經濟部中央標準局員工消費合作社印製

五、發明說明（5）

之數目而引起之頸之直徑之變化，和由磁環7，8，10，11和間隔器9之整體厚度之變化而引起之在Z軸上之銷釘9a（9b）之設定位置之變化。

當銷釘9a（9b）之寬度設成大於細縫4a（4d）之寬度W1時，由於上述之理由，銷釘9a（9b）由頸3推向下，而磁環7，8，10和11之力矩會偏離適當值。再者，由於細縫4a至4f可能無法藉由箝夾帶5之固緊而足夠的窄化，因此，偏向軛無法緊密的固定至CRT之頸部。

因此，由上述說明之理由，銷釘9a（9b）之寬度〝d〞乃決定小於細縫4a（4d）之寬度W1。因此，由〝W1－d〞所界定之間隔器容許環繞CRT之頸之間隔器9之某種程度之轉動。由〝W1－d〞界定之此空間之隨機變化乃由細縫4a（4d）之寬度W1和銷釘9a（9b）之寬度d之變化而引起的。

結果，當一群磁環調整時，另一群磁環由於其調諧動作而影響，並由於空間〝W1－d〞通常太大以致於無法抑制此影響，另一群磁環會轉動。例如，當收斂之調諧在CRT之純度之調諧之後執行時，由於磁環7，8會由另一磁環10，11之間調諧動作而影響，因此磁環7，8需要再度調諧。再者，在顯示監視器生產方法中，由於空間〝W1－d〞互相不同，每個偏向軛必需以不同的方式調諧。因此，會降低偏向軛之安裝方法之生產率。

（請先閱讀背面之注意事項再填寫本頁）
訂
經濟部中央標準局員工消費合作社印製

五、發明說明（ 6）

發明簡要

因此，本發明之目的乃再提供一種偏向軛，其可藉由轉動用以調整磁場之磁環而平穩的調諧ＣＲＴ之純度和收斂。

本發明之另一目的乃再提供一種偏向軛，包含一箝夾安裝在一對間隔器之圓柱頸上，多數之磁環安裝在圓柱頸上以調諧磁場，一間隔器安裝在圓柱頸上且位於磁環間，其中該偏向軛以箝夾之箝夾而安裝在頸上，和間隔器之轉動藉由和形成在未受到箝夾之箝夾力而扭曲之位置上制動片之嵌合而限制。

較佳實施例之詳細說明

以下參考附圖詳細說明本發明之偏向軛，其中相同的參考數字和符號使用以表示在前述習知技藝中相似或等效之元件，因此爲了簡化起見，省略對其之說明。

〔第一實施例〕

以下說明本發明之第一實施例。

圖７爲本發明之偏向軛之部份立體圖。

圖８爲本發明之第一實施例之偏向軛之部份破裂圖。

圖９爲本發明之偏向軛之部份截面圖。

圖１０（Ａ）至１０（Ｃ）爲本發明之第一實施例之部份截面圖。

圖７和圖８顯示用於ＣＲＴ之偏向軛，包含一對煙囪

（請先閱讀背面之注意事項再填寫本頁）
訂
經濟部中央標準局員工消費合作社印製

五、發明說明（ 7 ）

形之分離器１ａ，１ｂ，一對水平偏轉線圈（未顯示）設定在該對分離器１ａ，１ｂ下方，一對垂直偏轉線圈（未顯示）設定在該對分離器１ａ，１ｂ之上方，和芯心２ａ，２ｂ設定在該對偏轉線圈（未顯示）之上方。圖７和８顯示該對分離器１ａ，１ｂ之一部份，例如，一對凸緣１６ａ，１６ｂ，其位在靠近ＣＲＴ之後側。該對煙囪形分離器１ａ，１ｂ之其他部份位在向著ＣＲＴ之螢幕，於此省略以求簡化。

具有舌３ａ至３ｆ之圓柱形頸３一體形成在該對凸緣１６ａ，１６ｂ上。

由於頸３具有細縫４ａ至４ｆ，其向內彎折。箝夾帶５設定至頸３，以箝夾偏向軛至ＣＲＴ之頸部。箝夾帶５具有螺釘６，且藉由轉動螺釘６而固定。因此，頸３之細縫４ａ至４ｆ變窄，且偏向軛安裝在ＣＲＴ之頸部中。

具有多數磁極之磁環７，８，１０，１１乃提供在箝夾帶５和該對凸緣１６ａ，１６ｂ之間。環形間隔器１９插在磁環８和１０之間。本發明之間隔器１９之形狀和習知技藝之間隔器９不同。

在Ｚ軸上彎曲之突起１２ａ，１２ｂ乃提供在頸３之底部上。在末梢端具有三角形爪１３ａ，１３ａ之鉤1.3，１３分別形成在頸３之舌３ｃ，３ｆ上。當一力應用在爪１３ａ，１３ａ上在Ｚ軸方向中時，鉤１３，１３向內彎曲。磁環７，８，１０，１１由偏向軛之後側插至介於突起１２ａ，１２ａ和爪１３ａ間之頸３中。

（請先閱讀背面之注意事項再填寫本頁）

訂

線

經濟部中央標準局員工消費合作社印製

五、發明說明（8）

隆起14，14分別形成在舌3c，3f之後區域上。隆起14由頸3斜開並向著底部。如前所述，鉤13，13具有彈性。因此，磁環7，8，10，11和間隔器9可輕易的設定至頸3之預定位置。

提供在鉤13，13之兩側之肋15a，15b限制了磁環7，8，10，11和間隔器19之向下移動，以防止突起12a，12b之壓碎。

例如，磁環7，8爲雙極磁鐵，和磁環10，11爲四極磁鐵。CRT之純度控制乃藉由調諧磁環7和8之相互角位置和它們相關於偏向軛之角而執行。CRT之收斂控制乃藉由調諧磁環10和11之相互角位置和它們相關於偏向軛之角而執行。藉由分別手動的轉動磁環7，8，10和11之翼片7a，8a，10a和11a而執行調諧操作。

因此，一群磁環7和8，一群磁環10和11需要互相獨立的移動，並暫時設在它們較佳之位置，而在調諧操作完成後，磁環7，8，10，11藉由應用一黏劑而固定。

因此，突起12a，12b和爪13a乃設計，且間隔器19乃提供如下所述。

以下說明用以旋轉和設置磁環7，8，10和11之舌之上和下限。如圖3所示，介於突起12a（12b）和爪13a間之間隔器L1乃設計成些微小於磁環7，8，10和11和間隔器9之整體厚度，以獲得轉動磁環7

（請先閱讀背面之注意事項再填寫本頁）

訂

經濟部中央標準局員工消費合作社印製

五、發明說明（9）

，8，10，11之適當力矩。此力矩乃導因於介於相關磁環7，8，10，11間之磨擦力，其乃由於突起12a（12b）之彈性之後彈簧作用所引起的。

如圖8和9所示，間隔器19具有一對突起19a，19a，和另一對突起19b，19b位在間隔器之邊邊相對於該對突起19a，19a。

凸起20a，20b和該對凸緣16a，16b一體成型。如圖9所示當間隔器19插入頸3時，凸起20a和20b分別嵌合突起19a，19a，19b，19b。因此，間隔器19緊密的限制無法旋轉，而容許在Z軸方向滑動。

間隔器19插入一群磁環7，8和一群磁環10，11間，以使不干擾其他環之轉動。結果，每群磁環7至8和10至11可獨立的旋轉。

在該對凸緣16a，16b上之凸起20a，20b乃機械的且結構的無關於頸3之彎曲，其由箝夾帶5所固緊和扭曲。換言之，凸起20a和20b可負於頸3之形變之影響。因此，凸起20a和20b緊密的握持間隔器19而無鬆弛。例如，當磁環10，11轉動時，磁環7，8不會受影響，且保持在原始位置。結果，並不需要CRT之收斂和純度之調諧。

突起19a，19a，19b，19b之間隙之空間和凸起20a，20b之厚度製成幾乎相同以使不會具有鬆弛部份。突起19a，19a，19b，19b之長度

（請先閱讀背面之注意事項再填寫本頁）
訂
經濟部中央標準局員工消費合作社印製

五、發明說明（10）

並不特定。

在一實施例中，突起19a，19a，19b，19b向外延伸出間隔器19，且可視覺的檢視具有凸起20a，20b之嵌合。因此，可改善偏向軛之生產率。突起19a，19a，19b，19b之形狀相當簡單，因此，間隔器19之金屬模可輕易的製成，且具有相當長之壽命。

以下說明第一實施例之其它變化。

如圖10（A）所示，間隔器29具有突起29a，29，29b在外週緣上，且在中央之約相對稱位置。凸起21a，21b分別形成在該對分離器1a，1b上用以接觸突起29a，29b之側壁，該側壁面和Y軸同側，並限制間隔器29之轉動。

如圖10（B）所示，間隔器39具有一對突起39a，39a在外週緣上。該對突起39a，39a嵌合凸起22，其形成在該對凸緣16a，16b之一上。上述之構造相當於使用突起39a，39a，39b，39b之一和凸起20a，20b之一之例，如圖7至9所示。

如圖10（C）所示，間隔器49具有突起49a在外週緣上。隆起49a嵌合形成在該對凸緣16a，16b之一上之該對凸起23a，23b。

如圖11所示，間隔器59具有突起59c，59c在內週緣上。隆起59c，59c分別嵌合細縫4a，

（請先閱讀背面之注意事項再填寫本頁）
訂
經濟部中央標準局員工消費合作社印製

五、發明說明（11）

4d，其作用當成在頸3中之用於間隔器59之安裝之導引。間隔器59進一步具有突起59a，59a，59b，59b，以分別嵌合突起20a，20b，如同間隔器19。突起59c，59c之寬度分別較窄於細縫4a，4b，以利於它們在Z軸中之平滑移動。突起之安排可應用至間隔器29，39，49，如圖10（A）至10（C）所示。

〔第二實施例〕

圖12爲本發明之第二實施例之偏向軛之部份破裂圖。

圖13爲本發明之第二實施例之偏向軛之部份截面圖。

圖14爲本發明之第二實施例之偏向軛之部份截面圖。

如圖12所示，在Z軸上可彎曲之凸起12a，12b提供在頸3之底端上。在頸3上，末梢端具有三角形凸起24a，24a之一對鉤24，24乃分別形成在該對分離器1a，1b上。該對鉤24，24在Z軸方向上具有彈性。該對鉤24，24具有細縫25。

磁環7，8，10，11和間隔器69乃由頸3之後端插入頸3中，並保持在凸起12a，12b和凸起24a間。

如圖12和13所示，第二實施例之間隔器69在內

（請先閱讀背面之注意事項再填寫本頁）
訂
經濟部中央標準局員工消費合作社印製

五、發明說明（12）

週緣上具有突起69a，69b。突起69a和69b互相相對設置。當間隔器69安裝在頸3上時，突起69a，69b分別插入鉤24之細縫25中，以限制間隔器69之轉動。而後，間隔器69容許在Z軸方向中滑動。間隔器69藉由使突起69a（69b）之寬度幾乎等於細縫25之寬度而限制其轉動。

因此，間隔器69乃安插在一群磁環7，8和一群磁環10，11間，以使其不會干擾其它群之轉動。結果，每群磁環7至8和10至11可獨立的轉動。

形成在頸3上之鉤24（24）乃構造的且機械的獨立於頸3之舌3a至3h之彎曲，舌3a至3h乃由箝夾帶5所固定和形變。因此，鉤24（24）可負於頸3之形變。自此，鉤24（24）可緊密的握持間隔器69而無鬆弛部份。例如，當磁環10，11轉動時，磁環7，8並不會受到影響，且保持在原始位置。結果，不需要再調諧CRT之純度或收斂。

再者，細縫26（26）乃形成在細縫25（25）上方之頸3上，以引導突起69a（69b）之插入。細縫26之寬度比突起69a（69b）之寬度寬。如果頸3足夠彎曲以安裝間隔器69時，則可省略細縫26。

在此實施例中，不需要例如20a，20b之凸起在分離器1a，1b上，因此，較之第一實施例而言，在偏向軛上可提供更多用以安裝元件之空間。

在第二實施例中，在舌24，24上之細縫25，

（請先閱讀背面之注意事項再填寫本頁）

訂

經濟部中央標準局員工消費合作社印製

五、發明說明（13）

25和突起69a，69b限制了間隔器69之轉動。以下說明其它用以限制間隔器69之轉動之機構。間隔器69之週緣具有凹部，且該對凸緣16a，16b或頸3具有凸起以嵌合此凹部。在此例中，突起69a，69b之一和細縫25，25之一亦可使用於此目的。用以嵌合突起或凹部在間隔器上之機構可形成在該對分離器1a，1b之位置上，以使不會受到箝夾帶5之箝夾力之扭曲。

以下說明第二實施例之其它變化。

如圖14所示，突起79a，79b形成在間隔器79之內週緣上。突起79a，79b藉由嵌合提供在該對分離器1a，1b上之凸起27a，27b而限制間隔器79之轉動，以使不會受到箝夾帶5之箝夾力之形變。突起79a，79b亦可形成其它形狀，和凸起27a，27b亦可形成在不會受到箝夾帶5之箝夾力而形變之該對分離器1a，1b之其它位置上。

對於欲嵌合之突起79a，79b和凸起27a，27b而言，亦可能有其它之變化。

如前所述，本發明之偏向軛具有一間隔器（19，29，39，49，59，69，79），其轉動由間隔器之一部份和形成在該對分離器1a，1b上之機構或不會受到箝夾帶5之箝夾力之形變之其它機構之嵌合而限制。因此，可完全的解決習知技藝之問題。

再者，在習知技藝中之偏向軛具有凹槽30，30提供在頸3之舌3a，3b，3d，3e之內表面上，如圖

（請先閱讀背面之注意事項再填寫本頁）
訂
經濟部中央標準局員工消費合作社印製

五、發明說明（14）

5之虛線所示，以防止細縫4a，4d免於受到箝夾帶5之箝夾力而變窄，如圖6（A），6（B）所示。且，磁環7，8，10，11和間隔器9插入頸3中，超出細縫30，30，而舌3a，3b，3d，3e之形變可縮小。但是，細縫30，30之提供會使頸3變弱。本發明之偏向軛在頸上並不需要此細縫，以使頸3具有適當之強度，並可應用至需要具有頸之薄壁之偏向軛，而如果在此種偏向軛之頸3上提供細縫30，30時，頸會相當微弱。

在本發明之偏向軛之實施例中，間隔器（19，29，39，49，59，69，79）設置在介於磁環7，8和磁環10，11間。間隔器，如果有需要，超過兩個以上之間隔器，可設置在磁環7，8，10，11之其它位置，在間隔器可防止介於一群磁環7，8和10，11間之干擾之情況下。

磁環7，8，10，11可爲其它形狀，如齒輪形。除了收斂和純度外，磁環亦可使用於控制其它磁特性。

如前所述，本發明之偏向軛具有一間隔器嵌合形成在不會受到箝夾之箝夾力而形變之位置上之制動片。結果，當CRT之磁特性藉由分別轉動磁環而轉動時，該群磁環不會互相干擾，且CRT之調諧可相當的改善。

圖示簡單說明

圖1爲習知技藝之偏向軛之部分立體圖；

圖2爲習知技藝之偏向軛之部分破裂圖；

（請先閱讀背面之注意事項再填寫本頁）

訂

經濟部中央標準局員工消費合作社印製

五、發明說明（15）

圖3爲習知技藝之偏向軛之靠近ＣＲＴ之頸之一部分之截面圖；

圖4爲習知技藝之偏向軛之沿Ｘ－Ｙ平面切割在頸部分之截面圖；

圖5爲習知技藝之偏向軛之部分立體圖；

圖6（Ａ）和6（Ｂ）爲提供在習知技藝之偏向軛之頸部分上之細縫之部分側面圖。

圖7爲本發明之偏向軛之部分之立體圖；

圖8爲本發明之第一實施例之偏向軛之部分破裂圖；

圖9爲本發明之偏向軛之部分截面圖；

圖10（Ａ）至10（Ｃ）爲本發明之第一實施例之部分截面圖；

圖11爲本發明之第一實施例之部分截面圖；

圖12爲本發明之第二實施例之偏向軛之部分破裂圖；

圖13爲本發明之第二實施例之偏向軛之部分截面圖；和

圖14爲本發明之第二實施例之偏向軛之部分截面圖。

（請先閱讀背面之注意事項再填寫本頁）
訂

經濟部中央標準局員工消費合作社印製

四、中文發明摘要（發明之名稱：　　）

偏向軛

一種偏向軛，包含一對間隔器１ａ，１ｂ。一圓柱頸３形成在該對間隔器上。磁環７，８，１０，１１安裝在頸中。一間隔器１９插在磁環８和１０之間。一箝夾帶５安裝在圓柱頸中，並固定偏向軛至陰極射線管之頸部。間隔器具有突起１９ａ，１９ｂ。凸起２０ａ，２０ｂ形成在該對間隔器上以嵌合該突起，用以限制該間隔器之轉動。

英文發明摘要（發明之名稱：Deflection yoke　　）

A deflection yoke is comprised of a pair of separators 1a, 1b. A cylindrical neck 3 is formed on the pair of separators. Magnetic rings 7, 8, 10, 11 are installed in the neck. A spacer 19 is inserted between the magnet rings 8 and 10. A clamp belt 5 is installed in the cylindrical neck, and fastens the deflection yoke to a neck of a cathode ray tube. The spacer has protuberances 19a, 19b. Projections 20a, 20b are formed on the pair of separators so as to engage with the protuberances for restricting a rotation of the spacer.

（請先閱讀背面之注意事項再填寫本頁各欄）

裝

訂

線

經濟部中央標準局員工消費合作社印製

A8
B8
C8
D8

88年10月4日 修正 補充

## 六、申請專利範圍

第86102410號專利申請案

中文申請專利範圍修正本

民國88年10月修正

1．一種偏向軛，包含：

支持機構，用以支持該偏向軛之元件；

一箝夾，其安裝在形成在該支持機構上之一圓柱頸中；

多數之磁環用以調諧該偏向軛之磁特性；

一間隔器，其具有第一嵌合機構安裝在該圓柱頸中並設置在該多數磁環間；

該偏向軛以該箝夾之箝夾力安裝在一陰極射線管之頸中；

第二嵌合機構形成在該支持機構之一部份上用以嵌合該間隔器之第一嵌合機構和限制該間隔器之轉動；和

該部份並未受到由該箝夾之箝夾力所引起之該支持機構形變之影響。

2．如申請專利範圍第1項之偏向軛，其中該第二嵌合機構爲一凹部和該第一嵌合機構爲一形成在該支持機構上之突起。

3．如申請專利範圍第1項之偏向軛，其中該第二嵌合機構爲一突起和該第一嵌合機構爲一形成在該支持機構上之凹部。

（請先閱讀背面之注意事項再填寫本頁）

裝 訂 線

須請委員明示 88年10月4日所提之修正本有無變更實質內容是否准予修正。

經濟部智慧財產局員工消費合作社印製

本紙張尺度適用中國國家標準（CNS）A4規格（210×297公釐）

A8
B8
C8
D8

88年10月4日 修正 補充

## 六、申請專利範圍

第86102410號專利申請案

中文申請專利範圍修正本

民國88年10月修正

1．一種偏向軛，包含：

支持機構，用以支持該偏向軛之元件；

一箝夾，其安裝在形成在該支持機構上之一圓柱頸中；

多數之磁環用以調諧該偏向軛之磁特性；

一間隔器，其具有第一嵌合機構安裝在該圓柱頸中並設置在該多數磁環間；

該偏向軛以該箝夾之箝夾力安裝在一陰極射線管之頸中；

第二嵌合機構形成在該支持機構之一部份上用以嵌合該間隔器之第一嵌合機構和限制該間隔器之轉動；和

該部份並未受到由該箝夾之箝夾力所引起之該支持機構形變之影響。

2．如申請專利範圍第1項之偏向軛，其中該第二嵌合機構爲一凹部和該第一嵌合機構爲一形成在該支持機構上之突起。

3．如申請專利範圍第1項之偏向軛，其中該第二嵌合機構爲一突起和該第一嵌合機構爲一形成在該支持機構上之凹部。

（請先閱讀背面之注意事項再填寫本頁）

裝 訂 線

須請委員明示 88年10月4日所提之修正本有無變更實質內容是否准予修正。

經濟部智慧財產局員工消費合作社印製

本紙張尺度適用中國國家標準（CNS）A4規格（210×297公釐）

8610x410

727829

1/10

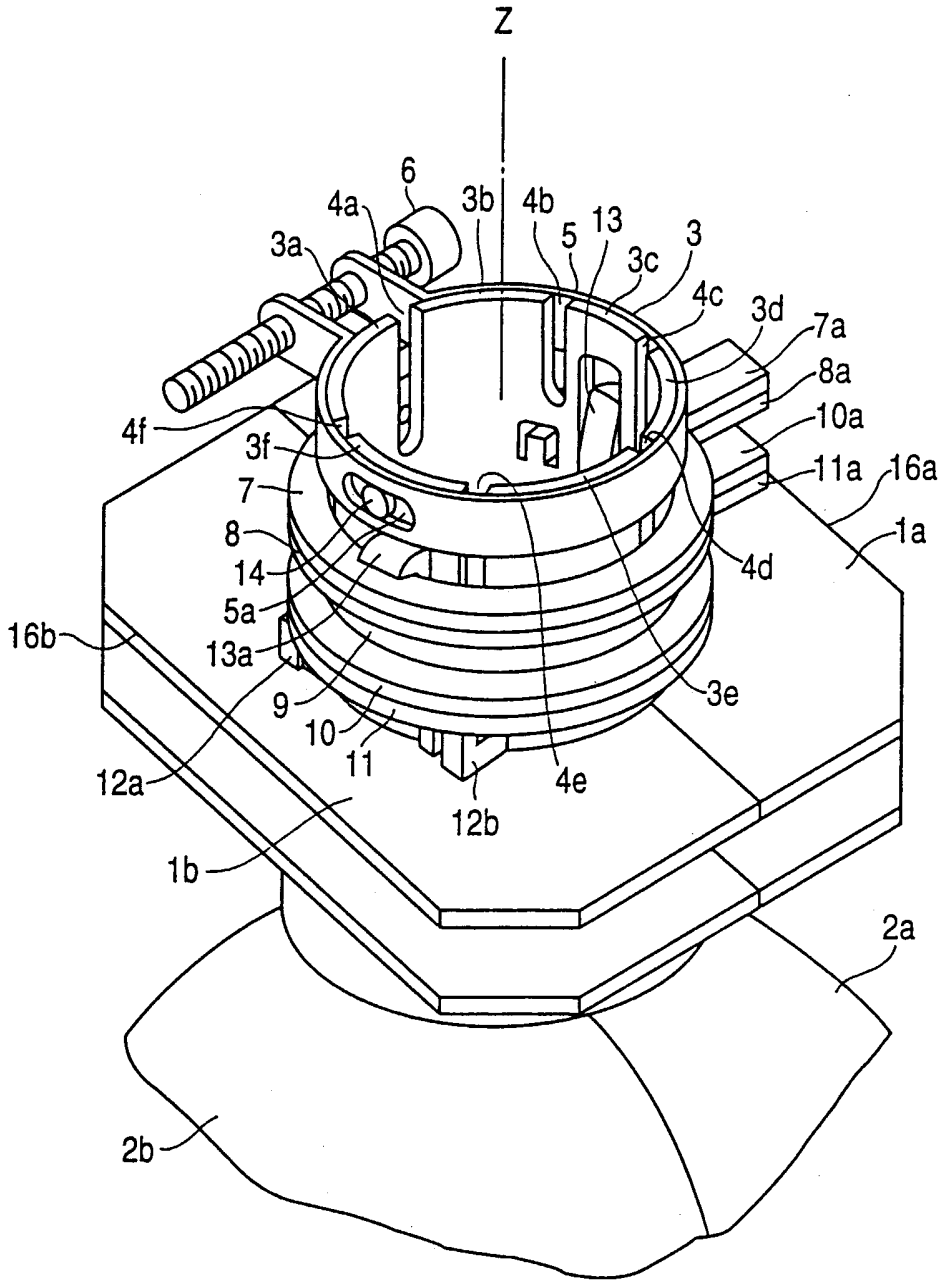


第 1 圖

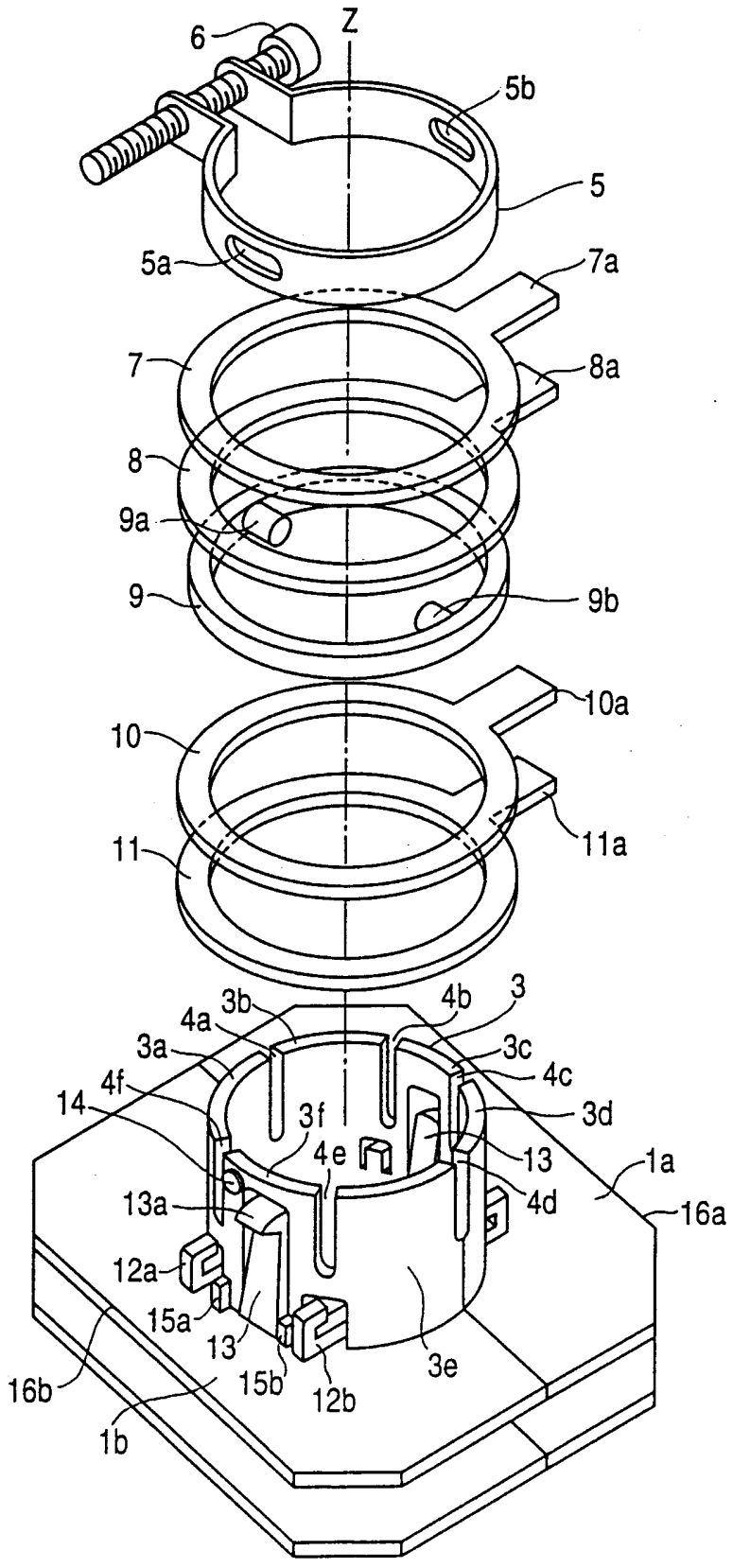
Z
6
5b
5
5a
7a
7
8a
8
9a
9
9b
10a
10
11
11a
3b
4b
3
4a
3a
3c
4c
4f
14
3f
3d
4e
13
1a
13a
4d
16a
12a
15a
13
3e
16b
15b
12b
1b

第 2 圖

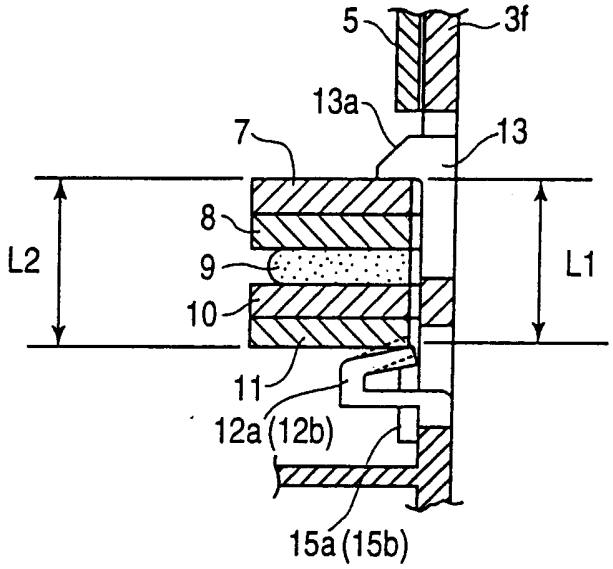
5
3f
13a
13
7
8
9
10
L2
L1
11
12a (12b)
15a (15b)

第 3 圖

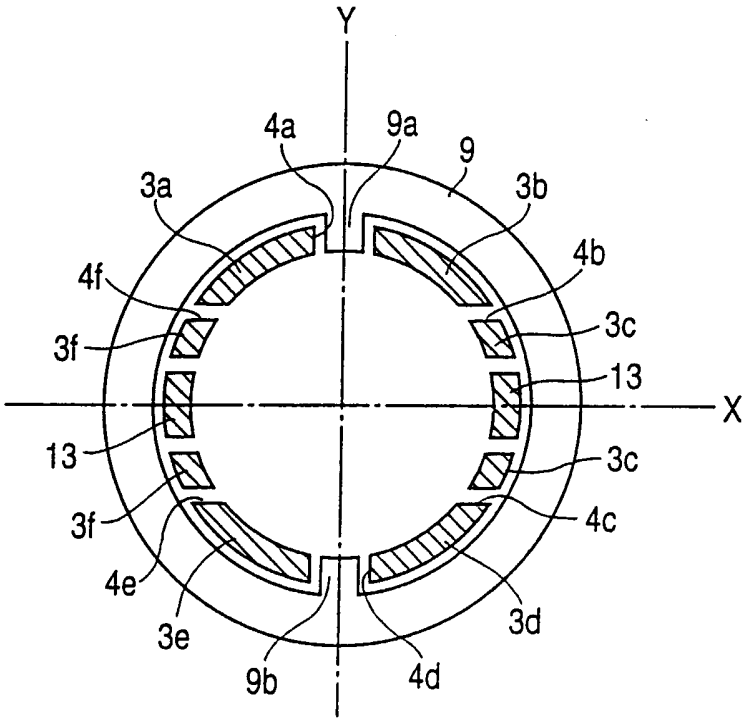
Y
X
4a
9a
9
3a
3b
4b
4f
3c
3f
13
13
3c
3f
4c
4e
3e
3d
9b
4d

第 4 圖

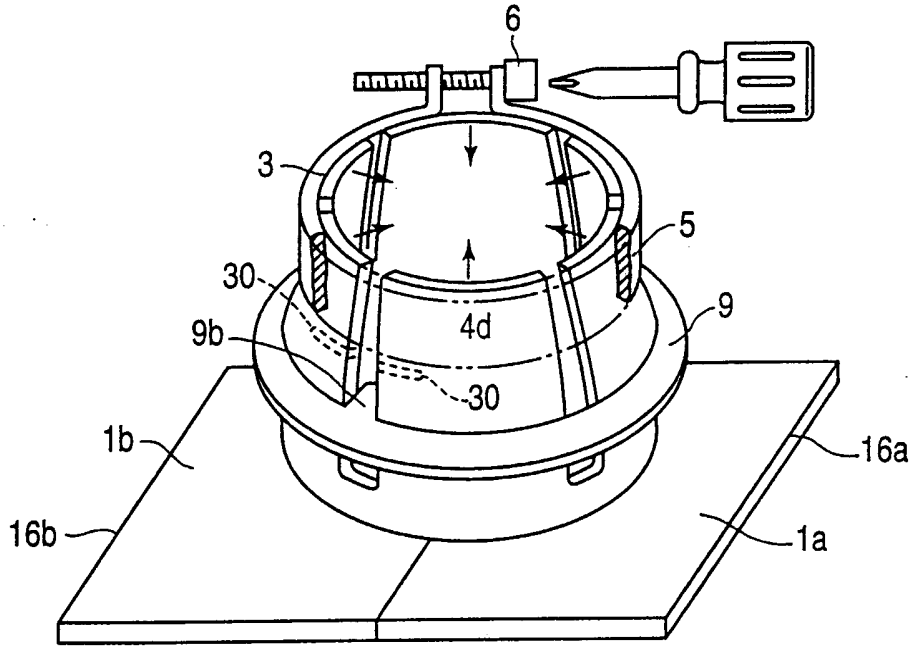


第 5 圖

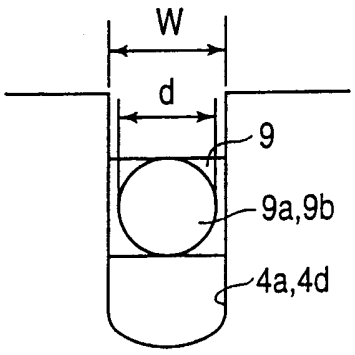


第 6 圖(A)

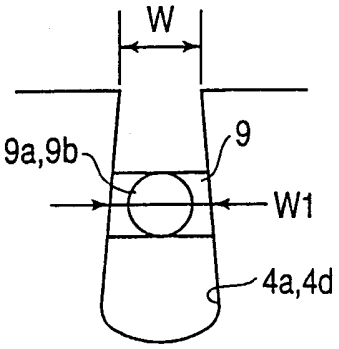


第 6 圖(B)

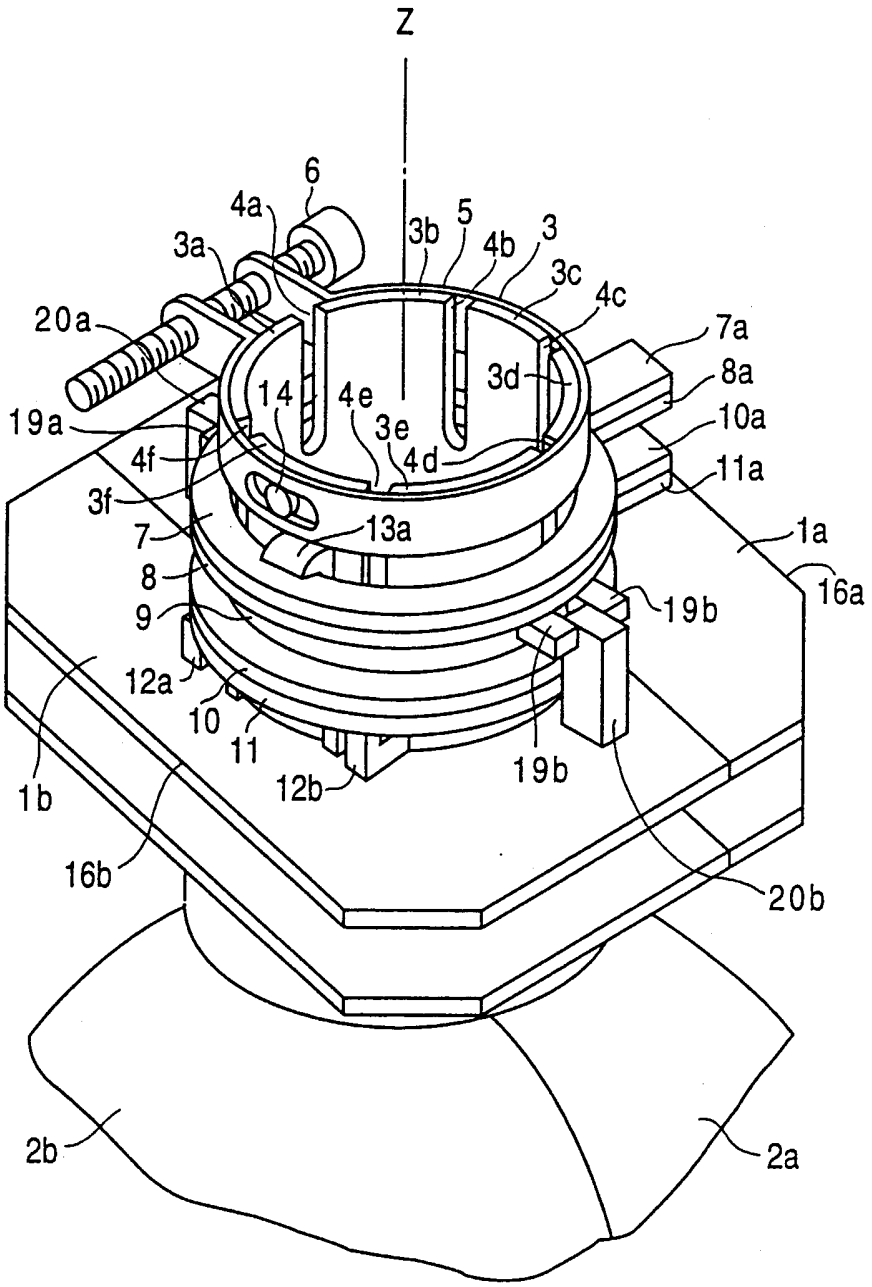
Z
6
4a
3a
3b
5
4b
3
3c
4c
20a
7a
8a
10a
11a
1a
16a
19b
19a
14
4e
3e
4d
3d
4f
3f
7
13a
8
9
12a
10
11
12b
19b
1b
16b
20b
2b
2a

第 7 圖

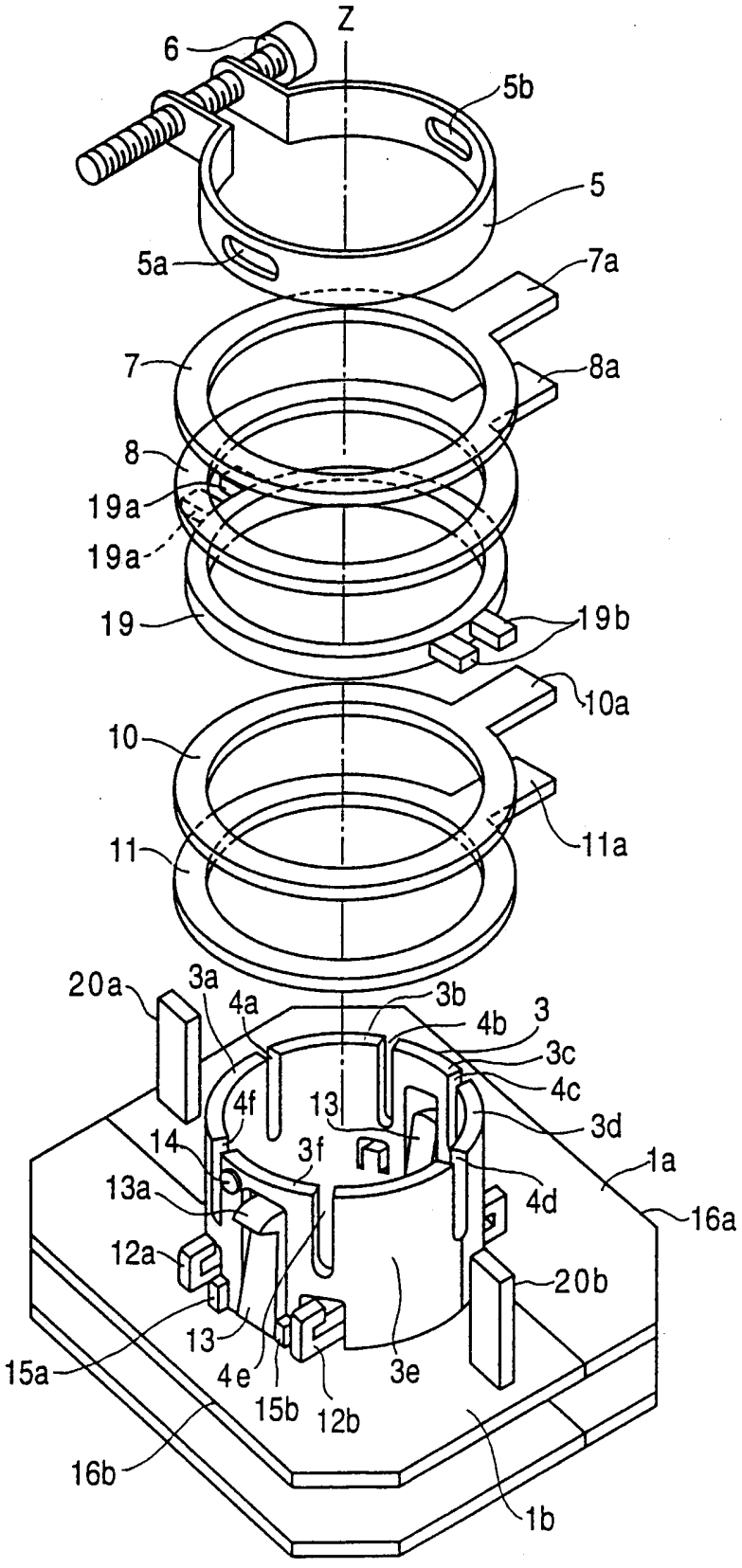
Z
6
5b
5
5a
7a
7
8a
8
19a
19a
19
19b
10a
10
11
11a
20a
3a
4a
3b
4b
3
3c
4c
4f
13
3d
14
3f
1a
13a
4d
16a
12a
20b
13
15a
4e
15b
12b
3e
16b
1b

第 8 圖

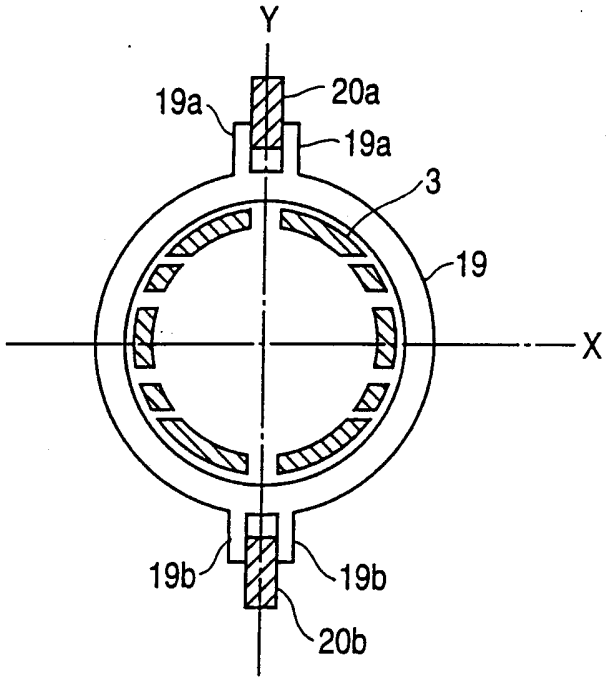


第 9 圖

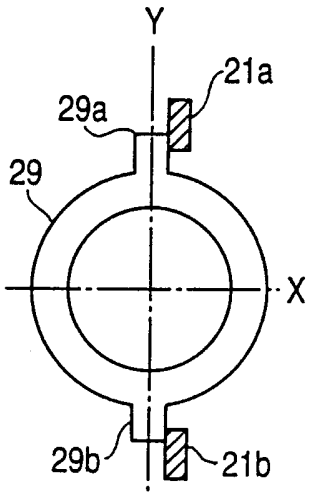


第10圖 (A)

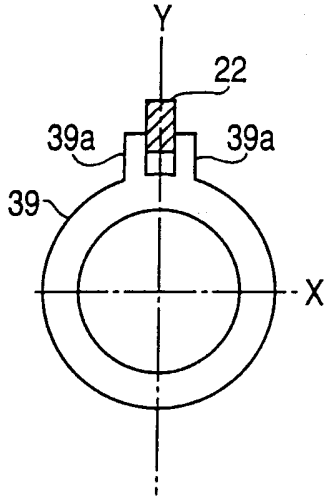


第10圖 (B)

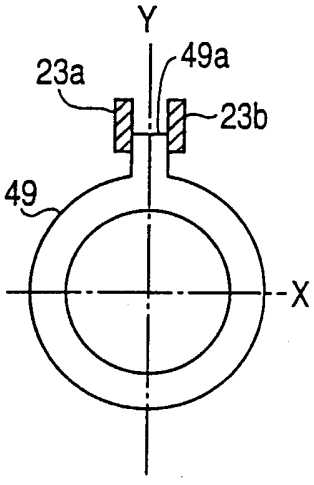


第10圖 (C)

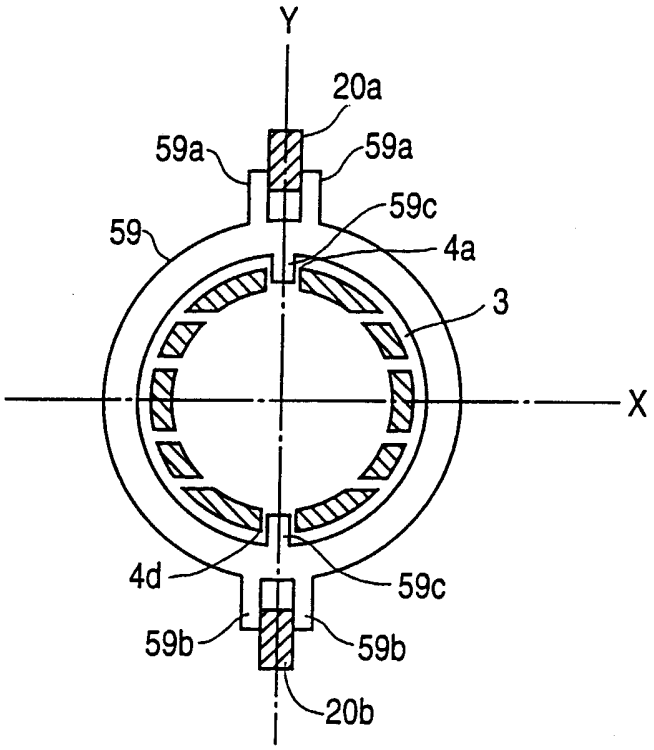


第11圖

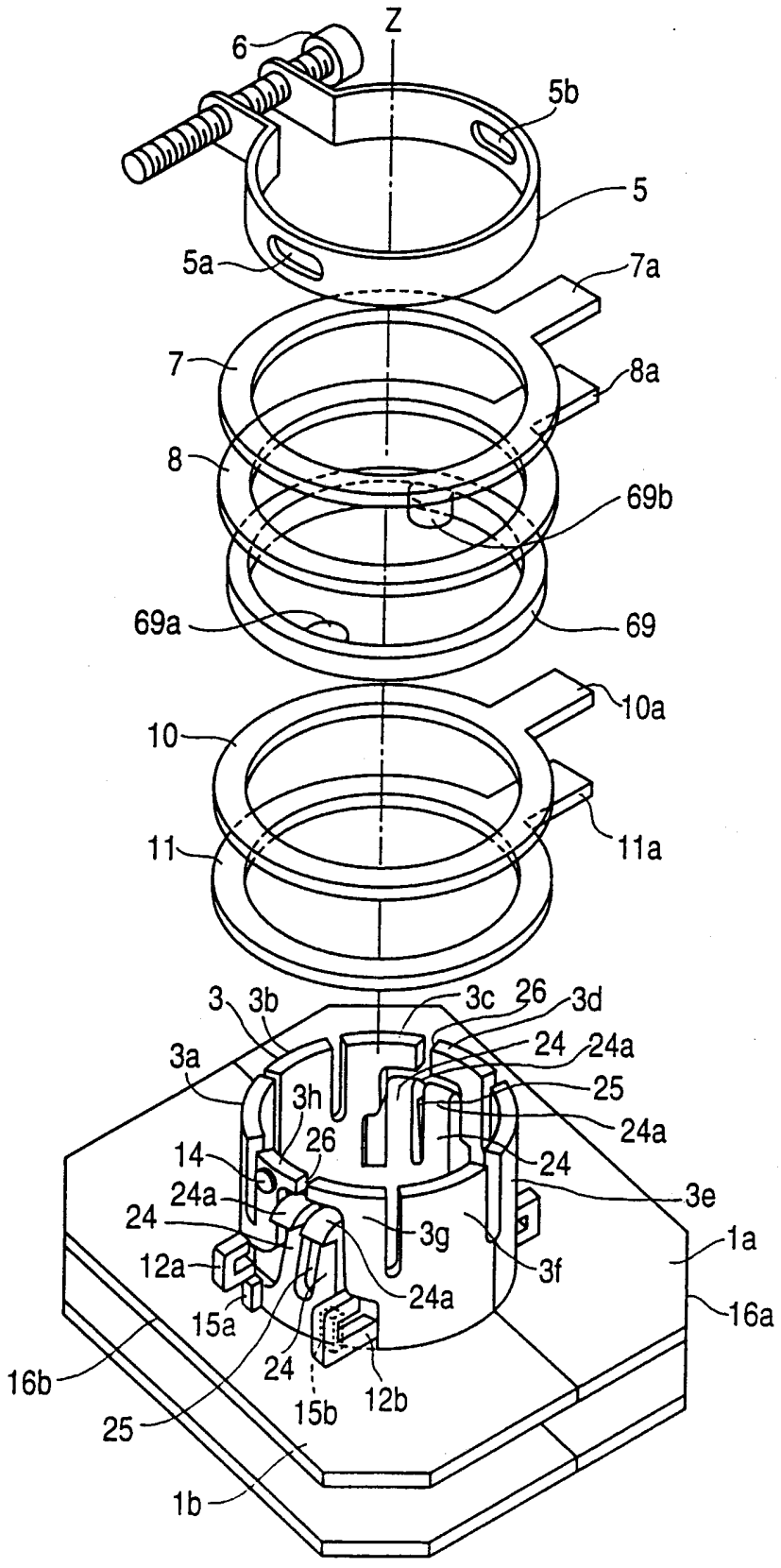
Z
6
5b
5
5a
7a
7
8a
8
69b
69a
69
10a
10
11
11a
3
3b
3c
26
3d
24
24a
3a
25
3h
24a
26
14
24
24a
3e
24
3g
1a
12a
3f
24a
16a
15a
24
16b
12b
15b
25
1b

第12圖

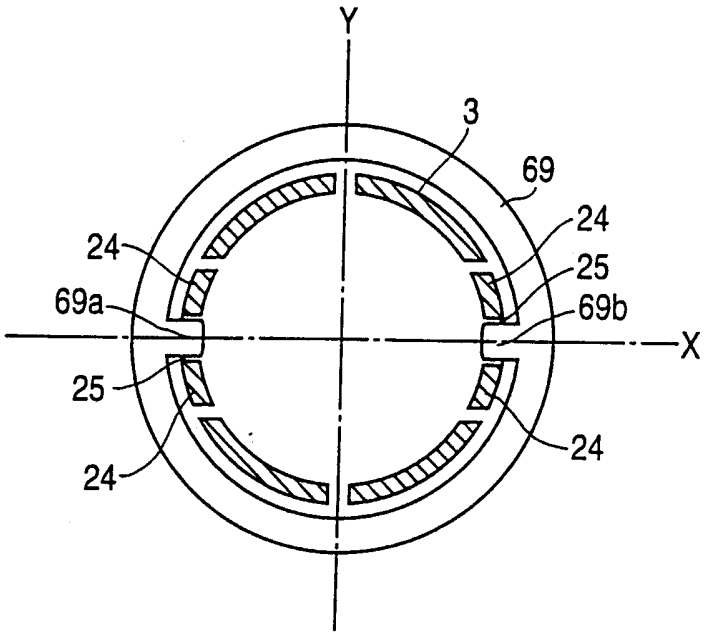


第13圖

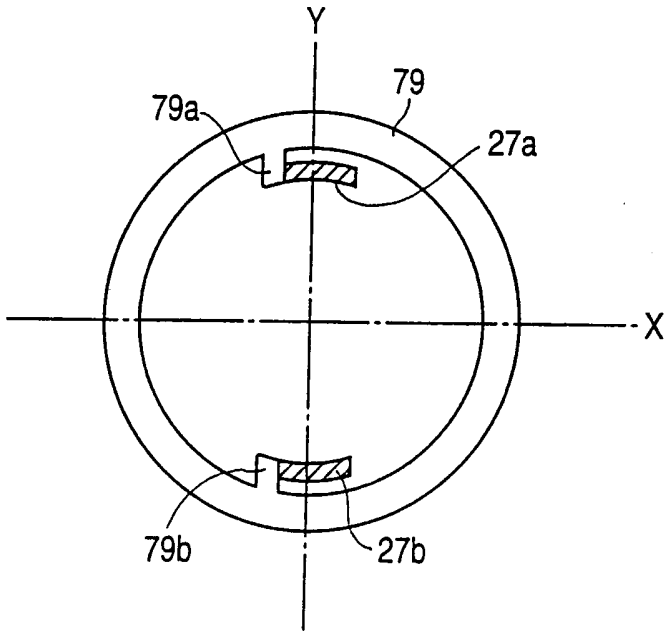


第14圖