(19)中华人民共和国国家知识产权局

(12)实用新型专利

(10)授权公告号 CN 210458521 U
(45)授权公告日 2020.05.05

(21)申请号 201920773920.5

(22)申请日 2019.05.27

(73)专利权人 森宝(福建)纺织科技发展有限公司
地址 362700 福建省泉州市石狮市祥芝镇大堡村(以龙加油站北侧)

(72)发明人 林凉凉

(74)专利代理机构 北京同辉知识产权代理事务所(普通合伙) 11357
代理人 颜呈燕

(51)Int.Cl.
D04B 1/14(2006.01)
D04B 1/02(2006.01)

权利要求书1页 说明书4页 附图5页

(54)实用新型名称

一种保暖加厚的针织面料

(57)摘要

本实用新型公开了一种保暖加厚的针织面料,包括第一纬线、第二纬线、第三纬线、第一穿插线、第二穿插线、第一编织线和第二编织线,所述第一纬线的下方间隔设有第二纬线,第二纬线的下方间隔设有第三纬线;在所述的第一纬线与第二纬线之间设有多根第一穿插线,第二纬线与第三纬线之间设有多根第二穿插线。本实用新型设置了第一内衬和第二内衬,使得本实用新型具有隔热保暖、吸湿透气、体感舒适的特点,并且设置了第一穿插线对第一内衬进行固定,设置了第二穿插线对第二内衬进行固定,防止了第一内衬和第二内衬在使用过程中出现结团、结块的现象。

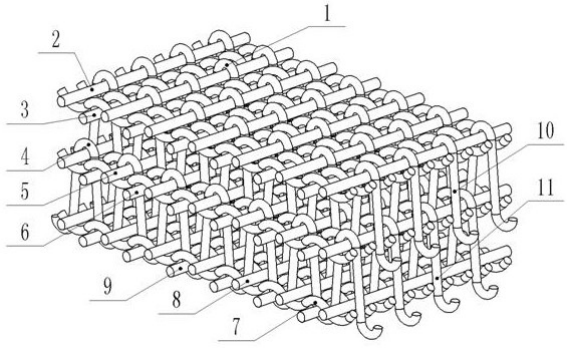

CN 210458521 U

1.一种保暖加厚的针织面料，包括第一纬线(1)、第二纬线(4)、第三纬线(7)、第一穿插线(10)、第二穿插线(11)、第一编织线(12)和第二编织线(13)，其特征在于，所述第一纬线(1)的上方设有多根第一经线(2)，第一纬线(1)的下方设有多根第二经线(3)；

所述第一纬线(1)的下方间隔设有第二纬线(4)，第二纬线(4)的上方设有多根第三经线(5)，第二纬线(4)的下方设有多根第四经线(6)；所述第二纬线(4)的下方间隔设有第三纬线(7)，第三纬线(7)的上方设有多根第五经线(8)，第三纬线(7)的下方设有多根第六经线(9)；在所述的第一纬线(1)与第二纬线(4)之间设有多根第一穿插线(10)，多根第一穿插线(10)前后等间距设置；

在所述的第二纬线(4)与第三纬线(7)之间设有多根第二穿插线(11)，多根第二穿插线(11)前后等间距设置，第二穿插线(11)与第一穿插线(10)交错设置；所述第一纬线(1)的上方设有多根第一编织线(12)，第一编织线(12)的底端依次缠绕于第二经线(3)的下方，第一编织线(12)的顶端与挡风层(14)固定连接；

所述第三纬线(7)的下方设有多根第二编织线(13)，第二编织线(13)的顶端依次缠绕于第五经线(8)的上方，第二编织线(13)的底端与保暖层(15)固定连接；在所述的第一纬线(1)和第二纬线(4)之间设有第一内衬(16)；在所述的第二纬线(4)和第三纬线(7)之间设有第二内衬(17)。

2.根据权利要求1所述的一种保暖加厚的针织面料，其特征在于，所述第一纬线(1)设有多根，多根第一纬线(1)前后等间距设置，每根第一纬线(1)从左至右呈正弦曲线的样式弯曲设置，第一经线(2)设置在第一纬线(1)波谷的上方，第二经线(3)设置在第一纬线(1)波峰的下方；

所述第二纬线(4)设有多根，多根第二纬线(4)前后等间距设置，每根第二纬线(4)从左至右呈正弦曲线的样式弯曲设置，第三经线(5)设置在第二纬线(4)波谷的上方，第四经线(6)设置在第二纬线(4)波峰的下方；所述第三纬线(7)设有多根，多根第三纬线(7)前后等间距设置，每根第三纬线(7)从左至右呈正弦曲线的样式弯曲设置，第五经线(8)设置在第三纬线(7)波谷的上方，第六经线(9)设置在第三纬线(7)波峰的下方。

3.根据权利要求1所述的一种保暖加厚的针织面料，其特征在于，所述第一穿插线(10)从左至右呈“S”形依次绕过第一经线(2)和第四经线(6)设置，第二穿插线(11)从左至右呈“S”形依次绕过第三经线(5)和第六经线(9)设置。

4.根据权利要求1所述的一种保暖加厚的针织面料，其特征在于，所述挡风层(14)为防风的抓绒面料层，保暖层(15)为毛绒面料层，第一内衬(16)由竹纤维丝制成，第二内衬(17)由纯棉纤维制成。

5.根据权利要求1所述的一种保暖加厚的针织面料，其特征在于，所述第一纬线(1)、第二纬线(4)和第三纬线(7)均由腈纶纤维和纯棉纤维缠绕编织而成；所述第一经线(2)、第二经线(3)、第三经线(5)、第四经线(6)、第五经线(8)和第六经线(9)均由涤纶纤维和纯棉纤维缠绕编织而成；所述第一穿插线(10)和第二穿插线(11)均由多股腈纶纤维和涤纶纤维捻合而成；所述第一编织线(12)和第二编织线(13)均由多股涤纶纤维螺旋缠绕而成。

一种保暖加厚的针织面料

技术领域

[0001] 本实用新型属于针织面料技术领域，具体涉及一种保暖加厚的针织面料。

背景技术

[0002] 随着纺织工艺的进步，人们对服装的需要也从基本的御寒转向了舒适、保健等方向。在服装制造领域，针织面料由于其较好的弹性和舒适性而被广泛应用。现有的针织面料存在以下不足：第一，防风性和保暖性有待提升；第二，虽然有加厚的双层针织面料包裹棉纤维夹层，但其保暖性仍差强人意。

实用新型内容

[0003] 本实用新型的目的在于提供一种保暖加厚的针织面料，以解决上述背景技术中提出的问题。

[0004] 为实现上述目的，本实用新型提供如下技术方案：

[0005] 一种保暖加厚的针织面料，包括第一纬线、第二纬线、第三纬线、第一穿插线、第二穿插线、第一编织线和第二编织线，所述第一纬线的上方设有多根第一经线，第一纬线的下方设有多根第二经线；所述第一纬线的下方间隔设有第二纬线，第二纬线的上方设有多根第三经线，第二纬线的下方设有多根第四经线；所述第二纬线的下方间隔设有第三纬线，第三纬线的上方设有多根第五经线，第三纬线的下方设有多根第六经线；在所述的第一纬线与第二纬线之间设有多根第一穿插线，多根第一穿插线前后等间距设置；在所述的第二纬线与第三纬线之间设有多根第二穿插线，多根第二穿插线前后等间距设置，第二穿插线与第一穿插线交错设置；所述第一纬线的上方设有多根第一编织线，第一编织线的底端依次缠绕于第二经线的下方，第一编织线的顶端与挡风层固定连接；所述第三纬线的下方设有多根第二编织线，第二编织线的顶端依次缠绕于第五经线的上方，第二编织线的底端与保暖层固定连接；在所述的第一纬线和第二纬线之间设有第一内衬；在所述的第二纬线和第三纬线之间设有第二内衬。

[0006] 作为本实用新型的进一步方案：所述第一纬线设有多根，多根第一纬线前后等间距设置，每根第一纬线从左至右呈正弦曲线的样式弯曲设置，第一经线设置在第一纬线波谷的上方，第二经线设置在第一纬线波峰的下方；所述第二纬线设有多根，多根第二纬线前后等间距设置，每根第二纬线从左至右呈正弦曲线的样式弯曲设置，第三经线设置在第二纬线波谷的上方，第四经线设置在第二纬线波峰的下方；所述第三纬线设有多根，多根第三纬线前后等间距设置，每根第三纬线从左至右呈正弦曲线的样式弯曲设置，第五经线设置在第三纬线波谷的上方，第六经线设置在第三纬线波峰的下方。

[0007] 作为本实用新型的进一步方案：所述第一穿插线从左至右呈“S”形依次绕过第一经线和第四经线设置，第二穿插线从左至右呈“S”形依次绕过第三经线和第六经线设置。

[0008] 作为本实用新型的进一步方案：所述挡风层为防风的抓绒面料层，保暖层为毛绒面料层，第一内衬由竹纤维丝制成，第二内衬由纯棉纤维制成。

[0009] 作为本实用新型的再进一步方案:所述第一纬线、第二纬线和第三纬线均由腈纶纤维和纯棉纤维缠绕编织而成;所述第一经线、第二经线、第三经线、第四经线、第五经线和第六经线均由涤纶纤维和纯棉纤维缠绕编织而成;所述第一穿插线和第二穿插线均由多股腈纶纤维和涤纶纤维捻合而成;所述第一编织线和第二编织线均由多股涤纶纤维螺旋缠绕而成。

[0010] 与现有技术相比,本实用新型的有益效果在于:本实用新型设置了上下间隔的第一纬线、第二纬线和第三纬线,并通过第一经线和第二经线对第一纬线进行固定,通过第三经线和第四经线对第二纬线进行固定,通过第五经线和第六经线对第三纬线进行固定,使得本实用新型具有较高的弹性和和韧性;本实用新型设置了挡风层和保暖层,使得本实用新型的外表层具有良好的挡风性能,使得本实用新型的内表层具有良好保暖性能,与皮肤贴合时更加舒适;本实用新型设置了第一内衬和第二内衬,使得本实用新型具有隔热保暖、吸湿透气、体感舒适的特点,并且设置了第一穿插线对第一内衬进行固定,设置了第二穿插线对第二内衬进行固定,防止了第一内衬和第二内衬在使用过程中出现结团、结块的现象。

附图说明

[0011] 图1为一种保暖加厚的针织面料的立体结构示意图。

[0012] 图2为一种保暖加厚的针织面料的前视图。

[0013] 图3为一种保暖加厚的针织面料中拆除挡风层和保暖层的立体结构示意图。

[0014] 图4为一种保暖加厚的针织面料中拆除挡风层和保暖层的前视图。

[0015] 图5为一种保暖加厚的针织面料中拆除挡风层和保暖层的俯视图。

[0016] 图6为一种保暖加厚的针织面料中拆除挡风层、保暖层、第一编织线和第二编织线的立体结构示意图。

[0017] 图7为一种保暖加厚的针织面料中拆除挡风层、保暖层、第一缝纫线和第二缝纫线的俯视图。

[0018] 图8为一种保暖加厚的针织面料中拆除挡风皮、毛毡内衬、第一缝纫线和第二缝纫线的前视图。

[0019] 图9为一种保暖加厚的针织面料的层状结构示意图。

[0020] 图中:1、第一纬线;2、第一经线;3、第二经线;4、第二纬线;5、第三经线;6、第四经线;7、第三纬线;8、第五经线;9、第六经线;10、第一穿插线;11、第二穿插线;12、第一编织线;13、第二编织线;14、挡风层;15、保暖层;16、第一内衬;17、第二内衬。

具体实施方式

[0021] 下面结合具体实施方式对本专利的技术方案作进一步详细地说明。

[0022] 请参阅图1-9,一种保暖加厚的针织面料,包括第一纬线1、第二纬线4、第三纬线7、第一穿插线10、第二穿插线11、第一编织线12和第二编织线13,所述第一纬线1的上方设有多根第一经线2,第一纬线1的下方设有多根第二经线3,第一纬线1设有多根,多根第一纬线1前后等间距设置,每根第一纬线1从左至右呈正弦曲线的样式弯曲设置,第一经线2设置在第一纬线1波谷的上方,第二经线3设置在第一纬线1波峰的下方;所述第一纬线1的下方间隔设有第二纬线4,第二纬线4的上方设有多根第三经线5,第二纬线4的下方设有多根第四

经线6，第二纬线4设有多根，多根第二纬线4前后等间距设置，每根第二纬线4从左至右呈正弦曲线的样式弯曲设置，第三经线5设置在第二纬线4波谷的上方，第四经线6设置在第二纬线4波峰的下方；所述第二纬线4的下方间隔设有第三纬线7，第三纬线7的上方设有多根第五经线8，第三纬线7的下方设有多根第六经线9，第三纬线7设有多根，多根第三纬线7前后等间距设置，每根第三纬线7从左至右呈正弦曲线的样式弯曲设置，第五经线8设置在第三纬线7波谷的上方，第六经线9设置在第三纬线7波峰的下方。

[0023] 在所述的第一纬线1与第二纬线4之间设有多根第一穿插线10，多根第一穿插线10前后等间距设置，第一穿插线10从左至右呈“S”形依次绕过第一经线2和第四经线6设置，第一穿插线10配合第一纬线1和第二纬线4对第一经线2和第四经线6进行固定；在所述的第二纬线4与第三纬线7之间设有多根第二穿插线11，多根第二穿插线11前后等间距设置，第二穿插线11与第一穿插线10交错设置，第二穿插线11从左至右呈“S”形依次绕过第三经线5和第六经线9设置，第二穿插线11配合第二纬线4和第三纬线7对第三经线5和第六经线9进行固定。

[0024] 所述第一纬线1的上方设有多根第一编织线12，第一编织线12的底端依次缠绕于第二经线3的下方，第一编织线12的顶端与挡风层14固定连接，第一编织线12配合第一纬线1对第二经线3经线固定，挡风层14为防风的抓绒面料层，挡风层14作为本实用新型的外表皮使用，能够起到挡风防水的作用；所述第三纬线7的下方设有多根第二编织线13，第二编织线13的顶端依次缠绕于第五经线8的上方，第二编织线13的底端与保暖层15固定连接，第二编织线13配合第三纬线7对第五经线8进行固定，保暖层15为毛绒面料层，保暖层15作为本实用新型的内表皮使用，在起到保暖作用的同时，也使得使用者的触感更加舒适。

[0025] 如图9所示，在所述的第一纬线1和第二纬线4之间设有第一内衬16，第一内衬16由竹纤维丝制成，竹纤维丝具有抑菌抗菌、吸湿透气、天然保健的特点，第一穿插线10穿过第一内衬16设置，第一穿插线10对第一内衬16起到固定的作用，第一穿插线10使得第一内衬16不会起皱，也防止了第一内衬16在第一纬线1和第二纬线4之间空隙里成团、结块；在所述的第二纬线4和第三纬线7之间设有第二内衬17，第二内衬17由纯棉纤维制成，纯棉纤维具有隔热保暖、吸湿透气、体感舒适的特点，第二穿插线11穿过第二内衬17设置，第二穿插线11对第二内衬17起到固定的作用，第二穿插线11使得第二内衬17不会起皱，也防止了第二内衬17在第二纬线4和第三纬线7之间空隙里成团、结块。

[0026] 所述第一纬线1、第二纬线4和第三纬线7均由腈纶纤维和纯棉纤维缠绕编织而成，腈纶具有良好的弹性，纯棉纤维丝配合腈纶纤维使得第一纬线1、第二纬线4和第三纬线7兼具弹性和吸水性能；所述第一经线2、第二经线3、第三经线5、第四经线6、第五经线8和第六经线9均由涤纶纤维和纯棉纤维缠绕编织而成，涤纶面料具有较高的强度和抗皱性能；所述第一穿插线10和第二穿插线11均由多股腈纶纤维和涤纶纤维捻合而成，纶纤维和涤纶纤维使得第一穿插线10和第二穿插线11具有较高的强度和韧性；所述第一编织线12和第二编织线13均由多股涤纶纤维螺旋缠绕而成，第一编织线12和第二编织线13具有较高的强度和韧性，能够将挡风层14和保暖层15的位置固定。

[0027] 本实用新型在使用过程中，使用者将挡风层14作为衣物的外表面使用，将保暖层15作为衣物的内表面使用。

[0028] 在本实用新型的描述中，需要说明的是，术语“上”、“下”、“前”、“后”、“内”、

“外”等指示的方位或位置关系为基于附图所示的方位或位置关系，仅是为了便于描述本实用新型和简化描述，而不是指示或暗示所指的装置或元件必须具有特定的方位、以特定的方位构造和操作，因此不能理解为对本实用新型的限制。

[0029] 在本实用新型的描述中，需要说明的是，除非另有明确的规定和限定，术语“安装”、“相连”、“连接”应做广义理解，例如，可以是固定连接，也可以是可拆卸连接，或一体地连接；可以是机械连接，也可以是电连接；可以是直接相连，也可以通过中间媒介间接相连，可以是两个元件内部的连通。对于本领域的普通技术人员而言，可以通过具体情况理解上述术语在本实用新型中的具体含义。

[0030] 上面对本专利的较佳实施方式作了详细说明，但是本专利并不限于上述实施方式，在本领域的普通技术人员所具备的知识范围内，还可以在不脱离本专利宗旨的前提下作出各种变化。

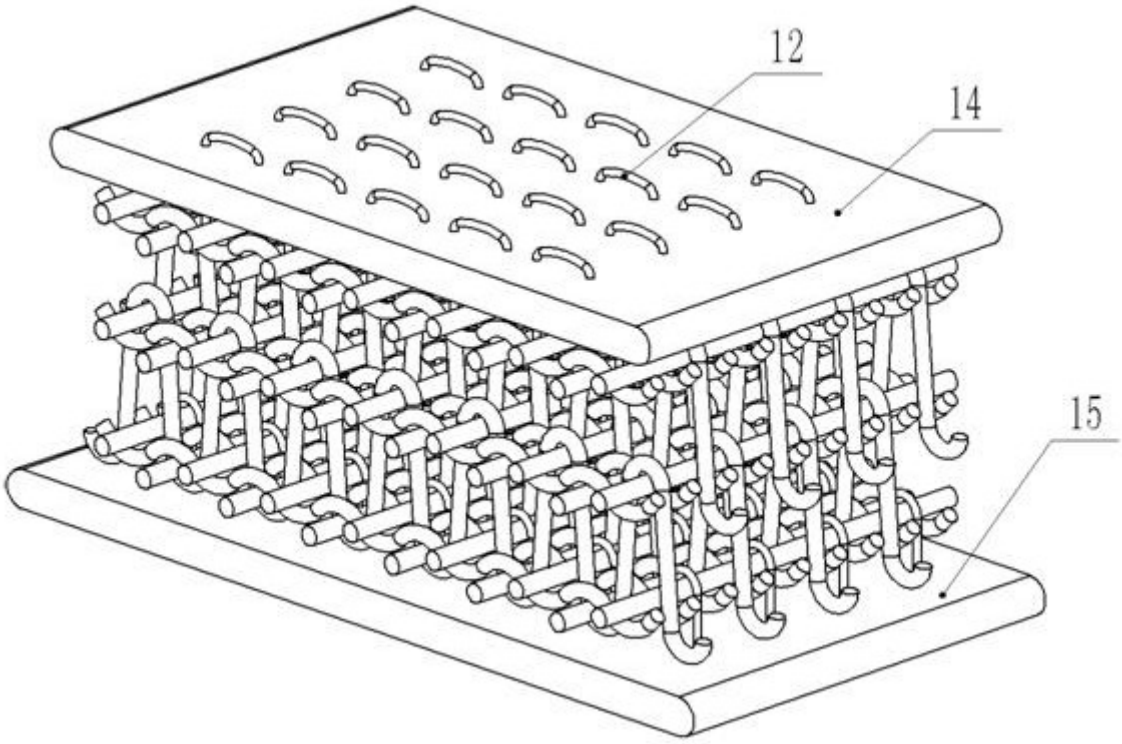

图1

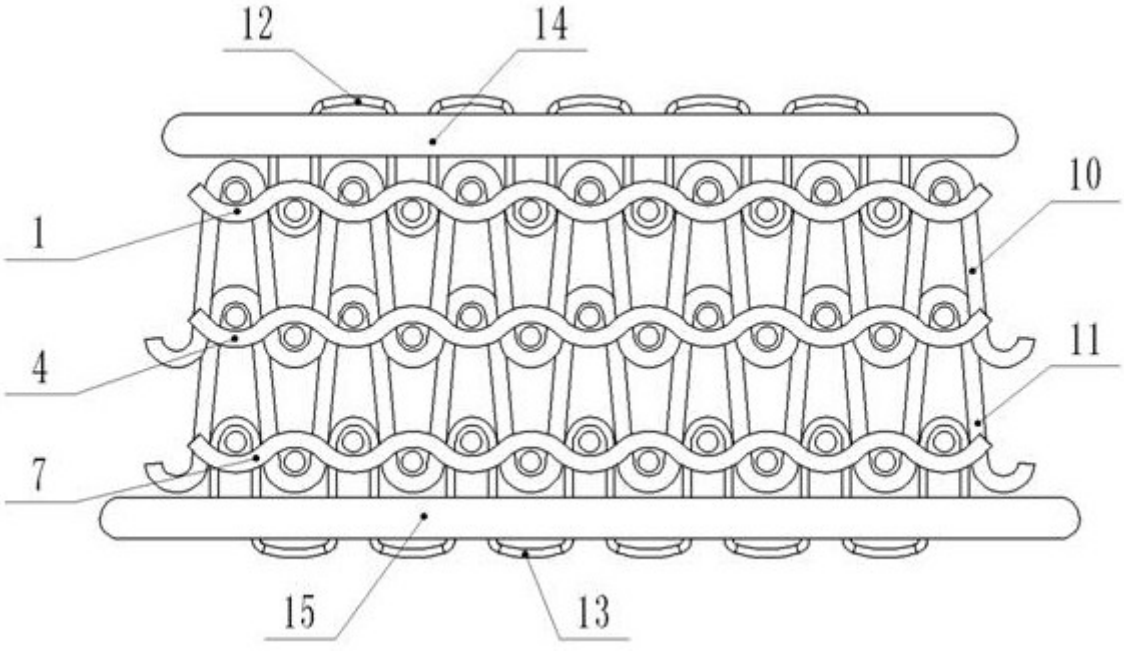

图2

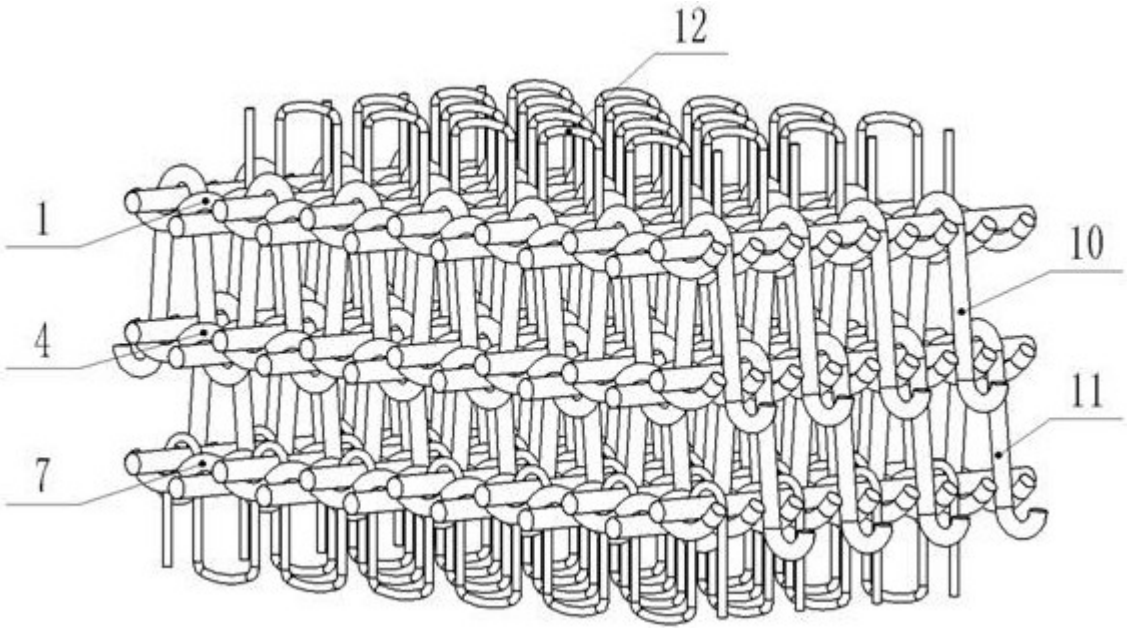

图3

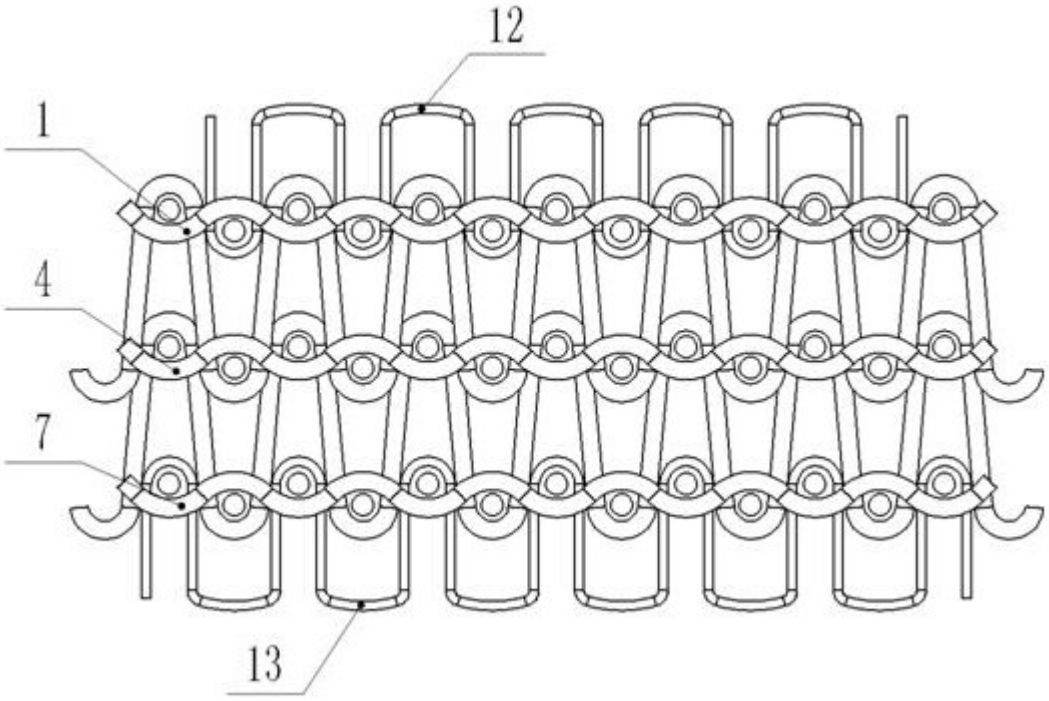

图4

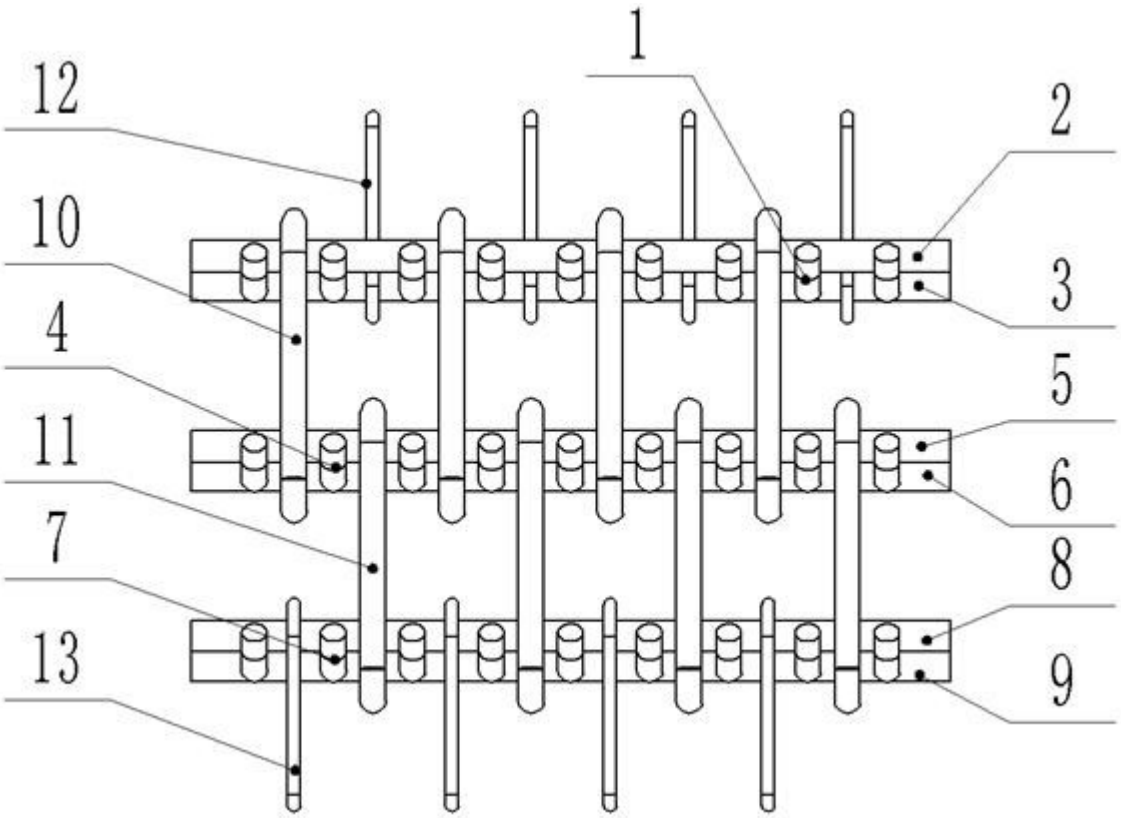

图5

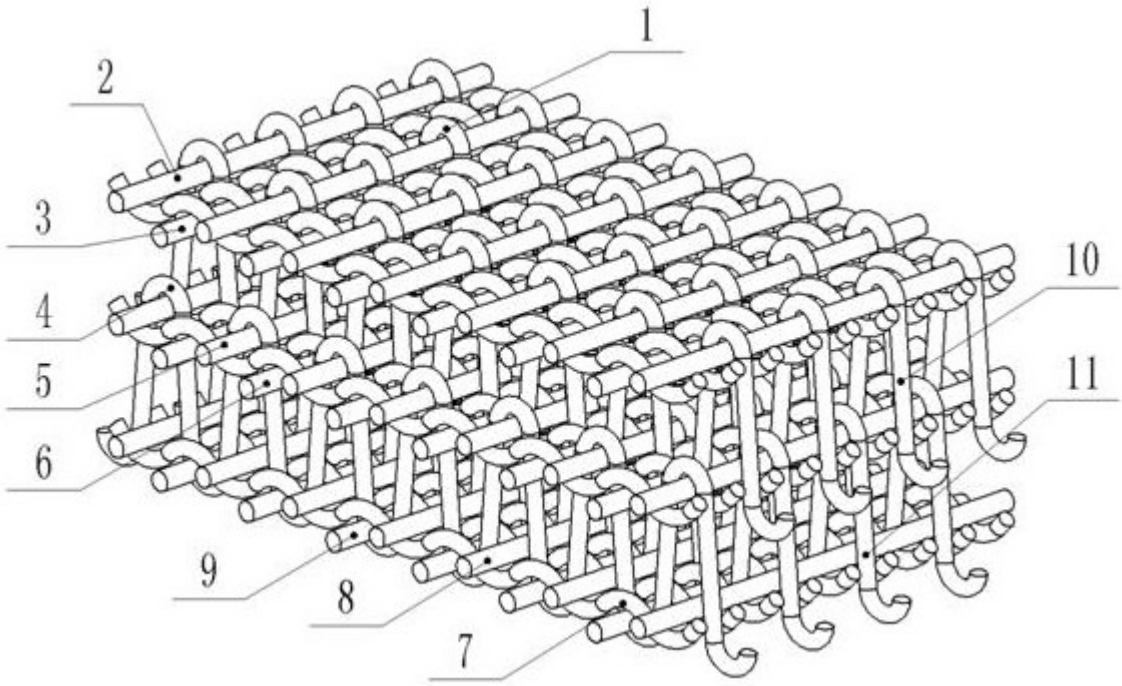

图6

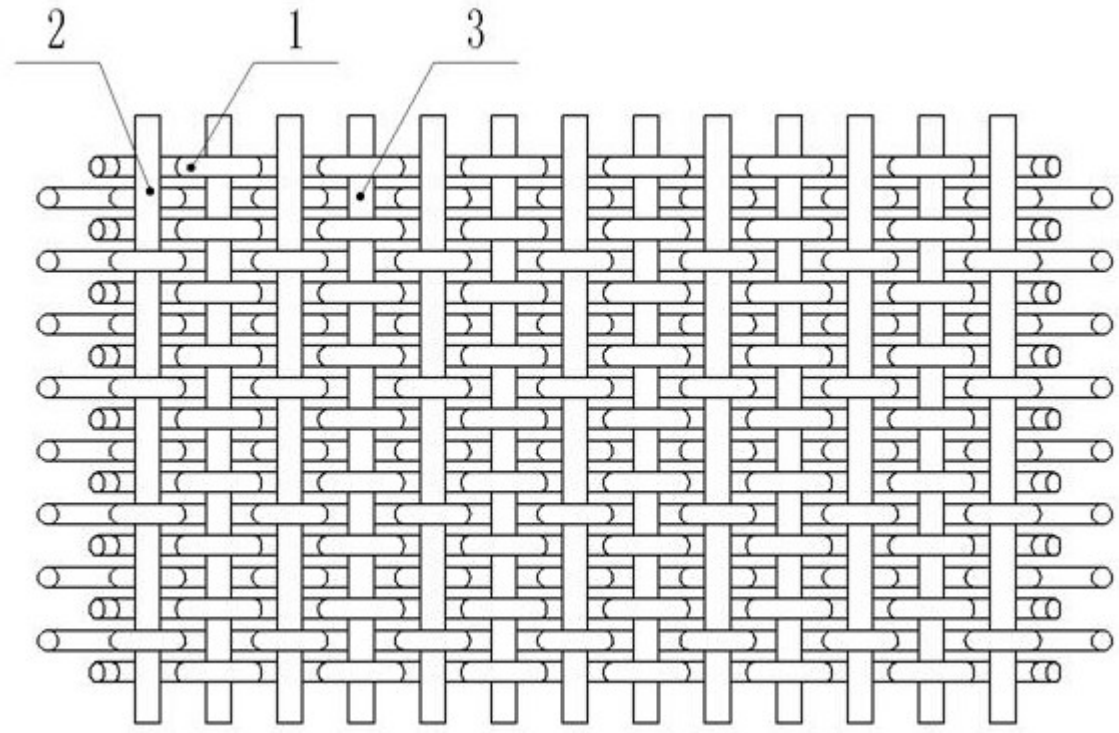

图7

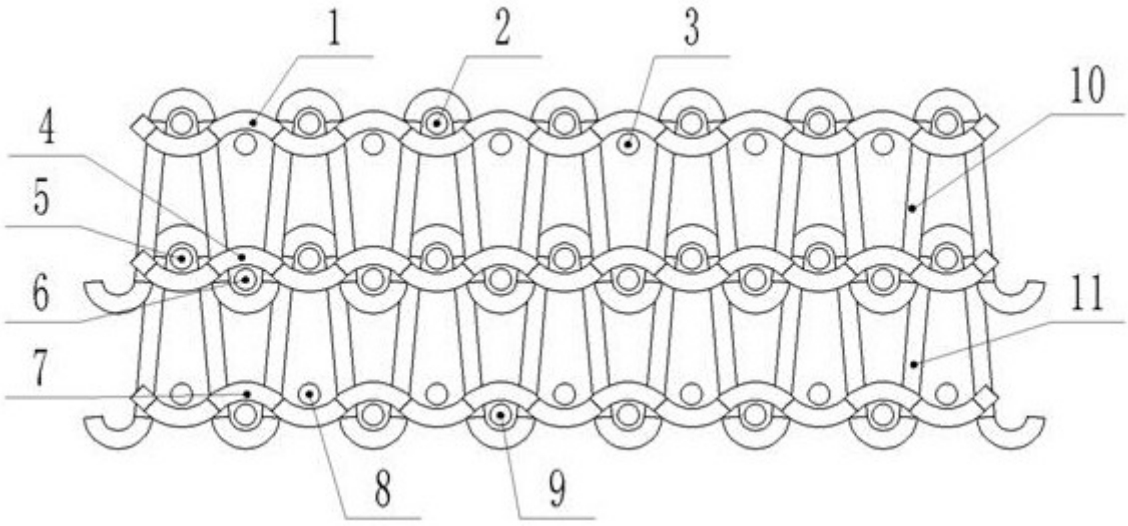

图8

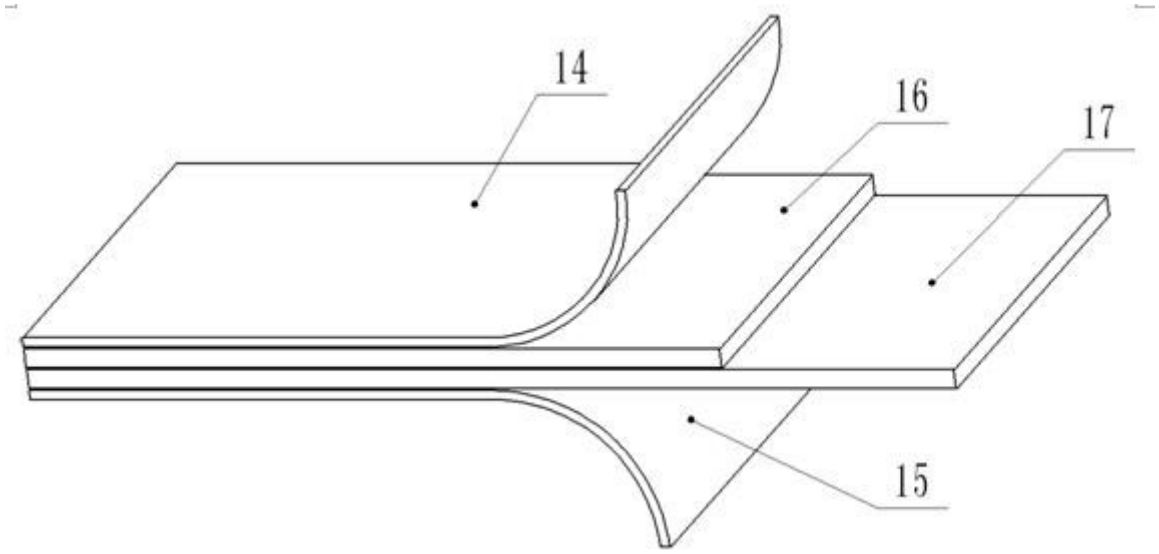

图9