(19)国家知识产权局

(12)实用新型专利

(10)授权公告号 CN 221265074 U
(45)授权公告日 2024.07.05

(21)申请号 202323170711.7
(22)申请日 2023.11.23
(73)专利权人 中科生物技术转移(深圳)有限公司
地址 518000 广东省深圳市宝安区新安街道海滨社区欢乐港湾9号海府生态大厦D栋503
(72)发明人 罗以杰
(74)专利代理机构 东莞市神州众达专利商标事务所(普通合伙) 44251
专利代理师 钟森强
(51)Int.Cl.
A22C 29/04(2006.01)
C02F 1/32(2023.01)
C02F 1/50(2023.01)
C02F 103/22(2006.01)

权利要求书1页 说明书3页 附图4页

(54)实用新型名称

一种生蚝净化器

(57)摘要

本实用新型公开了一种生蚝净化器,其特征是,包括:处理池,设置有第一清洗槽及第二清洗槽;循环泵,设置在所述处理池底部,固定连接所述处理池,所述循环泵固定连通排水管,所述排水管固定穿过所述处理池连通所述第一清洗槽;所述循环泵固定连通主管,所述主管固定连通对称的吸水管,对称的所述吸水管分别固定穿过所述处理池连通所述第二清洗槽,对称的所述吸水管分别安装有排水阀。本实用新型涉及清洗设备领域,具体地讲,涉及一种生蚝净化器。本实用新型要解决的技术问题是提供一种生蚝净化器,有利于实现生蚝净化。

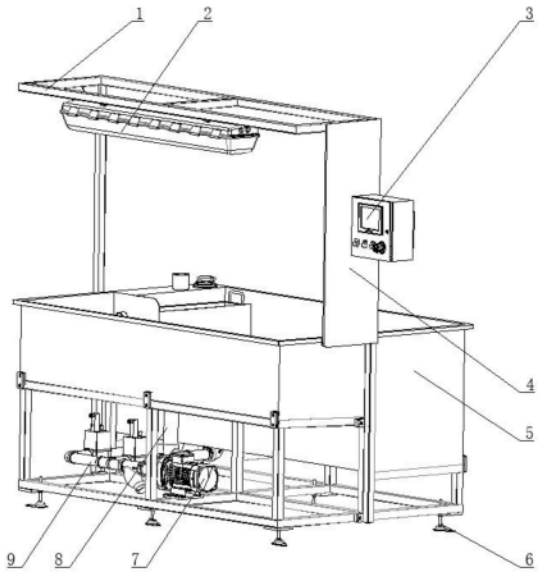

CN 221265074 U

1.一种生蚝净化器,其特征是,包括:

处理池(5),设置有第一清洗槽(12)及第二清洗槽(14);

循环泵(7),设置在所述处理池(5)底部,固定连接所述处理池(5),所述循环泵(7)固定连通排水管(8),所述排水管(8)固定穿过所述处理池(5)连通所述第一清洗槽(12);

所述循环泵(7)固定连通主管(9),所述主管(9)固定连通对称的吸水管(11),对称的所述吸水管(11)分别固定穿过所述处理池(5)连通所述第二清洗槽(14),对称的所述吸水管(11)分别安装有排水阀(10)。

2.根据权利要求1所述的生蚝净化器,其特征是:所述处理池(5)固定连接中间箱(16),所述中间箱(16)设置有存储槽(17),所述中间箱(16)内安装有滤芯。

3.根据权利要求2所述的生蚝净化器,其特征是:所述中间箱(16)固定连通加水管(15),所述中间箱(16)固定连通放水管(18)。

4.根据权利要求3所述的生蚝净化器,其特征是:滤芯接触所述存储槽(17)。

5.根据权利要求1所述的生蚝净化器,其特征是:所述处理池(5)固定连接支架(1),所述支架(1)固定连接紫外线灯(2)。

6.根据权利要求5所述的生蚝净化器,其特征是:所述支架(1)固定连接竖板(4),所述竖板(4)固定连接控制盒(3),所述紫外线灯(2)及所述循环泵(7)电性连接所述控制盒(3)。

7.根据权利要求2所述的生蚝净化器,其特征是:所述处理池(5)对应所述第一清洗槽(12)固定连接一组挡杆(13)。

8.根据权利要求1所述的生蚝净化器,其特征是:所述处理池(5)固定连接一组垫脚(6)。

9.根据权利要求1所述的生蚝净化器,其特征是:所述处理池(5)采用铝合金材料。

10.根据权利要求1所述的生蚝净化器,其特征是:所述处理池(5)边角处采用圆弧过渡。

一种生蚝净化器

技术领域

[0001] 本实用新型涉及清洗设备领域,具体地讲,涉及一种生蚝净化器。

背景技术

[0002] 利用紫外线,臭氧,药剂等对海水进行杀菌处理后,在室内暂养池中,用杀菌后的海水按照一定的空间和水量进行不间断循环,使生蚝体内的细菌以及淤泥,海藻等随着生蚝的吞吐循环而随之排出。例如紫外线臭氧杀菌时,要让杀菌灯持续一分钟以上照射海水,使海水达到无菌状态之后再利用供水管到输送到净化池内,牡蛎生理特性上需要最低经过16小时左右牡蛎会把体内的细菌和其它的物质全部排除干净。

[0003] 目前,还缺少一种处理池,实现集成紫外线杀菌、循环水供应以及辅助药剂杀菌,对初始阶段污水及最后阶段的清水进行循环供应。

实用新型内容

[0004] 本实用新型要解决的技术问题是提供一种生蚝净化器,有利于实现生蚝净化。

[0005] 本实用新型采用如下技术方案实现发明目的:

[0006] 一种生蚝净化器,其特征是,包括:处理池,设置有第一清洗槽及第二清洗槽;循环泵,设置在所述处理池底部,固定连接所述处理池,所述循环泵固定连通排水管,所述排水管固定穿过所述处理池连通所述第一清洗槽;所述循环泵固定连通主管,所述主管固定连通对称的吸水管,对称的所述吸水管分别固定穿过所述处理池连通所述第二清洗槽,对称的所述吸水管分别安装有排水阀。

[0007] 作为本技术方案的进一步限定,所述处理池固定连接中间箱,所述中间箱设置有存储槽,所述中间箱内安装有滤芯。

[0008] 作为本技术方案的进一步限定,所述中间箱固定连通加水管,所述中间箱固定连通放水管。

[0009] 作为本技术方案的进一步限定,滤芯接触所述存储槽。

[0010] 作为本技术方案的进一步限定,所述处理池固定连接支架,所述支架固定连接紫外线灯。

[0011] 作为本技术方案的进一步限定,所述支架固定连接竖板,所述竖板固定连接控制盒,所述紫外线灯及所述循环泵电性连接所述控制盒。

[0012] 作为本技术方案的进一步限定,所述处理池对应所述第一清洗槽固定连接一组挡杆。

[0013] 作为本技术方案的进一步限定,所述处理池固定连接一组垫脚。

[0014] 作为本技术方案的进一步限定,所述处理池采用铝合金材料。

[0015] 作为本技术方案的进一步限定,所述处理池边角处采用圆弧过渡。

[0016] 与相关技术相比较,本实用新型提供的一种生蚝净化器具有如下有益效果:

[0017] (1)本装置通过设置紫外线灯,实现对处理池内水进行再次杀菌,方便实现牡蛎体

内细菌等排出；

[0018] (2)本装置通过设置循环泵，实现对水的循环，循环初始阶段清洗牡蛎及最后阶段的清水冲洗，实现节约用水；

[0019] (3)本装置通过设置存储槽，实现对药剂的添加，使水接触药剂后从放水管排出到第一清洗槽内，实现多次消毒。

附图说明

[0020] 图1为本实用新型的立体结构示意图一。

[0021] 图2为本实用新型的立体结构示意图二。

[0022] 图3为本实用新型的立体结构示意图三。

[0023] 图4为本实用新型的立体结构示意图四。

[0024] 图中：1、支架，2、紫外线灯，3、控制盒，4、竖板，5、处理池，6、垫脚，7、循环泵，8、排水管，9、主管，10、排水阀，11、吸水管，12、第一清洗槽，13、挡杆，14、第二清洗槽，15、加水管，16、中间箱，17、存储槽，18、放水管。

具体实施方式

[0025] 下面结合附图和实施方式对本实用新型作进一步说明。

[0026] 实施例一：一种生蚝净化器，包括：处理池5，设置有第一清洗槽12及第二清洗槽14；循环泵7，设置在所述处理池5底部，固定连接所述处理池5，所述循环泵7固定连通排水管8，所述排水管8固定穿过所述处理池5连通所述第一清洗槽12；所述循环泵7固定连通主管9，所述主管9固定连通对称的吸水管11，对称的所述吸水管11分别固定穿过所述处理池5连通所述第二清洗槽14，对称的所述吸水管11分别安装有排水阀10。

[0027] 所述处理池5固定连接支架1，所述支架1固定连接紫外线灯2。

[0028] 所述支架1固定连接竖板4，所述竖板4固定连接控制盒3，所述紫外线灯2及所述循环泵7电性连接所述控制盒3。

[0029] 所述处理池5对应所述第一清洗槽12固定连接一组挡杆13。

[0030] 所述处理池5固定连接一组垫脚6。

[0031] 所述处理池5采用铝合金材料。

[0032] 所述处理池5边角处采用圆弧过渡。

[0033] 本实用新型提供的一种生蚝净化器的工作原理如下：

[0034] 将牡蛎放置到第一清洗槽12内，添加经过紫外线杀菌的海水，每次添加海水后，通过控制盒3控制紫外线灯2开启一段时间，对海水再次杀菌。海水冲洗牡蛎表面，脏水进入第二清洗槽4，打开循环泵7，循环泵7工作，使脏水经过吸水管11进入主管9，从排水管8进入第一清洗槽12，再次清洗牡蛎表面，循环几次后，关闭循环泵7，通过控制盒3打开排水阀10，排出污水。再次倒入经过紫外线杀菌的海水，没过牡蛎，使牡蛎把体内的细菌和其它的物质全部排除干净。通过控制盒3打开排水阀10，排出污水。再次倒入经过紫外线杀菌的海水，打开循环泵7，实现对牡蛎的冲洗。

[0035] 与相关技术相比较，本实用新型提供的一种生蚝净化器具有如下有益效果：

[0036] 本装置通过设置紫外线灯2，实现对处理池5内水进行再次杀菌，方便实现牡蛎体

内细菌等排出。

[0037] 本装置通过设置循环泵7,实现对水的循环,循环初始阶段清洗牡蛎及最后阶段的清水冲洗,实现节约用水。

[0038] 实施例二:本实施例是在实施例一基础上进一步阐述,所述处理池5固定连接中间箱16,所述中间箱16设置有存储槽17,所述中间箱16内安装有滤芯。

[0039] 所述中间箱16固定连通加水管15,所述中间箱16固定连通放水管18。

[0040] 滤芯接触所述存储槽17。

[0041] 滤芯采用过滤压缩活性炭PPF棉。

[0042] 本实用新型提供的一种生蚝净化器的工作原理如下:

[0043] 在存储槽17内加入药剂,添加经过紫外线杀菌的海水倒入加水管15,海水经过接触滤芯及药剂,使药剂溶于海水,从放水管18排出进入第一清洗槽12。

[0044] 与相关技术相比较,本实用新型提供的一种生蚝净化器具有如下有益效果:

[0045] 本装置通过设置存储槽17,实现对药剂的添加,使水接触药剂后从放水管18排出到第一清洗槽12内,实现多次消毒。

[0046] 以上所述仅为本实用新型的实施例,并非因此限制本实用新型的专利范围,凡是利用本实用新型说明书及附图内容所作的等效结构或等效流程变换,或直接或间接运用在其它相关的技术领域,均同理包括在本实用新型的专利保护范围内。

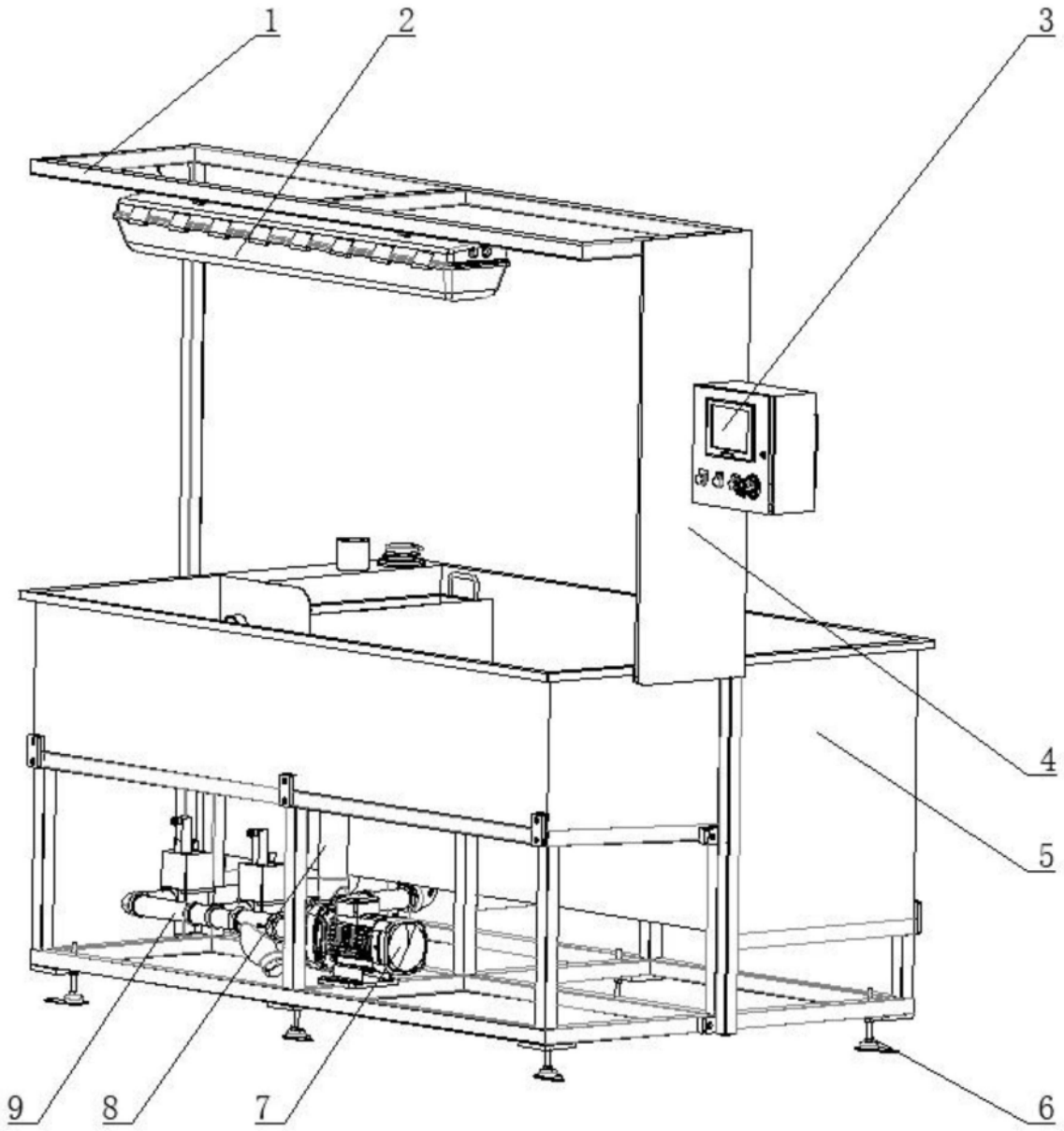

图1

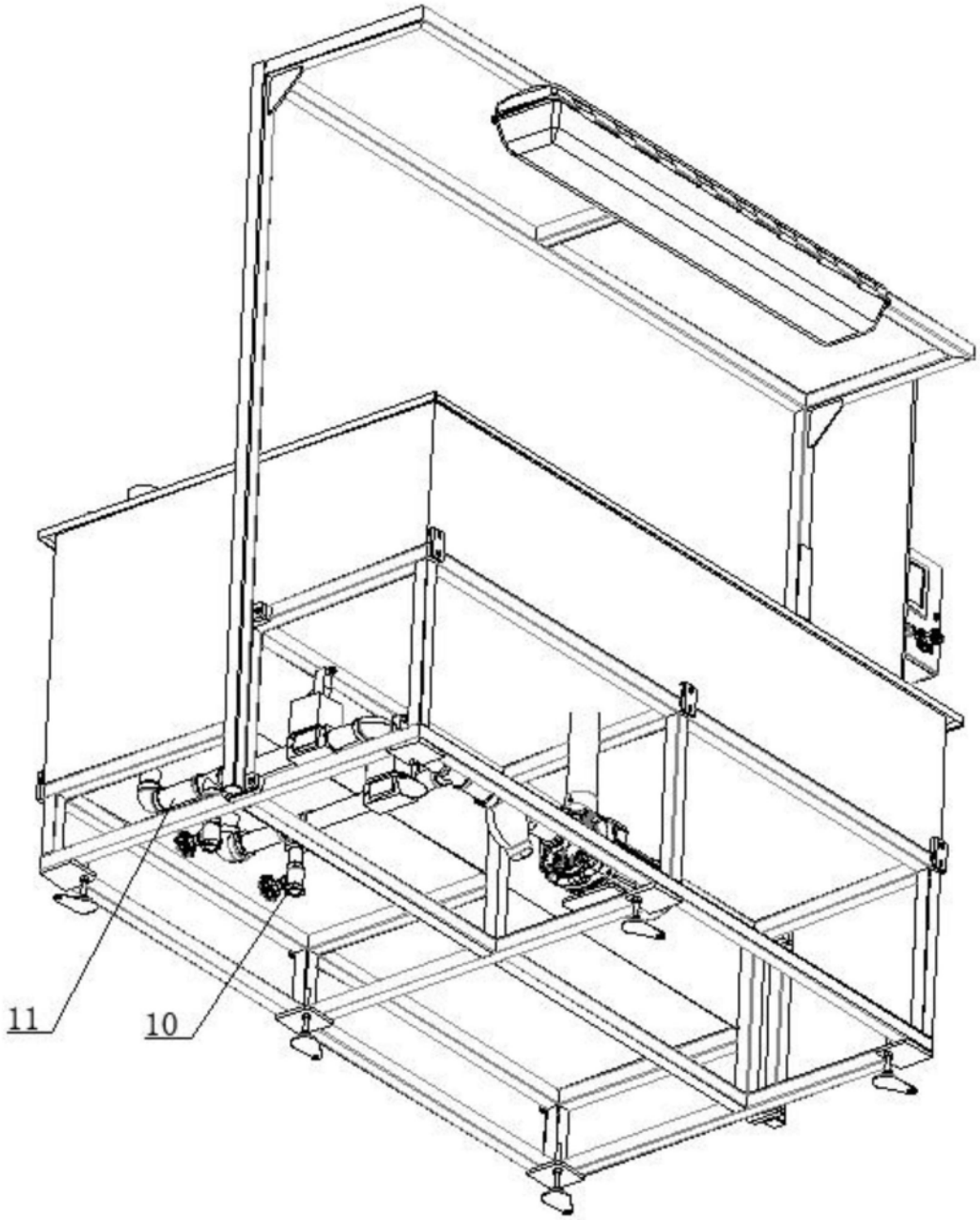

图2

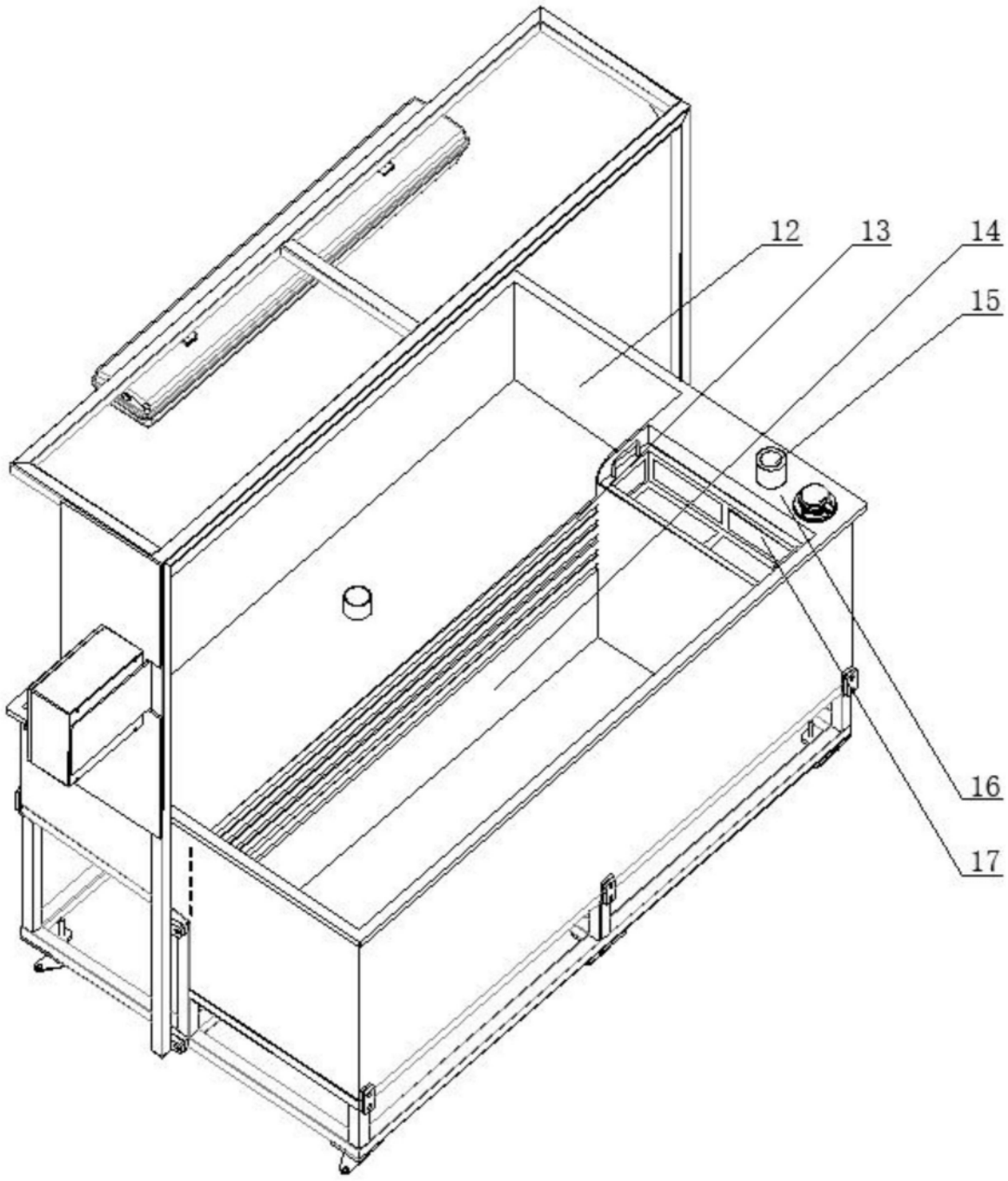

图3

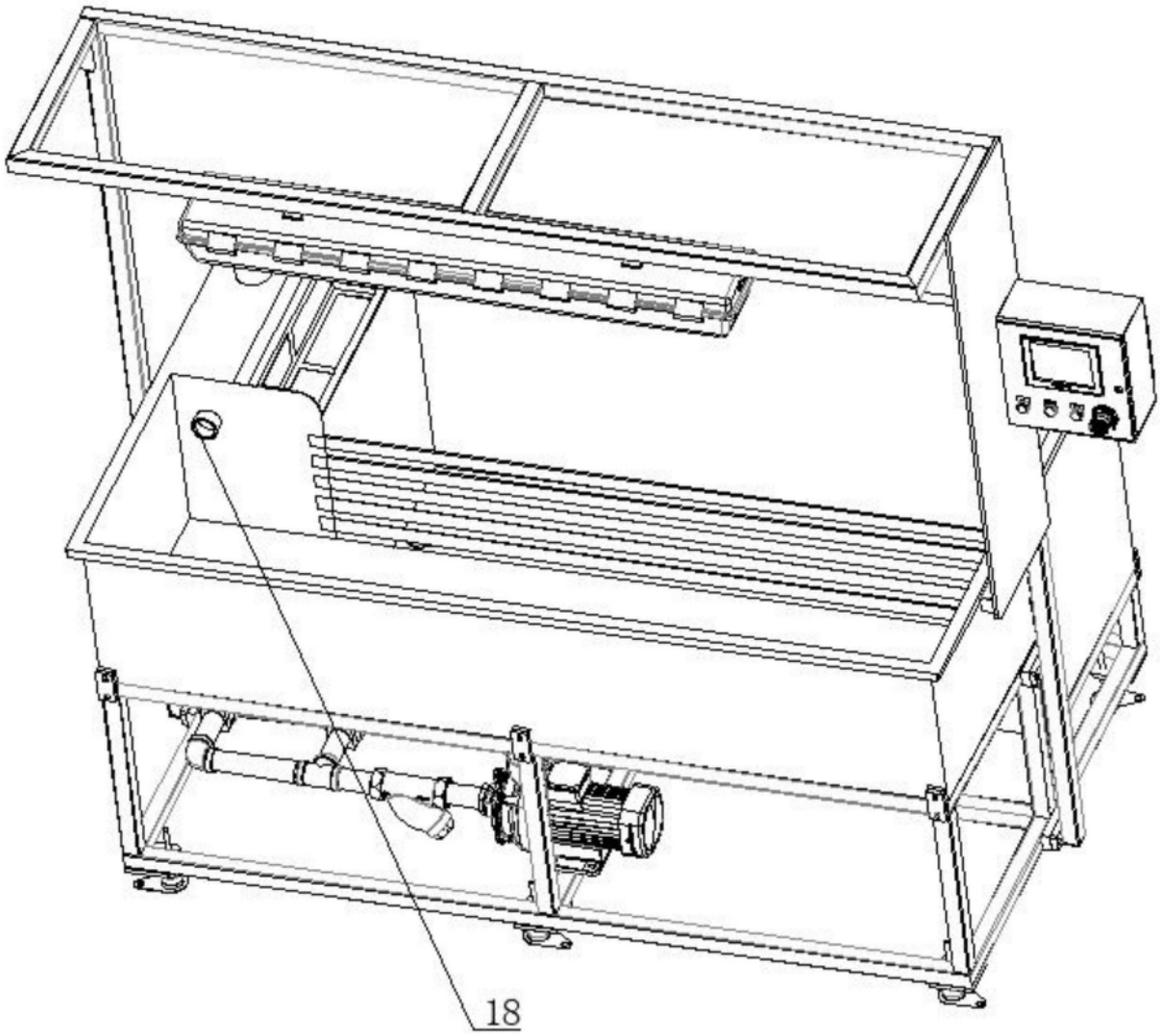

图4