(19)中华人民共和国国家知识产权局

(12)实用新型专利

(10)授权公告号 CN 209211814 U
(45)授权公告日 2019.08.06

(21)申请号 201821999070.2

(22)申请日 2018.11.30

(73)专利权人 上海宝钢建筑工程设计有限公司
地址 200050 上海市长宁区定西路1118号

(72)发明人 魏勇 吴超 张昭祥 张扬

(74)专利代理机构 上海开祺知识产权代理有限公司 31114
代理人 竺明

(51)Int.Cl.
E04F 13/21(2006.01)

权利要求书1页 说明书2页 附图3页

(54)实用新型名称

一种用于装配式建造的预制构件

(57)摘要

一种用于装配式建造的预制构件，其包括：一固定板，其一侧面垂直设置若干支撑杆；压板，呈L形，其短边一端连接于所述固定板另一侧上部，该短边与所述固定板长度方向平行；压板的长边的下部向所述固定板一侧弯折形成弹性结构，且，压板长边侧近弯折处的中部设通焊孔。本实用新型预制构件满足板材、幕墙等在已有结构上的装配化安装与固定，解决板材等安装空间不足、安装质量不易保证及效率低的问题。

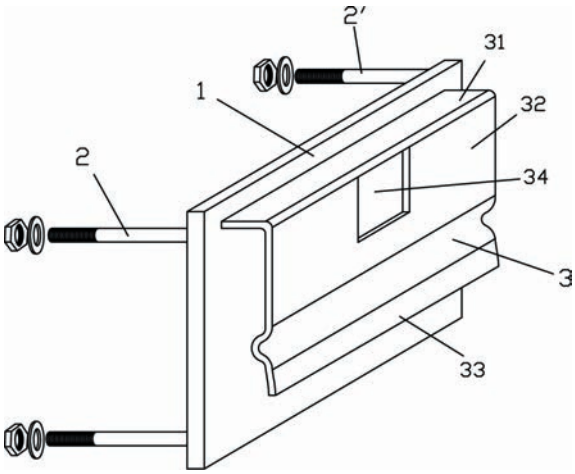

CN 209211814 U

1.一种用于装配式建造的预制构件,其特征在于,包括:

一固定板,其一侧面垂直设置若干支撑杆;

压板,呈L形,其短边一端连接于所述固定板另一侧面的上部,该短边与所述固定板长度方向平行;压板的长边的下部向所述固定板一侧弯折形成弹性结构,且,压板长边侧近弯折处的中部设通焊孔。

2.如权利要求1所述的用于装配式建造的预制构件,其特征在于,所述支撑杆为螺栓及相应的螺母。

一种用于装配式建造的预制构件

技术领域

[0001] 本实用新型涉及建筑构件技术领域,特别涉及一种用于装配式建造的预制构件。

背景技术

[0002] 根据目前国家标准转角板的安装过程是:先放置好转角板后,然后由内往外穿上钉钩,放上垫片拧紧螺栓。实际上,转角板调整到平直后焊钉钩,是无任何作业空间进行钉钩的穿孔工作空间及焊接距离的。

[0003] 如先焊接钉钩后安装转角墙板也是是安装不上,因为在安装过程,安装孔洞是要有角度的变化,墙板上预制空洞是没办法让其空洞在安装过程调整角度,何况安装空洞是有尺寸要求(一般比安装钉钩直径大5mm左右)。

实用新型内容

[0004] 本实用新型的目的在于设计一种用于装配式建造的预制构件,满足板材、幕墙等在已有结构上的装配化安装与固定,解决板材等安装空间不足、安装质量不易保证及效率低的问题。

[0005] 为达到上述目的,本实用新型的技术方案是:

[0006] 一种用于装配式建造的预制构件,其包括:一固定板,其一侧面垂直设置若干支撑杆;压板,呈L形,其短边一端连接于所述固定板另一侧面的上部,该短边与所述固定板长度方向平行;压板的长边的下部向所述固定板一侧弯折形成弹性结构,且,压板长边侧近弯折处的中部设通焊孔。

[0007] 优选的,所述支撑杆为螺栓及相应的螺母。

[0008] 本实用新型的有益效果:

[0009] 1.本实用新型预制构件,结构可靠合理,固定到板材上后,现场可直接从上而下插入已有结构上的托件,一步即可完成固定,快捷有效,且无焊接,完全符合装配化建造的要求。

[0010] 2.本实用新型预制构件解决了传统板材安装方法具有的安装空间不足、安装质量不易保证及效率低的问题,特别是转角板直接无法安装的问题。

[0011] 3.本实用新型预制构件创新设置通焊孔,确保了压板与固定板焊接的方便及焊接效果的可靠。

[0012] 4.本实用新型预制构件制作生产简单,造价低。

附图说明

[0013] 图1为本实用新型实施例的立体图。

[0014] 图2为本实用新型实施例的侧视图。

[0015] 图3为本实用新型实施例的使用状态示意图1。

[0016] 图4为本实用新型实施例的使用状态示意图2。

[0017] 图5为本实用新型实施例的使用状态示意图3。

具体实施方式

[0018] 参见图1、图2，本实用新型的用于装配式建造的预制构件，其包括：

[0019] 一固定板1，其一侧面垂直设置若干支撑杆2、2’；

[0020] 压板3，呈L形，其短边31一端连接于所述固定板1另一侧上部，该短边31与所述固定板1长度方向平行；压板3的长边32的下部向所述固定板1一侧弯折形成弹性结构，且，压板3长边32侧近弯折处的中部设通焊孔34。

[0021] 优选的，所述支撑杆2、2’为螺栓及相应的螺母。

[0022] 参见图3～图5，将本实用新型所述预制构件A安装到墙板200上，然后吊起墙板(转角板)200由上往下插入钢柱300安装角钢内即可。

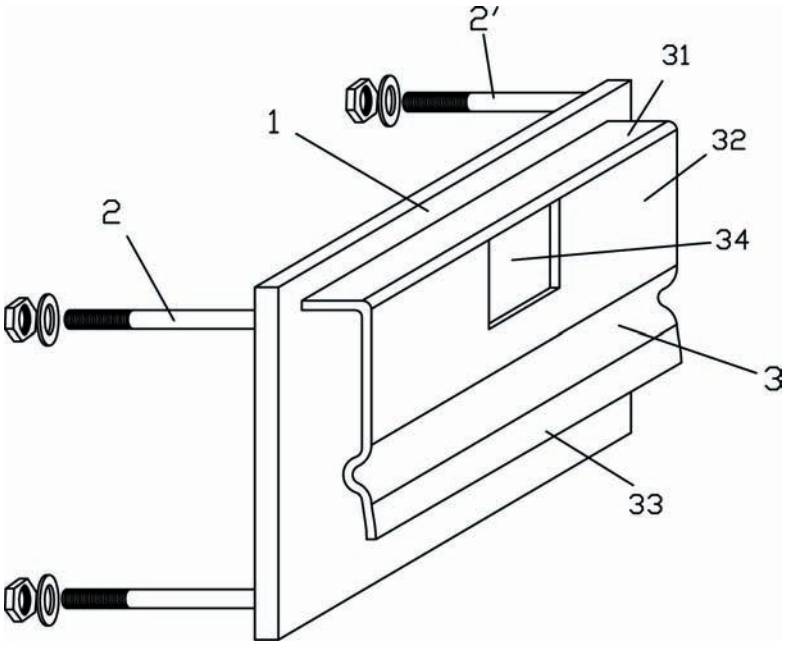

图1

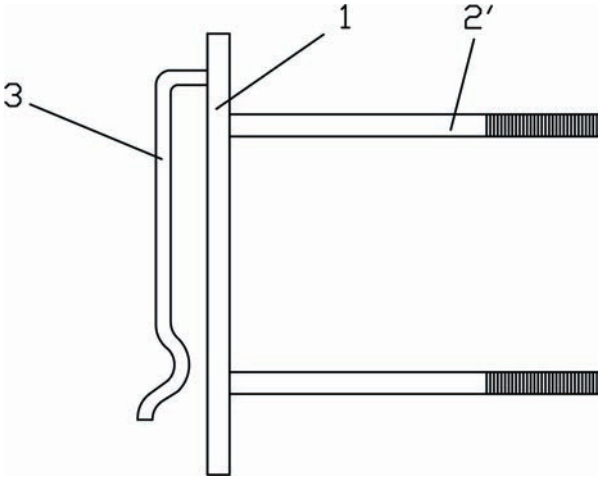

图2

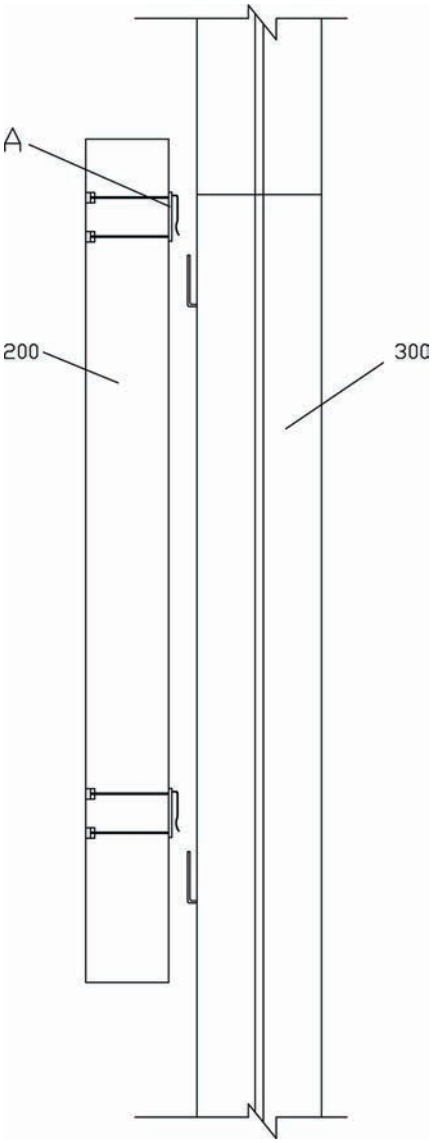

图3

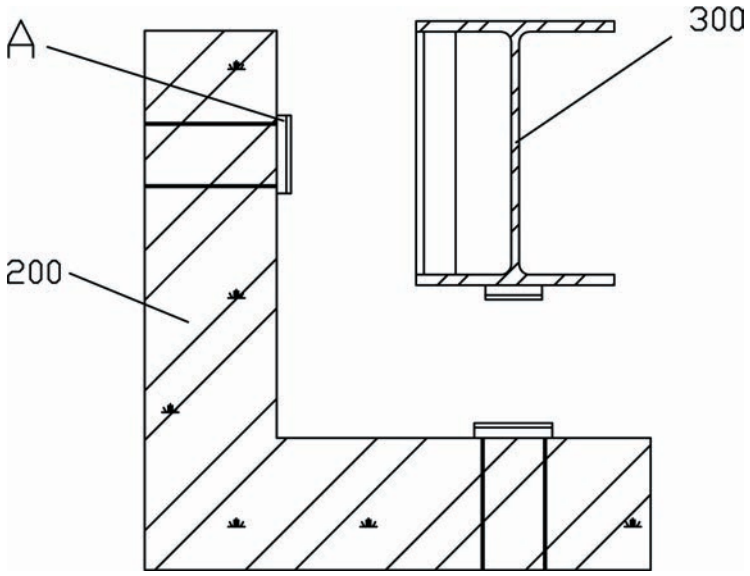

图4

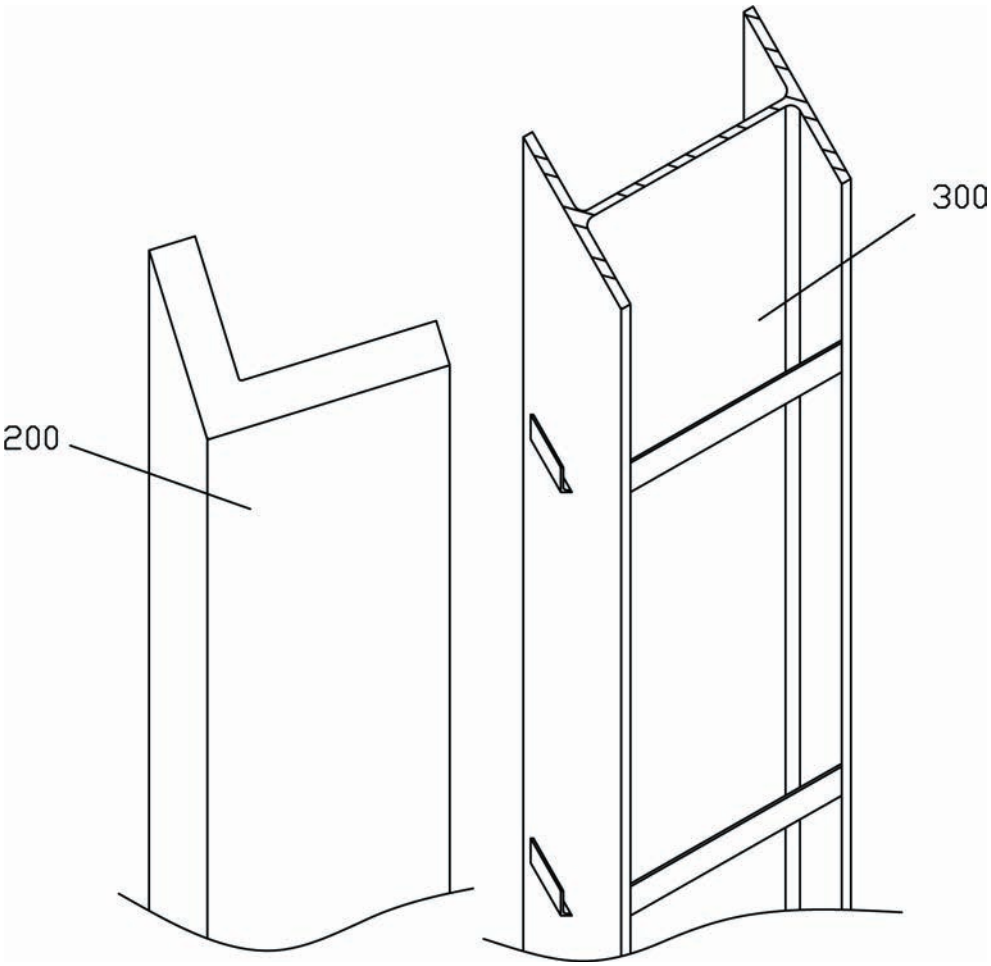

图5