(19)中华人民共和国国家知识产权局

(12)实用新型专利

(10)授权公告号 CN 201627301 U
(45)授权公告日 2010.11.10

(21)申请号 200920259225.3

(22)申请日 2009.11.13

(73)专利权人 长沙南联新材料科技有限公司
地址 410258 湖南省长沙县北山镇官桥村

(72)发明人 柴雪飞

(74)专利代理机构 长沙正奇专利事务所有限责任公司 43113
代理人 魏国先

(51)Int.Cl.
E04C 3/00(2006.01)

权利要求书 1 页 说明书 1 页 附图 1 页

(54)实用新型名称

一种新型内结构的塑钢型材

(57)摘要

一种新型内结构的塑钢型材，包括有上面板、下面板、侧板，上面板与下面板之间采用双筋固定连接，双筋内又固定连接有横筋。本实用新型提高了结构强度，安装牢固可靠，有效改善了型材技术性能。

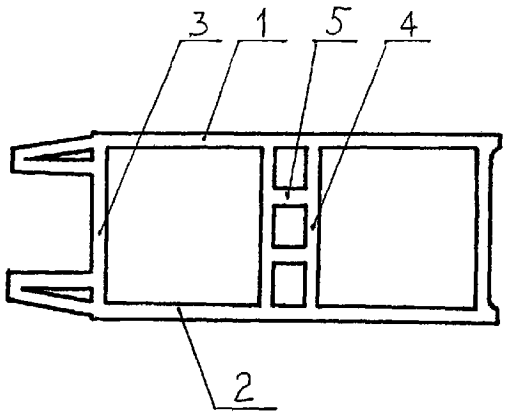

CN 201627301 U

1. 一种新型内结构的塑钢型材，包括有上面板、下面板、侧板，其特征在于上面板与下面板之间采用双筋固定连接，双筋内又固定连接有横筋。

一种新型内结构的塑钢型材

技术领域：

[0001] 本实用新型涉及一种建筑材料，具体涉及一种塑钢型材。

背景技术：

[0002] 塑钢型材在建筑工程和装饰装修领域应用极其广泛，但以往的塑钢型材其内结构为：上下面板之间由平行的片状单筋进行连接，这种单筋的内结构强度不高，特别是型材与型材的螺栓连接，单筋难以支承，致使其安装困难，影响型材的技术性能。

发明内容：

[0003] 本实用新型所要解决的技术问题是：解决上述现有技术存在的问题，而提供一种提高结构强度、安装牢固可靠、改善型材技术性能的新型内结构的塑钢型材。

[0004] 本实用新型采用的技术方案是：这种新型内结构的塑钢型材，包括有上面板、下面板、侧板，上面板与下面板之间采用双筋固定连接，双筋内又固定连接有横筋。

[0005] 本实用新型将塑钢型材内结构的单筋变为双筋，而且双筋内还连接有横筋，因而极大地加强了塑钢型材的结构强度，而且型材与型材的螺栓连接安装时，有强有力的支承，使安装连接十分方便容易，牢固可靠，技术性能大大改善。

附图说明：

[0006] 图 1 为本实用新型截面示意图

具体实施方式：

[0007] 参见图 1，本实用新型有上面板 1、下面板 2、侧板 3，上面板 1 与下面板 2 之间采用双筋 4 固定连接，双筋 4 内又固定连接有横筋 5。

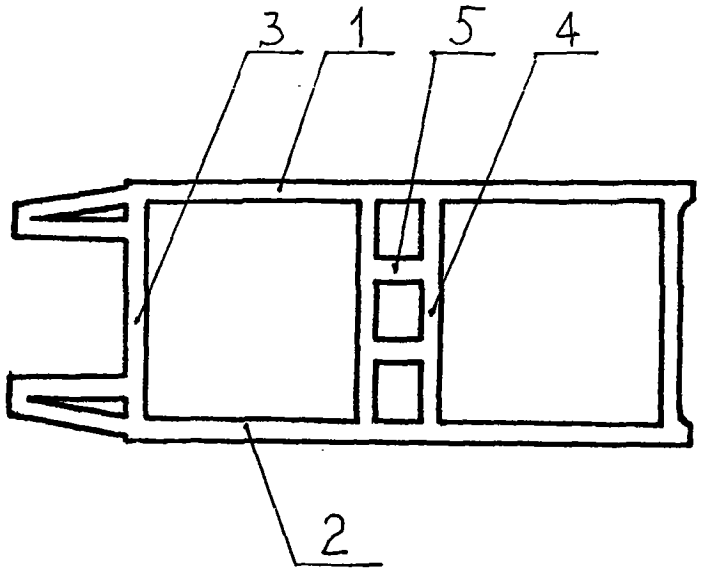

图 1