(19)中华人民共和国国家知识产权局

(12)实用新型专利

(10)授权公告号 CN 206239080 U
(45)授权公告日 2017.06.13

(21)申请号 201620946841.6

(22)申请日 2016.08.26

(73)专利权人 丁庆东
地址 325000 浙江省温州市平阳县万全镇陡南村

(72)发明人 丁庆东

(74)专利代理机构 瑞安市翔东知识产权代理事务所 33222
代理人 刘兆林

(51)Int.Cl.
A47J 17/02(2006.01)
A47J 25/00(2006.01)

权利要求书1页 说明书2页 附图2页

(54)实用新型名称

菠萝去皮器

(57)摘要

本实用新型公开了一种菠萝去皮器，包括有手柄和刀座，所述手柄与刀座相连，其特征在于：所述刀座为倒T型，倒T型刀座的立柱上端右侧设置手柄，倒T型刀座的横梁左侧设有同心设置的半圆弧内刀与半圆弧外刀，所述半圆弧外刀对应菠萝皮内侧，半圆弧内刀对应菠萝芯外侧；所述倒T型刀座的横梁左侧还设有相匹配的刀套。本实用新型操作简单，方便快捷，且削切干净，安全卫生。

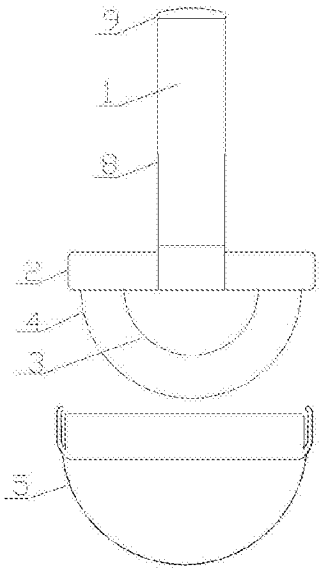

CN 206239080 U

1.菠萝去皮器，包括有手柄和刀座，所述手柄与刀座相连，其特征在于：所述刀座为倒T型，倒T型刀座的立柱上端右侧设置手柄，倒T型刀座的横梁左侧设有同心设置的半圆弧内刀与半圆弧外刀，所述半圆弧外刀对应菠萝皮内侧，半圆弧内刀对应菠萝芯外侧；所述倒T型刀座的横梁左侧还设有相匹配的刀套。

2.如权利要求1所述的菠萝去皮器，其特征在于：所述手柄上设有等间隔排列的槽孔，槽孔所在的手柄径向凹陷，相连槽孔之间设有凸台，所述手柄外套设有钢套，相应的手柄后端设有限位盖帽。

菠萝去皮器

技术领域

[0001] 本实用新型涉及一种去皮器的改进发明，尤其涉及一种菠萝去皮器的改进发明。

背景技术

[0002] 菠萝又称凤梨，为著名热带水果之一，其可食部分主要由肉质增大之花序轴、螺旋状排列于外周的花组成，花通常不结实，宿存的花被裂片围成一空腔，腔内藏有萎缩的雄蕊和花柱。由于其外表为带刺的菱形厚果皮，普通水果刀无法轻易去除，目前常常采用的方法是，利用水果刀先整体削去外表皮，之后再逐个挖掉菠萝的眼刺，明显这种方法在快速的削皮过程中无法保证削皮质量，且费时费力，效率低下。由此，市场上出现很多专用切削菠萝的刀具，但是普遍存在不易操作，刀具易滞留在果肉内部的问题，且切削后滞留很多果肉，造成浪费。

实用新型内容

[0003] 本实用新型所要解决的技术问题是克服现有技术的不足，提供一种结构合理、使用方便、切割干净的菠萝去皮器。

[0004] 为了解决上述技术问题，本实用新型是采用如下技术方案来实现的：该种菠萝去皮器，包括有手柄和刀座，所述手柄与刀座相连，其特征在于：所述刀座为倒T型，倒T型刀座的立柱上端右侧设置手柄，倒T型刀座的横梁左侧设有同心设置的半圆弧内刀与半圆弧外刀，所述半圆弧外刀对应菠萝皮内侧，半圆弧内刀对应菠萝芯外侧；所述倒T型刀座的横梁左侧还设有相匹配的刀套。

[0005] 所述手柄上设有等间隔排列的槽孔，槽孔所在的手柄径向凹陷，相连槽孔之间设有凸台，所述手柄外套设有钢套，相应的手柄后端设有限位盖帽。

[0006] 本实用新型的有益效果是改进后的菠萝去皮器，采用半圆弧外刀与半圆弧内刀相互作用，剔除菠萝的外皮与内芯，操作简单，方便快捷，且削切干净，安全卫生。

附图说明

[0007] 下面结合附图对本实用新型的具体实施方式作进一步详细说明。

[0008] 图1为本实用新型的结构示意图。

[0009] 图2为本实用新型去掉钢套后的装配示意图。

[0010] 图3为本实用新型图2的侧视图。

具体实施方式

[0011] 附图表示了本实用新型的结构，下面再结合附图进一步说明其有关细节。该菠萝去皮器，包括有手柄1和刀座2，所述手柄1与刀座2相连，所述刀座2为倒T型，倒T型刀座2的立柱10上端右侧设置手柄1，倒T型刀座2的横梁11左侧设有同心设置的半圆弧内刀3与半圆弧外刀4，刀口均朝下设置，所述半圆弧外刀4对应菠萝皮内侧，半圆弧内刀3对应菠萝芯外

侧;所述倒T型刀座2的横梁左侧还设有相匹配的刀套5,刀套5两端与横梁两端卡接配合,刀套5的设置便于存放去皮器,同时保护刀口不会受到损伤,防止刀片在不使用的时候伤到人。

[0012] 所述手柄1上设有等间隔排列的槽孔6,槽孔6所在的手柄1径向凹陷,相连槽孔6之间设有凸台7,用于增加手柄1的强度和韧性,且节省材料,减轻重量,所述手柄1外套设有钢套8,相应的手柄1后端设有限位盖帽9,限位盖帽9与手柄1后端采用卡接连接,用于限制钢套8。

[0013] 本实用新型中,手柄1设置在倒T型刀座2的立柱上端,保证了手柄1下端至刀座2下端之间的空间可容纳单手握住手柄1,当握住手柄1进行切割时,可以一切到底,手不会触碰砧板。

[0014] 本实用新型工作时,将菠萝用切刀削顶,对半切开后,分别放置于砧板上,然后将半圆弧外刀对应菠萝皮内侧,半圆弧内刀对应菠萝芯外侧,由上至下切下,进行去皮去芯。当菠萝尺寸不同时,可以移动去皮器,调整切入点,尽量多的切出果肉。

[0015] 综上所述,以上仅为本实用新型的较佳实施例而已,并非用于限定本实用新型的保护范围。凡在本实用新型的精神和原则之内,所作的任何修改、等同替换、改进等,均应包含在本实用新型的保护范围之内。

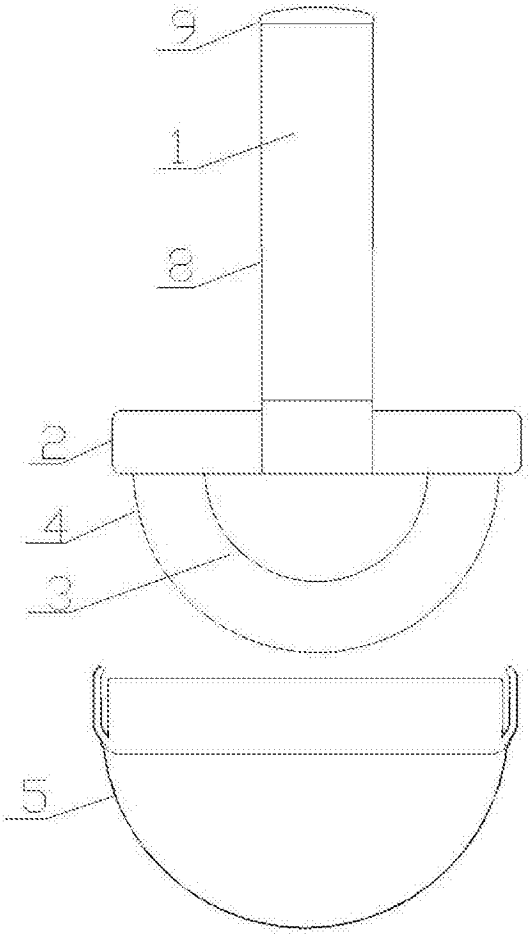

图1

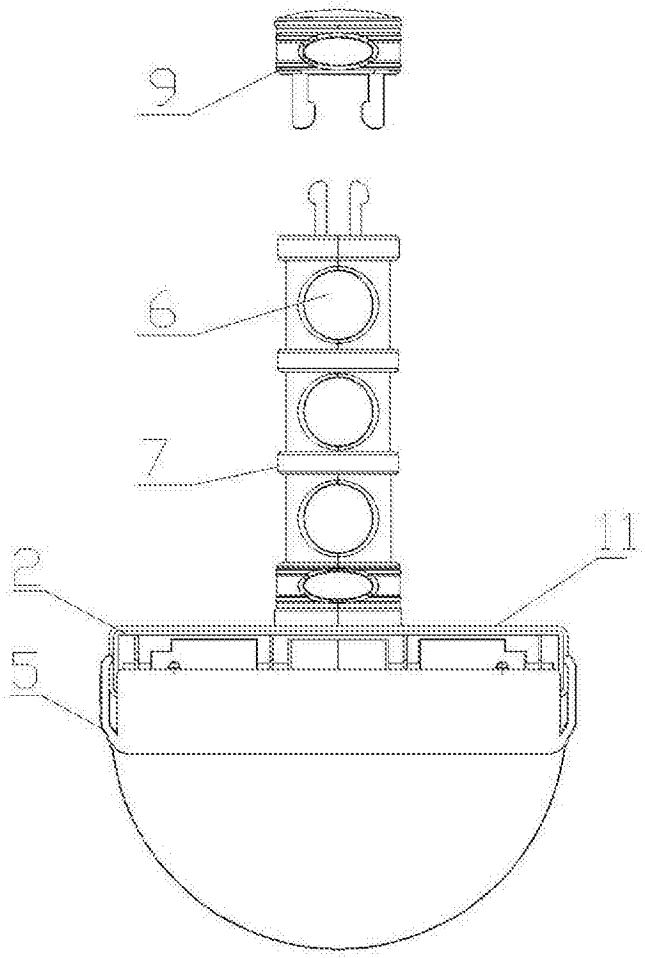

图2

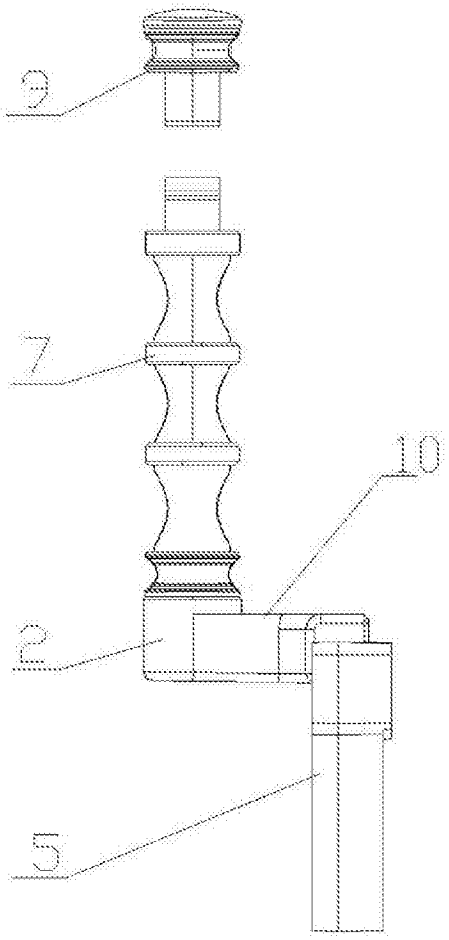

图3