(19)中华人民共和国国家知识产权局

(12)实用新型专利

(10)授权公告号 CN 202665401 U
(45)授权公告日 2013.01.16

(21)申请号 201220392673.2

(22)申请日 2012.08.01

(73)专利权人 官宏国
地址 014030 内蒙古自治区包头市青山区呼得木林大街十号街坊 11 栋 26 号

(72)发明人 官宏国

(51)Int.Cl.
A47K 10/04(2006.01)
A61L 2/10(2006.01)

权利要求书 1 页 说明书 1 页 附图 1 页

(54)实用新型名称

消毒杀菌毛巾架

(57)摘要

本实用新型公开了一种消毒杀菌毛巾架，其包括毛巾架主体，在所述毛巾架主体的顶部固定设有紫外线消毒灯，在所述紫外线消毒灯的灯罩内设有时间控制器，所述时间控制器与所述紫外线消毒灯电连接。优点在于：具有安全、卫生、方便、实用，能够有效杀灭毛巾在潮湿的环境中滋生的如螨虫、霉菌等各类细菌。

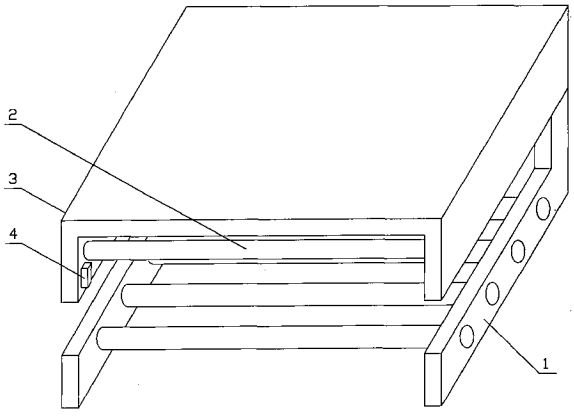

CN 202665401 U

1. 消毒杀菌毛巾架，其包括毛巾架主体，其特征在于，在所述毛巾架主体的顶部固定设有紫外线消毒灯，在所述紫外线消毒灯的灯罩内设有时间控制器，所述时间控制器与所述紫外线消毒灯电连接。

消毒杀菌毛巾架

技术领域：

[0001] 本实用新型涉及一种毛巾架，尤其涉及一种消毒杀菌毛巾架。

背景技术：

[0002] 在没有阳光照射的洗漱间内晾晒的毛巾，基本都是在洗漱间阴干，毛巾在洗漱间这种潮湿的环境中最易滋生如螨虫、霉菌等各类细菌，对人体健康造成隐患。

实用新型内容：

[0003] 本实用新型的目的在于提供一种对洗漱间内的毛巾自动进行紫外线照射消毒杀菌的消毒杀菌毛巾架。

[0004] 本实用新型由如下技术方案实施：消毒杀菌毛巾架，其包括毛巾架主体，在所述毛巾架主体的顶部固定设有紫外线消毒灯，在所述紫外线消毒灯的灯罩内设有时间控制器，所述时间控制器与所述紫外线消毒灯电连接。

[0005] 本实用新型的优点：具有安全、卫生、方便、实用，能够有效杀灭毛巾在潮湿的环境中滋生的如螨虫、霉菌等各类细菌。

附图说明：

[0006] 图 1 为本实用新型的结构示意图。

[0007] 毛巾架主体 1、紫外线消毒灯 2、灯罩 3、时间控制器 4。

[0008] 具体实施方式：如图 1 所示，消毒杀菌毛巾架，其包括毛巾架主体，在毛巾架主体 1 的顶部固定设有紫外线消毒灯 2，在紫外线消毒灯 2 的灯罩 3 内设有时间控制器 4，时间控制器 4 与紫外线消毒灯 2 电连接，时间控制器 4 控制紫外线消毒灯 2 按设定时间进行照射消毒杀菌。

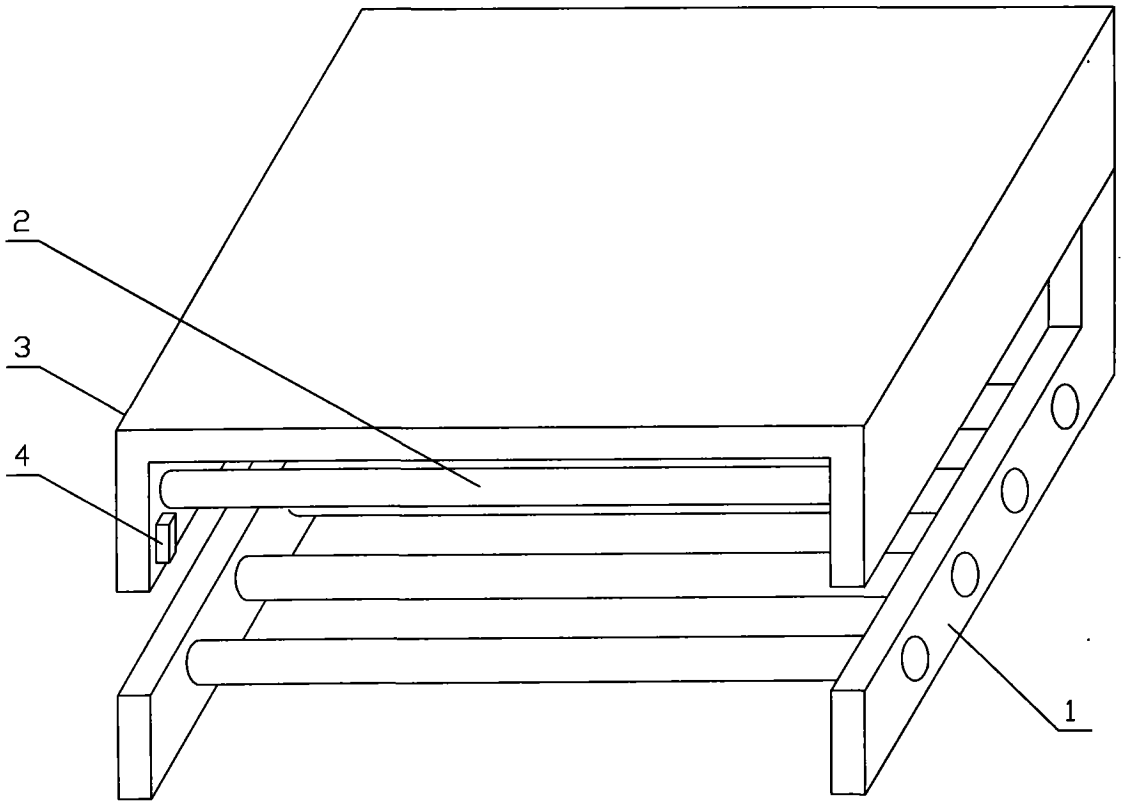

图 1