(19)中华人民共和国国家知识产权局

(12)实用新型专利

(10)授权公告号 CN 205701067 U
(45)授权公告日 2016.11.23

(21)申请号 201620414065.5

(22)申请日 2016.05.10

(73)专利权人 九江学院
地址 332005 江西省九江市前进东路551号九江学院科技处

(72)发明人 杨云仙 杨建远

(74)专利代理机构 南昌市平凡知识产权代理事务所 36122
代理人 张文杰

(51)Int.Cl.
B04B 1/00(2006.01)
B04B 11/05(2006.01)

权利要求书1页 说明书2页 附图1页

(54)实用新型名称

一种锥体放液型离心杯

(57)摘要

本实用新型公开了一种锥体放液型离心杯，包括透明杯体，所述杯体底部为倒锥形，底部中间开有一个出液口，所述出液口连接放液管，放液管出口设置在杯体侧面，所述放液管中部设置有放液阀门。本实用新型的锥体放液型离心杯，能更方便地将油水乳化混合物及溶剂混合物分液水层或下层经底部以漏斗形式放液分开，具有使用快捷、安全、方便的特点。

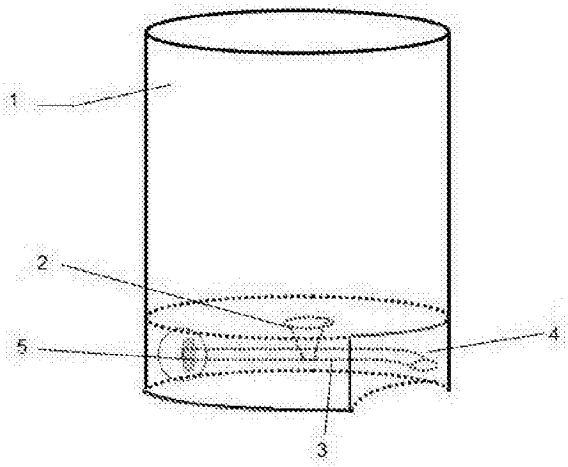

CN 205701067 U

1.一种锥体放液型离心杯，包括透明杯体，其特征在于，所述杯体底部为倒锥形，底部中间开有一个出液口，所述出液口连接放液管，放液管出口设置在杯体侧面，所述放液管中部设置有放液阀门。

2.根据权利要求1所述一种锥体放液型离心杯，其特征在于，所述透明杯体为圆柱形，

根据权利要求1所述一种锥体放液型离心杯，其特征在于，所述放液管出口设置在杯体靠近底部的侧面，所述放液管出口处的杯体上设置有一块内凹的区域。

3.根据权利要求1所述一种锥体放液型离心杯，其特征在于，所述透明杯体由玻璃或其它透明材料制成。

一种锥体放液型离心杯

技术领域

[0001] 本实用新型属于实验用具领域，涉及一种快捷、安全、方便分离操作的锥体放液型离心杯。

背景技术

[0002] 一般离心杯主要用于离心沉淀分层，对于油水混合物及溶剂混合物离心后下液层的取出很不方便，特别是量大时对于油水混合物及溶剂混合物重液层的离心分离较困难，需要取出下层液体时一般会先取出上层液体，再将下层分离出来，这样的分离出的下层液体纯度不佳，下层液体中易混合到部分的上层液体。

实用新型内容

[0003] 为解决上述问题，本实用新型提供一种锥体放液型离心杯，可有效实现油水混合物及溶剂混合物重液层的分离。

[0004] 为实现上述目的，本实用新型通过以下技术方案来实现：

[0005] 一种锥体放液型离心杯，其特征在于，包括透明杯体，所述杯体底部为倒锥形，底部中间开有一个出液口，所述出液口连接放液管，放液管出口设置在杯体侧面，所述放液管中部设置有放液阀门。

[0006] 进一步地，所述透明杯体为圆柱形，所述放液管出口设置在杯体靠近底部的侧面，为方便接分离出的液体，所述放液管出口处的杯体上设置有一块内凹的区域。

[0007] 进一步地，所述透明杯体由玻璃或其它透明材料制成。

[0008] 使用时在透明玻璃杯体内盛装料液，油水乳化混合物及溶剂混合物离心分层后，可透过透明玻璃杯体清楚地观察到内部溶液分层情况，下层液体可通过放液阀门经侧面放液管放出，且有方便将下层较好的分开的效果，特别是油水乳化液等混合物，水相层及水溶性化合物可通过可经侧面龙头放液分开，将容器放于侧面即可装液，下层相液不受上层相液的污染。

[0009] 本实用新型的锥体放液型离心杯，能更方便地将油水乳化混合物及溶剂混合物分液水层或下层经底部以漏斗形式放液分开，具有使用安全、方便的特点。

附图说明

[0010] 图1为本实用新型的锥体放液型离心杯结构示意图；

[0011] 图中：1、透明玻璃杯体，2、出液口，3、放液管，4、放液管出口，5、放液阀门。

具体实施方式

[0012] 下面结合附图及实施例对本实用新型作进一步的说明。

[0013] 锥体放液型离心杯包括包括圆柱形的透明玻璃杯体1，所述杯体底部为漏斗状的倒锥形，倒锥形的最底部开有一个出液口2，所述出液口2连接放液管3，放液管出口4设置在

杯体靠近底部的侧面，为方便接分离出的液体，所述放液管出口4处的杯体上设置有一块内凹的区域。所述放液管中部设置有放液阀门5。

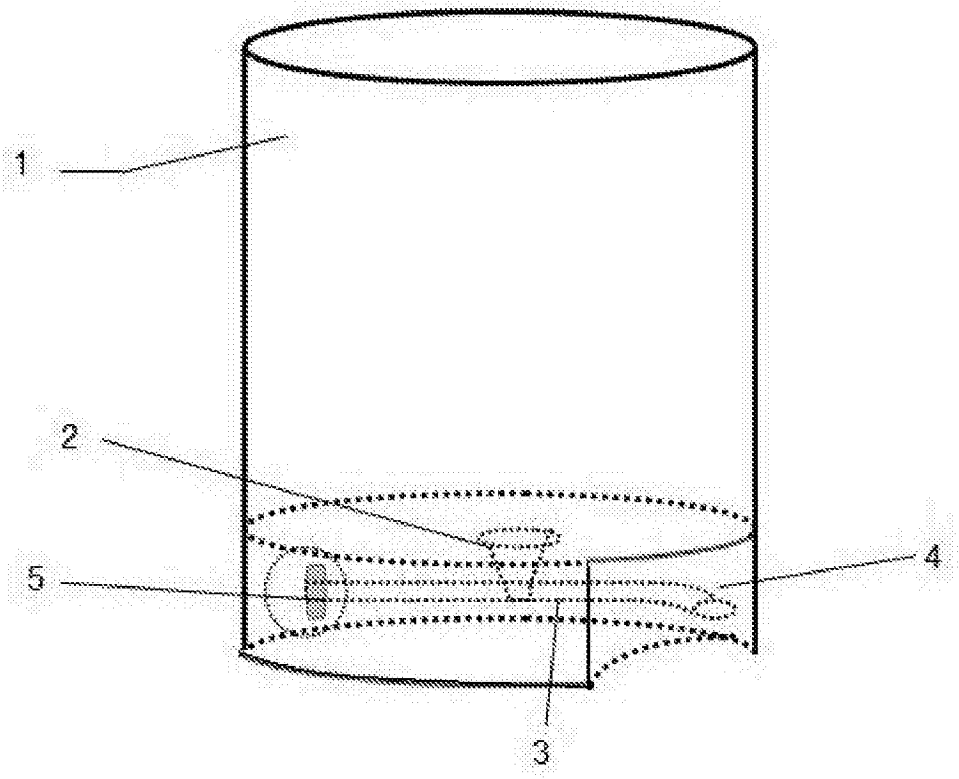

图1