(19)国家知识产权局

(12)实用新型专利

(10)授权公告号 CN 217386612 U
(45)授权公告日 2022.09.06

(21)申请号 202221221722.6

(22)申请日 2022.05.19

(73)专利权人 一条山战役纪念馆
地址 730400 甘肃省白银市景泰县一条山镇南街16号

(72)发明人 刘乃榕

(74)专利代理机构 安徽申策知识产权代理事务所(普通合伙) 34178
专利代理师 郑东强

(51)Int.Cl.
G09F 11/02(2006.01)
A47F 5/16(2006.01)

权利要求书1页 说明书3页 附图2页

(54)实用新型名称

一种宣传用展架

(57)摘要

本实用新型属于文博宣传领域，具体公开了一种宣传用展架，包括平行设置的两根支架，两支架之间安装有展示组件；展示组件包括中心柱，中心柱上呈环形阵列分布有若干展示板，且各展示板两端分别固定在两固定环的相对面上，所述中心柱两端通过转轴转动安装在支架上；支架上对应设置有限制展示组件翻转位置的锁定组件；两支架顶部之间固定设置有用于放置文创产品的展台。本实用新型灵活性强，移动方便，能够对较多的展品宣传页进行放置，在支架上端设置展台来放置展品，图文宣传和实物展示相结合，展示效果更好；利用透明玻璃板和磁吸板的配合来对宣传页进行固定，可实现宣传页的快速拆装，可用于多种展品的展示使用。

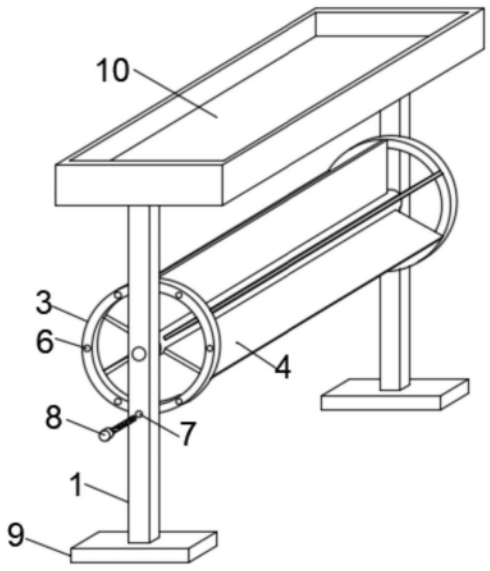

CN 217386612 U

1.一种宣传用展架,其特征在于,包括平行设置的两根竖向延伸的支架(1),两支架(1)之间安装有展示组件;所述展示组件包括横向设置的中心柱(2),中心柱(2)两端分别同心设置有一个固定环(3),中心柱(2)上呈环形阵列分布有若干展示板(4),且各展示板(4)两端分别固定在两固定环(3)的相对面上,所述中心柱(2)两端通过转轴(5)转动安装在支架(1)上;其中一所述固定环(3)上呈环形阵列开设有若干调节孔(6),靠近该固定环(3)的支架(1)上对应设置有限制展示组件翻转位置的锁定组件;所述支架(1)底部安装有支撑板(9),且两支架(1)顶部之间固定设置有用于放置文创产品的展台(10)。

2.根据权利要求1所述的一种宣传用展架,其特征在于:两所述固定环(3)置于两支架(1)之间,且分别贴合两支架(1)的相对面滑动。

3.根据权利要求1所述的一种宣传用展架,其特征在于:所述锁定组件包括开设在支架(1)上的锁紧螺孔(7),锁紧螺孔(7)内配合拧入一根锁紧螺杆(8),且锁紧螺杆(8)可穿过锁紧螺孔(7)插入对应的调节孔(6)内。

4.根据权利要求1所述的一种宣传用展架,其特征在于:所述展示板(4)表面固定有一层透明玻璃板(11),且透明玻璃板(11)与展示板(4)表面之间间隔形成供宣传页放入的放置槽(12),展示板(4)外沿磁吸连接有将宣传页外沿压紧的磁吸板(13)。

5.根据权利要求4所述的一种宣传用展架,其特征在于:所述透明玻璃板(11)的宽度小于展示板(4)的宽度,且磁吸板(13)的截面呈“L”形结构,并配合卡接在展示板(4)外沿的拐角处,展示板(4)外沿内嵌装有与磁吸板(13)磁吸连接的磁吸条。

6.根据权利要求4所述的一种宣传用展架,其特征在于:所述透明玻璃板(11)设置在展示板(4)的正反两面,且磁吸板(13)配合设置有两个,用于压紧展示板(4)正反两面放置的宣传页。

一种宣传用展架

技术领域

[0001] 本实用新型涉及文博宣传领域，具体为一种宣传用展架。

背景技术

[0002] 纪念馆是为纪念有卓越贡献的人或重大历史事件而建立的纪念地，用声、光、电、图、实物等多方面来表现事件的精神。文创产品，即“文化创意产品”，指依靠创意人的智慧、技能和天赋，借助于现代科技手段对文化资源、文化用品进行创造与提升，通过知识产权的开发和运用，而产出的高附加值产品。

[0003] 为切实做好纪念馆布展陈列工作，一般会借助展架对展品进行展示和介绍，现有的展架结构单一，展示区域有限，不能够对展品进行充分宣传，展示效果有待提高。

实用新型内容

[0004] 本实用新型的目的在于提供一种宣传用展架，以解决上述背景技术中提出的问题。

[0005] 为实现上述目的，本实用新型提供如下技术方案：一种宣传用展架，包括平行设置的两根竖向延伸的支架，两支架之间安装有展示组件；所述展示组件包括横向设置的中心柱，中心柱两端分别同心设置有一个固定环，中心柱上呈环形阵列分布有若干展示板，且各展示板两端分别固定在两固定环的相对面上，所述中心柱两端通过转轴转动安装在支架上；其中一所述固定环上呈环形阵列开设有若干调节孔，靠近该固定环的支架上对应设置有限制展示组件翻转位置的锁定组件；所述支架底部安装有支撑板，且两支架顶部之间固定设置有用于放置文创产品的展台。

[0006] 优选的，两所述固定环置于两支架之间，且分别贴合两支架的相对面滑动。

[0007] 优选的，所述锁定组件包括开设在支架上的锁紧螺孔，锁紧螺孔内配合拧入一根锁紧螺杆，且锁紧螺杆可穿过锁紧螺孔插入对应的调节孔内。

[0008] 优选的，所述展示板表面固定有一层透明玻璃板，且透明玻璃板与展示板表面之间间隔形成供宣传页放入的放置槽，展示板外沿磁吸连接有将宣传页外沿压紧的磁吸板。

[0009] 优选的，所述透明玻璃板的宽度小于展示板的宽度，且磁吸板的截面呈“L”形结构，并配合卡接在展示板外沿的拐角处，展示板外沿内嵌装有与磁吸板磁吸连接的磁吸条。

[0010] 优选的，所述透明玻璃板设置在展示板的正反两面，且磁吸板配合设置有两个，用于压紧展示板正反两面放置的宣传页。

[0011] 与现有技术相比，本实用新型的有益效果是：

[0012] 本实用新型灵活性强，移动方便，利用中心柱上呈环形阵列分布的多个展示板能够对较多的展品宣传页进行放置，扩大了展示面积，同时展示板位置可进行转动切换，便于观看阅读，且在支架上端设置展台来放置展品，图文宣传和实物展示相结合，展示效果更好；展示板上利用透明玻璃板和磁吸板的配合来对宣传页进行固定，稳定性好，可实现宣传页的快速拆装，可用于多种展品的展示使用，适用范围广。

附图说明

[0013] 图1为本实用新型的整体结构示意图；

[0014] 图2为本实用新型的展示组件的具体结构示意图；

[0015] 图3为本实用新型的展示板的具体结构示意图。

[0016] 图中：1、支架；2、中心柱；3、固定环；4、展示板；5、转轴；6、调节孔；7、锁紧螺孔；8、锁紧螺杆；9、支撑板；10、展台；11、透明玻璃板；12、放置槽；13、磁吸板。

具体实施方式

[0017] 下面将结合本实用新型实施例中的附图，对本实用新型实施例中的技术方案进行清楚、完整地描述，显然，所描述的实施例仅仅是本实用新型一部分实施例，而不是全部的实施例。基于本实用新型中的实施例，本领域普通技术人员在没有做出创造性劳动前提下所获得的所有其他实施例，都属于本实用新型保护的范围。

[0018] 在本实用新型的描述中，需要说明的是，术语“竖直”、“上”、“下”、“水平”等指示的方位或位置关系为基于附图所示的方位或位置关系，仅是为了便于描述本实用新型和简化描述，而不是指示或暗示所指的装置或元件必须具有特定的方位、以特定的方位构造和操作，因此不能理解为对本实用新型的限制。

[0019] 在本实用新型的描述中，还需要说明的是，除非另有明确的规定和限定，术语“设置”、“安装”、“相连”、“连接”应做广义理解，例如，可以是固定连接，也可以是可拆卸连接，或一体地连接；可以是机械连接，也可以是电连接；可以是直接相连，也可以通过中间媒介间接相连，可以是两个元件内部的连通。对于本领域的普通技术人员而言，可以根据具体情况理解上述术语在本实用新型中的具体含义。

[0020] 请参阅图1-3，本实用新型提供一种技术方案：一种宣传用展架，包括平行设置的两根竖向延伸的支架1，两支架1之间安装有展示组件；所述展示组件包括横向设置的中心柱2，中心柱2两端分别同心设置有一个固定环3，中心柱2上呈环形阵列分布有若干展示板4，且各展示板4两端分别固定在两固定环3的相对面上，所述中心柱2两端通过转轴5转动安装在支架1上；其中一所述固定环3上呈环形阵列开设有若干调节孔6，靠近该固定环3的支架1上对应设置有限制展示组件翻转位置的锁定组件；所述支架1底部安装有支撑板9，且两支架1顶部之间固定设置有用于放置文创产品的展台10。

[0021] 进一步的，两所述固定环3置于两支架1之间，且分别贴合两支架1的相对面滑动。

[0022] 进一步的，所述锁定组件包括开设在支架1上的锁紧螺孔7，锁紧螺孔7内配合拧入一根锁紧螺杆8，且锁紧螺杆8可穿过锁紧螺孔7插入对应的调节孔6内。

[0023] 进一步的，所述展示板4表面固定有一层透明玻璃板11，且透明玻璃板11与展示板4表面之间间隔形成供宣传页放入的放置槽12，展示板4外沿磁吸连接有将宣传页外沿压紧的磁吸板13。

[0024] 进一步的，所述透明玻璃板11的宽度小于展示板4的宽度，且磁吸板13的截面呈“L”形结构，并配合卡接在展示板4外沿的拐角处，展示板4外沿内嵌装有与磁吸板13磁吸连接的磁吸条。

[0025] 进一步的，所述透明玻璃板11设置在展示板4的正反两面，且磁吸板13配合设置有两个，用于压紧展示板4正反两面放置的宣传页。

[0026] 工作原理：

[0027] 使用时，将展架放置在合适位置处，在展台10上放置需要展示的文创产品模型或实物，在展示板4上放置对应文创产品的图文宣传页；宣传页放置时，将其插入透明玻璃板11与展示板4之间形成的放置槽12内，再利用“L”形结构的磁吸板13磁吸卡接在展示板4外沿的拐角处，将宣传页外沿压紧，使得宣传页稳定放置，且可实现宣传页的快速拆装，可用于多种展品的展示使用，适用范围广。

[0028] 展示组件整体转动安装在两支架1之间，便于将各展示板4进行翻转，实现位置转动切换，便于观看阅读；翻转时，拧下锁紧螺杆8，沿转轴5翻转展示板4即可；锁定时，将锁紧螺杆8拧入支架1上的锁紧螺孔7内，锁紧螺杆8穿过锁紧螺孔7插入对应的调节孔6内，将固定环3的位置进行限制，从而限制展示组件整体的位置，实现展示组件的锁定，操作简单。

[0029] 尽管已经示出和描述了本实用新型的实施例，对于本领域的普通技术人员而言，可以理解在不脱离本实用新型的原理和精神的情况下可以对这些实施例进行多种变化、修改、替换和变型，本实用新型的范围由所附权利要求及其等同物限定。

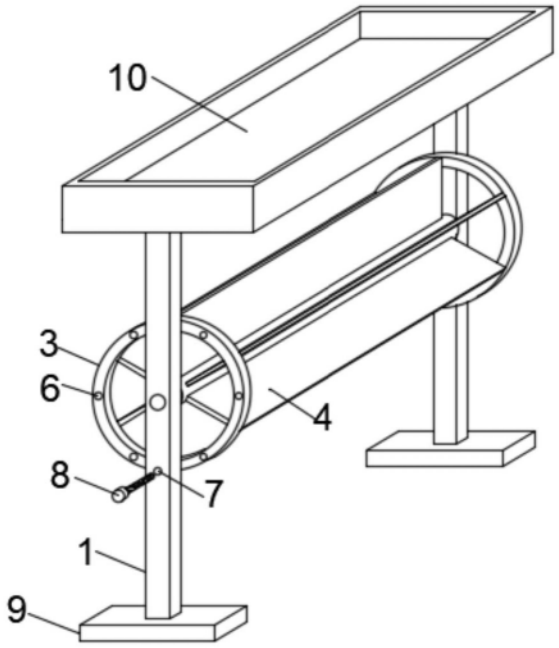

图1

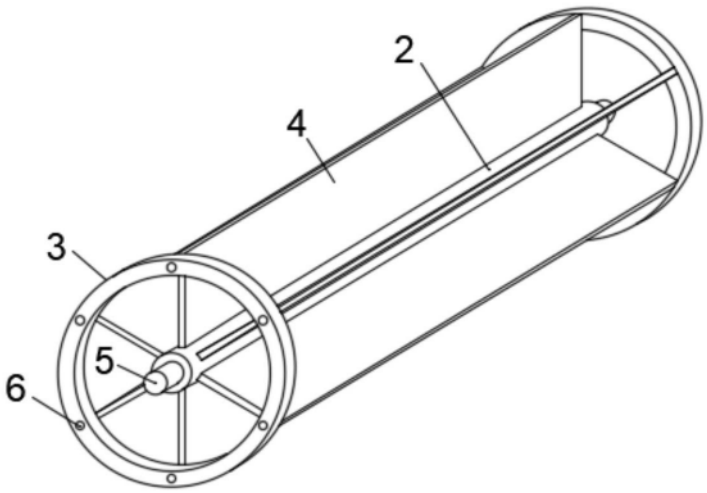

图2

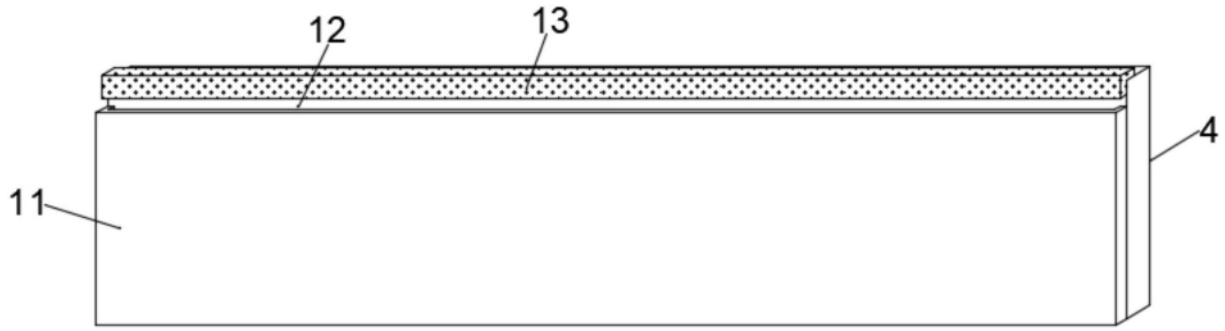

图3