[19] 中华人民共和国国家知识产权局

[51] Int. Cl.
A45F 3/16 (2006.01)

[12] 实用新型专利说明书

专利号 ZL 200520044183.3

[45] 授权公告日 2006 年 9 月 6 日

[11] 授权公告号 CN 2812660Y

[22] 申请日 2005.8.9

[21] 申请号 200520044183.3

[73] 专利权人 马钟鸣

地址 201204 上海市浦东新区芳华路 310 弄 42 号 502 室

[72] 设计人 马钟鸣

权利要求书 1 页 说明书 3 页 附图 2 页

[54] 实用新型名称

透气防溅防漏防尘过滤杯盖

[57] 摘要

本实用新型公开了一种透气防溅防漏防尘过滤杯盖。 主要是由盖体、盖外圈组成，其特点是：在盖外圈里有与盖外圈口相同大小的上下两层透气防溅防漏防尘过滤挡板网，每层透气防溅防漏防尘过滤挡板网有挡板和过滤网组成，挡板和过滤网呈左右分布；上下两层透气防溅防漏防尘过滤挡板网的挡板和过滤网呈左右交错分布；盖外圈内部有下层支架层、垂直轨道、上层支架和螺纹。 本实用新型结构简单，构思巧妙，使用这种杯盖时，杯子内外的空气依然可通过上下两层透气防溅防漏防尘过滤挡板网之间的空间进行流通且可以防止灰尘进入杯内，在杯子晃动或翻倒时也不用担心杯内的水会溅出或倒出，简单实用，易于清洗，具推广价值。

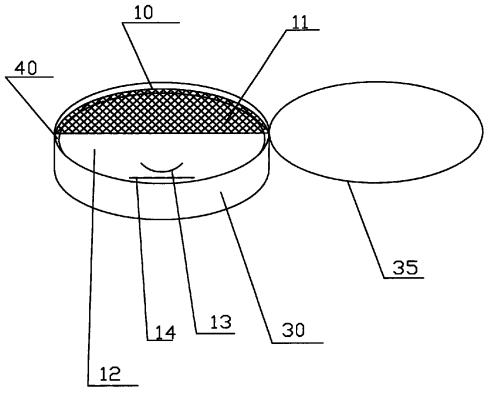

1. 一种透气防溅防漏防尘过滤杯盖，主要是由盖体、盖外圈组成，其特征是：在盖外圈里有与盖外圈口相同大小的上下两层透气防溅防漏防尘过滤挡板网，呈上下垂直分布，之间留有一定的空间，上层是由密封圈将其固定的，而下层是在一定空间内和一定方向上是可活动的；每层透气防溅防漏防尘过滤挡板网有挡板和过滤网组成，挡板和过滤网呈左右分布；并且挡板的面积略大于透气防溅防漏防尘过滤挡板网总面积的二分之一，其余为过滤网，面积略小于透气防溅防漏防尘过滤挡板网总面积的二分之一；上下两层透气防溅防漏防尘过滤挡板网的挡板和过滤网呈左右交错分布（即上层透气防溅防漏防尘过滤挡板网的过滤网部分的垂直下方是下层透气防溅防漏防尘过滤挡板网的挡板部分，上层透气防溅防漏防尘过滤挡板网的挡板部分的垂直下方是下层透气防溅防漏防尘过滤挡板网的过滤网部分）。

2. 根据权利要求 1 所述的一种透气防溅防漏防尘过滤杯盖，其特征是：下层透气防溅防漏防尘过滤挡板网的挡板部分有固定孔，上层透气防溅防漏防尘过滤挡板网的挡板部分有按式饮水口和上掀钮。

3. 根据权利要求 1 所述的一种透气防溅防漏防尘过滤杯盖，其特征是：盖外圈内部有下层支架层、垂直轨道、上层支架和螺纹，垂直轨道的上端平面和上层支架的上端平面在同一平面上。

透气防溅防漏防尘过滤杯盖

技术领域：

本实用新型涉及一种生活用品，尤其涉及一种透气防溅防漏防尘过滤杯盖。

背景技术：

目前，人们使用的杯子上的杯盖，必需将杯盖拧紧才能使杯子在晃动或翻倒的时候使杯中的水不会溅出或倒出。然而，拧紧杯盖又会使泡在杯子里的茶叶会被闷坏。这样，对一些在外工作的人员使用就很不方便，比如司机。在将杯盖打开时，怕在车身晃动或过弯时，杯中的水会溅出或倒出，而且还可能有灰尘掉进杯内；拧紧杯盖时，杯内的茶叶又会被闷坏。即使是在家中，也会有不当心翻倒杯子而使杯子中的水溅出、倒出的尴尬。

发明内容：

本实用新型所要解决的技术问题是提供一种能有效克服上述缺陷，采用了一种透气防溅防漏防尘过滤杯盖。

为了实现上述目的，本实用新型解决其技术问题所采用的技术方案为，一种透气防溅防漏防尘过滤杯盖，主要是由盖体、盖外圈组成，其特点是：在盖外圈里有与盖外圈口相同大小的上下两层透气防溅防漏防尘过滤挡板网，呈上下垂直分布，之间留有一定的空间，上层是由密封圈将其固定的，而下层是在一定空间内和一定方向上是可活动的；每层透气防溅防漏防尘过滤挡板网有挡板和过滤网组成，挡板和过滤网呈左右分布；并且挡板的面积略大于透气防溅防漏防尘过滤挡板网总面积的二分之一，其余为过滤网，面积略小于透气防溅防漏防尘过滤挡板网总面积的二分之一；上下两层透气防溅防漏防尘过滤挡板网的挡板和过滤网呈左右交错分布（即上层透气防溅防漏防尘过滤挡板网的过滤网部分的垂直下方是下层透气防溅防漏防尘过滤挡板网的挡板部分，上层透气防溅防漏防尘过滤挡板网的挡板部分的垂直下方是下层透气防溅防漏防尘过滤挡板网的过滤网部分）；下层透气防溅防漏防尘过滤挡板网的挡板部分有固

定孔，上层透气防溅防漏防尘过滤挡板网的挡板部分有按式饮水口和上掀钮，盖外圈内部有下层支架层、垂直轨道、上层支架和螺纹，垂直轨道的上端平面和上层支架的上端平面在同一平面上。由于采用上述方案，不难得出本实用新型具有如下有益效果，本实用新型结构简单，构思巧妙，使用这种杯盖时，杯子内外的空气依然可通过上下两层透气防溅防漏防尘过滤挡板网之间的空间进行流通且可以防止灰尘进入杯内，在杯子晃动或翻倒时也不用担心杯内的水会溅出或倒出。在杯子晃动时，上下两层面积均大于二分之一且交错分布的挡板可防止杯内溅起的水飞溅到杯外；在杯子翻倒时，若杯内的水恰巧没碰到下层透气防溅防漏防尘过滤挡板网的挡板部分而通过过滤网部分往外流，那么势必会被上层透气防溅防漏防尘过滤挡板网的挡板部分挡住，当杯内的水一旦碰到下层透气防溅防漏防尘过滤防漏防尘挡板网的挡板部分，那么由于水对挡板的压力，下层的透气防溅防漏防尘过滤挡板网就会向上层透气防溅防漏防尘过滤挡板网贴近，直到上下两层紧紧贴住，如此这般，上下两层透气防溅防漏防尘过滤挡板网的挡板部分就将整个杯口全部挡住，防止了水向外倒出。当想饮水时只要轻按一下按式饮水口，使按式饮水口到一个固定下弯位置，那么按式饮水口位置就会出现一个裂口，水可从其流出，喝完后只要搬一下上掀钮，按式饮水口又恢复其原来的位置，能保持其原有的密闭性。简单实用，易于清洗，具推广价值。

附图说明：

下面结合附图和实施例对本实用新型作进一步详细描述。

附图 1 为本实用新型的结构示意图。

附图 2 为本实用新型的分解图。

具体实施方式：

图1、图2中，盖体35紧密连接在盖外圈30上方，盖体35非固定连接，可拆卸；盖外圈30内部有下层支架层33、垂直轨道31、上层支架32和螺纹34，垂直轨道31位于下层支架层33的上方，垂直轨道31的上端平面和上层支架32的上端平面在同一平面上；盖外圈30里面有与盖外圈口相同大小的上层透气防溅防漏防尘过滤挡板网10和下层透气防溅防漏防尘过滤挡板网20；上层透气防溅防漏防尘过滤挡板网10有挡板12和过滤网11组成，挡板12和过滤网11呈左右分布，并且挡板12的面积略大于上层透气防溅防漏防尘过滤挡板网10总面

积的二分之一，其余为过滤网11，面积略小于上层透气防溅防漏防尘过滤挡板网10总面积的二分之一，上层透气防溅防漏防尘过滤挡板网10的挡板12部分有按式饮水口14和上掀钮13；下层透气防溅防漏防尘过滤挡板网20有挡板22和过滤网21组成，挡板22和过滤网21呈左右分布，并且挡板22的面积略大于下层透气防溅防漏防尘过滤挡板网20总面积的二分之一，其余为过滤网21，面积略小于下层透气防溅防漏防尘过滤挡板网20总面积的二分之一，下层透气防溅防漏防尘过滤挡板网20的挡板22部分有固定孔23，固定孔23位于上下两层透气防溅防漏防尘过滤挡板网的挡板的重叠区域内，保证上下两层透气防溅防漏防尘过滤挡板网紧贴时的密闭性；下层透气防溅防漏防尘过滤挡板网20由固定孔23插入垂直轨道31置于下层支架层33上方，且可在垂直轨道方向活动；上层透气防溅防漏防尘过滤挡板网10置于垂直轨道31的上端平面和上层支架32的上端平面所处的平面上；上下两层透气防溅防漏防尘过滤挡板网的挡板和过滤网呈左右交错分布（即上层透气防溅防漏防尘过滤挡板网的过滤网部分的垂直下方是下层透气防溅防漏防尘过滤挡板网的挡板部分，上层透气防溅防漏防尘过滤挡板网的挡板部分的垂直下方是下层透气防溅防漏防尘过滤挡板网的过滤网部分）；在上层透气防溅防漏防尘过滤挡板网10的上方紧贴有密封圈40，密封圈40可固定、拆卸，当密封圈40紧贴固定于上层透气防溅防漏防尘过滤挡板网10的上方时，上层透气防溅防漏防尘过滤挡板网10也就被固定，且保证了密闭性；整个杯盖可通过螺纹34与杯子固定连接；简单实用，易于清洗。

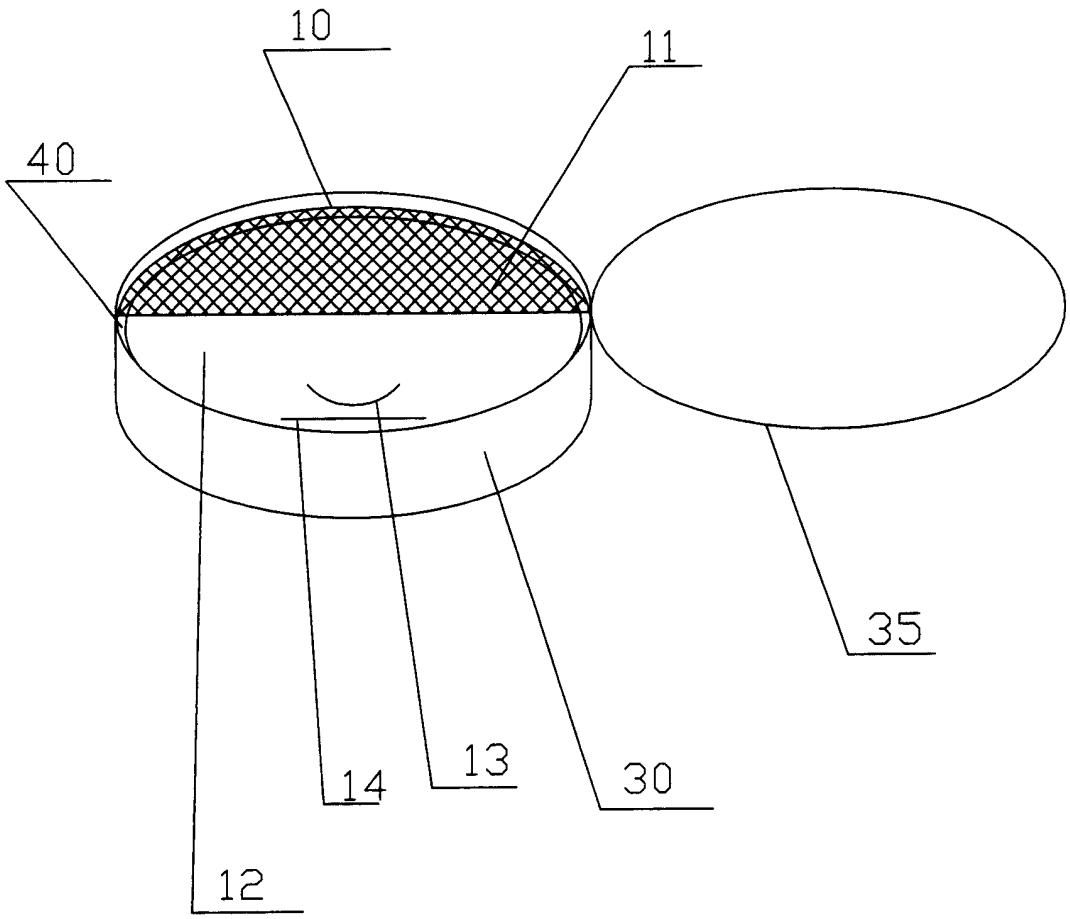

图 1

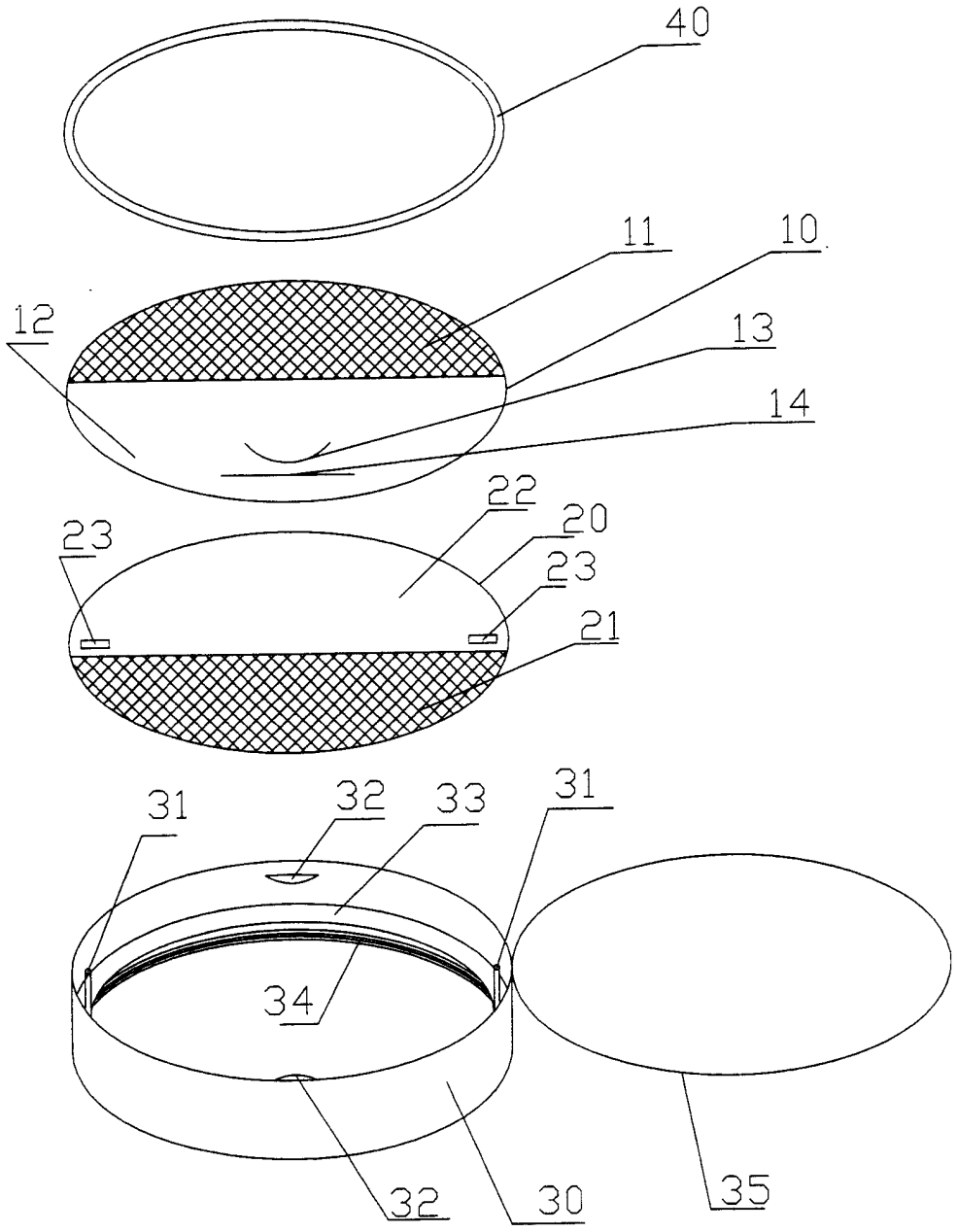

图 2