(19)中华人民共和国国家知识产权局

(12)实用新型专利

(10)授权公告号 CN 211842255 U
(45)授权公告日 2020.11.03

(21)申请号 202020252284.4

(22)申请日 2020.03.04

(73)专利权人 沈阳航晨电子科技有限公司
地址 110000 辽宁省沈阳市沈北新区蒲文路16-128号102

(72)发明人 王春元

(74)专利代理机构 成都华复知识产权代理有限公司 51298
代理人 庞启成

(51)Int.Cl.
B26D 7/02(2006.01)

权利要求书1页 说明书3页 附图2页

(54)实用新型名称

一种立切机压紧装置

(57)摘要

本实用新型公开了一种立切机压紧装置，包括有立切机支撑台和压紧机构，所述立切机支撑台的底部连接有立切机电机箱，所述立切机电机箱的一端连接有立切机维修箱，所述立切机维修箱的底部设置的切割刀固定杆上连接有切割刀，所述立切机支撑台的上端连接的滑轨与立切机工作台的底部设置的滑道滑动连接，所述立切机工作台的一端开设的滑槽与压紧机构的滚轮滑动连接，所述压紧机构包括有压紧板，所述压紧板的一侧活动套接在泡沫板工件上。本实用新型通过使用滚轮可以调节固定板的水平位置，配合可以调节高度的压紧板可以达到让切割刀切割不同大小泡沫板的效果，同时固定了泡沫板，避免了切割时的滑动，提高了泡沫板切割的品质。

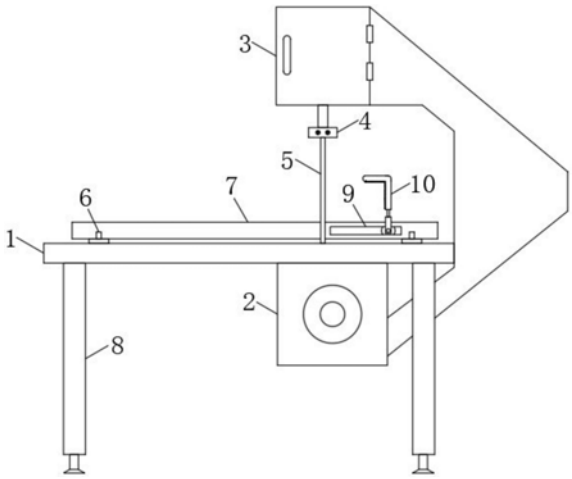

CN 211842255 U

1.一种立切机压紧装置,包括有立切机支撑台(1)和压紧机构(10),其特征在于:所述立切机支撑台(1)的底部固定连接有立切机电机箱(2),所述立切机电机箱(2)的一端固定连接有立切机维修箱(3),所述立切机维修箱(3)的底部设置有切割刀固定杆(4),所述切割刀固定杆(4)的下部固定连接有切割刀(5),所述立切机支撑台(1)的上端固定连接有滑轨(6),所述滑轨(6)的一端与立切机工作台(7)底部设置的滑道滑动连接,所述立切机工作台(7)的一端开设有滑槽(9),所述压紧机构(10)包括有滚轮(11),所述滑槽(9)的内部与滚轮(11)的表面滑动连接,且所述压紧机构(10)包括有压紧板(14),所述压紧板(14)的一侧活动套接在泡沫板工件的表面上。

2.根据权利要求1所述的一种立切机压紧装置,其特征在于:所述立切机支撑台(1)的下端固定连接有支撑架(8),且所述支撑架(8)设置为四组。

3.根据权利要求1所述的一种立切机压紧装置,其特征在于:所述滚轮(11)的一端通过转轴与固定板(12)固定连接,所述固定板(12)的上端固定连接有导柱(13),所述压紧板(14)的底部开设有凹槽(16),所述导柱(13)的一端与凹槽(16)活动插接,且所述凹槽(16)的内壁上胶接有第二防滑橡胶层(17)。

4.根据权利要求3所述的一种立切机压紧装置,其特征在于:所述导柱(13)的长度至少设置为200mm,且所述导柱(13)至少设置为六组且均与分布在固定板(12)的上端表面上。

5.根据权利要求1所述的一种立切机压紧装置,其特征在于:所述压紧板(14)设置为“7”字型,且所述压紧板(14)的一侧表面胶接有第一防滑橡胶层(15)。

6.根据权利要求1所述的一种立切机压紧装置,其特征在于:所述滑槽(9)设置为T字型,且所述滚轮(11)设置为整体嵌入滑槽(9)的内部进行滑动连接。

一种立切机压紧装置

技术领域

[0001] 本实用新型涉及立切机加工技术领域，具体为一种立切机压紧装置。

背景技术

[0002] 立切机顾名思义是工件被切开的方式是竖直被切开的设备俗称立切机，主要切割适用于对单层或多层皮革、橡胶、塑料、泡棉、尼龙、人造革、pvc板、无纺布等物料的裁断作业，特别适用于宽幅面、成卷状材料的冲裁落。

[0003] 当立切机对泡沫板切割时，为了防止在切割泡沫板时被切割的泡沫板在工作台上滑动，需要把被切割的泡沫板固定在工作台上，然而现有的立切机多数只是设置一个挡板，采用人工手动扶持稳固，靠经验来切割泡沫板，对被切割的泡沫板起不到很好的固定作用，从而造成被切割的泡沫板在立切机上切割时容易出现形状的偏差，降低产品的品质。因此，我们需要提供一种立切机压紧装置。

实用新型内容

[0004] 本实用新型的目的在于提供一种立切机压紧装置，通过使用滚轮可以调节固定板的水平位置，然后配合可以调节高度的压紧板可以达到让切割刀切割不同大小泡沫板的效果，同时固定了泡沫板，避免了切割时的滑动，提高了泡沫板切割的品质，以解决上述背景技术中提出的问题。

[0005] 为实现上述目的，本实用新型提供如下技术方案：一种立切机压紧装置，包括有立切机支撑台和压紧机构，所述立切机支撑台的底部固定连接有立切机电机箱，所述立切机电机箱的一端固定连接有立切机维修箱，所述立切机维修箱的底部设置有切割刀固定杆，所述切割刀固定杆的下部固定连接有切割刀，所述立切机支撑台的上端固定连接有滑轨，所述滑轨的一端与立切机工作台底部设置的滑道滑动连接，所述立切机工作台的一端开设有滑槽，所述压紧机构包括有滚轮，所述滑槽的内部与滚轮的表面滑动连接，且所述压紧机构包括有压紧板，所述压紧板的一侧活动套接在泡沫板工件的表面上。

[0006] 优选的，所述立切机支撑台的下端固定连接有支撑架，且所述支撑架设置为四组。

[0007] 优选的，所述滚轮的一端通过转轴与固定板固定连接，所述固定板的上端固定连接有导柱，所述压紧板的底部开设有凹槽，所述导柱的一端与凹槽活动插接，且所述凹槽的内壁上胶接有第二防滑橡胶层。

[0008] 优选的，所述导柱的长度至少设置为200mm，且所述导柱至少设置为六组且均与分布在固定板的上端表面上。

[0009] 优选的，所述压紧板设置为“7”字型，且所述压紧板的一侧表面胶接有第一防滑橡胶层。

[0010] 优选的，所述滑槽设置为T字型，且所述滚轮设置为整体嵌入滑槽的内部进行滑动连接。

[0011] 与现有技术相比，本实用新型的有益效果是：通过使用滚轮可以调节固定板的水

平位置，然后配合可以调节高度的压紧板可以达到让切割刀切割不同大小泡沫板的效果，同时固定了泡沫板，避免了切割时的滑动，提高了泡沫板切割的品质。

附图说明

[0012] 图1为本实用新型的结构示意图；

[0013] 图2为本实用新型压紧机构的结构示意图；

[0014] 图3为本实用新型压紧机构的爆炸结构示意图。

[0015] 图中：1、立切机支撑台；2、立切机电机箱；3、立切机维修箱；4、切割刀固定杆；5、切割刀；6、滑轨；7、立切机工作台；8、支撑架；9、滑槽；10、压紧机构；11、滚轮；12、固定板；13、导柱；14、压紧板；15、第一防滑橡胶层；16、凹槽；17、第二防滑橡胶层。

具体实施方式

[0016] 下面将结合本实用新型实施例中的附图，对本实用新型实施例中的技术方案进行清楚、完整地描述，显然，所描述的实施例仅仅是本实用新型一部分实施例，而不是全部的实施例。基于本实用新型中的实施例，本领域普通技术人员在没有做出创造性劳动前提下所获得的所有其他实施例，都属于本实用新型保护的范围。

[0017] 请参阅图1-3，本实用新型提供一种技术方案：一种立切机压紧装置，包括有立切机支撑台1和压紧机构，立切机支撑台1的底部固定连接有立切机电机箱2，立切机电机箱2的一端固定连接有立切机维修箱3，立切机维修箱3的底部设置有切割刀固定杆4，切割刀固定杆4的下部固定连接有切割刀5，立切机支撑台1的上端固定连接有滑轨6，滑轨6的一端与立切机工作台7底部设置的滑道滑动连接，立切机工作台7的一端开设有滑槽9，压紧机构10包括有滚轮11，滑槽9的内部与滚轮11的表面滑动连接，且压紧机构10包括有压紧板14，压紧板14的一侧活动套接在泡沫板工件的表面上。

[0018] 在实际实施时：立切机支撑台1的下端固定连接有支撑架8，且支撑架8设置为四组，可以方便支撑稳定，滚轮11的一端通过转轴与固定板12固定连接，固定板12的上端固定连接有导柱13，压紧板14的底部开设有凹槽16，导柱13的一端与凹槽16活动插接，且凹槽16的内壁上胶接有第二防滑橡胶层17，可以方便调整压紧板14的高度位置，导柱13的长度至少设置为200mm，且导柱13至少设置为六组且均与分布在固定板12的上端表面上，压紧板14设置为“7”字型，且压紧板14的一侧表面胶接有第一防滑橡胶层15，可以对待切割的泡沫板的位置进行有效的固定，滑槽9设置为T字型，且滚轮11设置为整体嵌入滑槽9的内部进行滑动连接，可以方便调整压紧机构10整体的水平位置，提高使用时的便捷性。

[0019] 具体使用说明如下：在实际操作时，将立切机工作台7滑动到开放位置，将待切割的泡沫板工件放置在立切机工作台7上，通过使用滚轮11快速调整压紧板14的水平位置，同时调整压紧板14的高度，使得压紧板14的一侧适应待切割的泡沫板的高度并进行位置固定，调整好位置后打开立切机的电源并启动，推动立切机工作台7带动待切割的泡沫板在滑轨6上滑动，通过工作的切割刀对待切割的泡沫板进行切割处理，切割好一块泡沫板后，拉动立切机工作台7滑动到开放位置，推动剩余待切割的泡沫板进入压紧板14的一侧内进行位置固定，继续开始重复性切割工作。

[0020] 尽管已经示出和描述了本实用新型的实施例，对于本领域的普通技术人员而言，

可以理解在不脱离本实用新型的原理和精神的情况下可以对这些实施例进行多种变化、修改、替换和变型，本实用新型的范围由所附权利要求及其等同物限定。

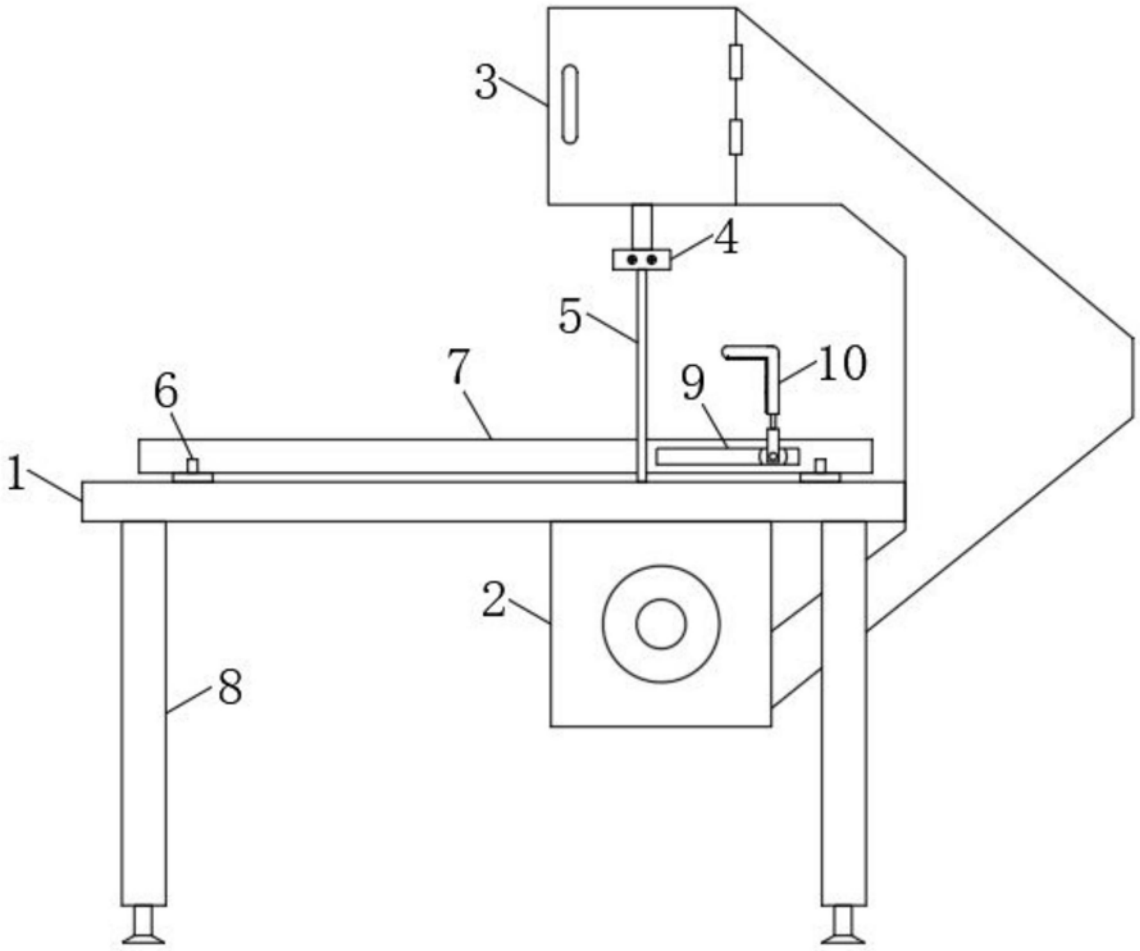

图1

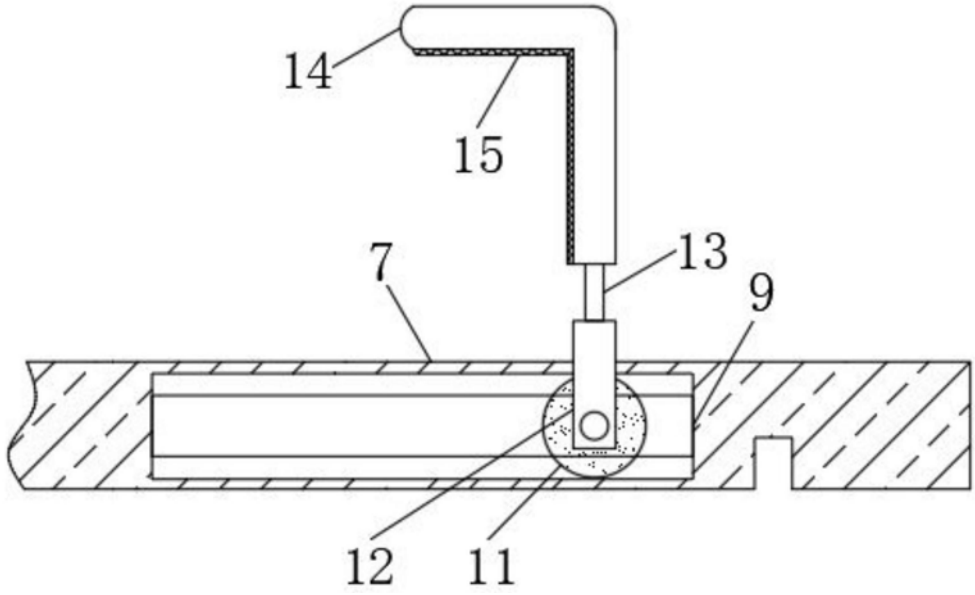

图2

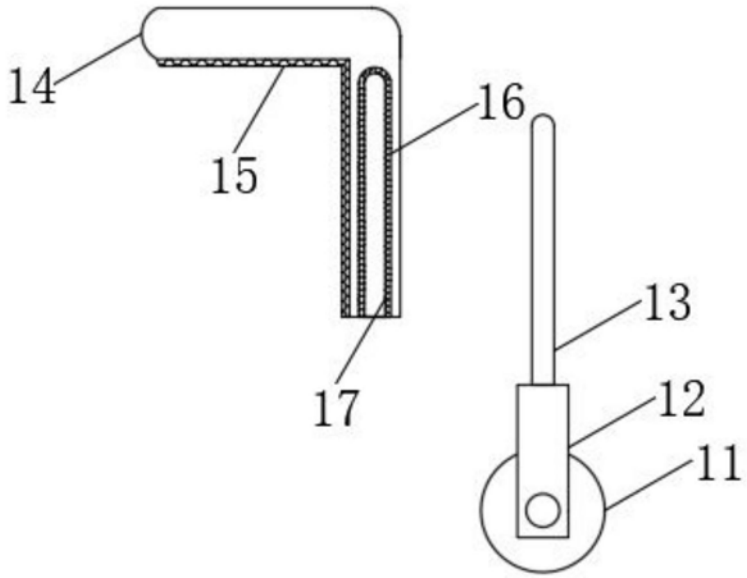

图3