(19)中华人民共和国国家知识产权局

(12)实用新型专利

(10)授权公告号 CN 211092401 U
(45)授权公告日 2020.07.28

(21)申请号 201921632506.9

(22)申请日 2019.09.28

(73)专利权人 绍兴柯桥浙工大创新研究院发展有限公司

地址 312000 浙江省绍兴市柯桥区柯华路958号浙江工业大学之江学院科创楼234室

(72)发明人 王斐波 李慧丽 童竹萱

(51)Int.Cl.

A47B 17/02(2006.01)
A47B 97/00(2006.01)
F21V 33/00(2006.01)

权利要求书1页 说明书3页 附图2页

(54)实用新型名称

一种工业设计模型制作工作台

(57)摘要

本实用新型公开了一种工业设计模型制作工作台，包括第一固定桌、第二固定桌、可调节桌及L型背板，第一固定桌和第二固定桌分别位于可调节桌的两侧，L型背板竖直固定于第一、第二固定桌和可调节桌的后方，第一固定桌包括第一固定桌面、第一框架、第一抽屉，第二固定桌包括第二固定桌面、第二框架、第二抽屉，可调节桌包括第三桌面、第三框架、第三抽屉，第一框架、第二框架和第三框架三者高度相同，L型背板上方设置有照明装置，第一框架和第二框架靠近第三框架一侧固定连接有限位滑块，第三框架两侧面固定连接有导轨，限位滑块与导轨相配合。本实用新型保证了操作舒适性、模型拼接准确性和使用便捷性，提高了工作效率，结构简单，实用性强。

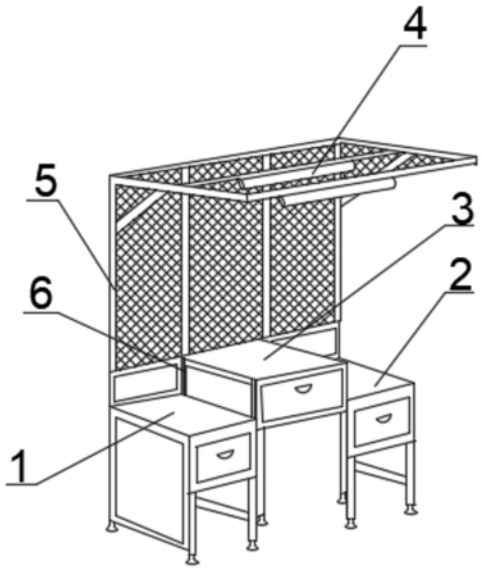

CN 211092401 U

1.一种工业设计模型制作工作台,包括第一固定桌(1)、第二固定桌(2)、可调节桌(3)及L型背板(5),其特征在于:所述第一固定桌(1)和第二固定桌(2)分别位于可调节桌(3)的两侧,所述L型背板(5)竖直固定于第一固定桌(1)、第二固定桌(2)和可调节桌(3)的后方,所述第一固定桌(1)包括第一固定桌面(1-1)、第一框架(1-2)、第一抽屉(1-3),所述第二固定桌(2)包括第二固定桌面(2-1)、第二框架(2-2)、第二抽屉(2-3),所述可调节桌(3)包括第三桌面(3-1)、第三框架(3-2)、第三抽屉(3-3),所述第一抽屉(1-3)、第二抽屉(2-3)和第三抽屉(3-3)分别位于第一固定桌面(1-1)、第二固定桌面(2-1)和第三桌面(3-1)的下方,所述第一框架(1-2)、第二框架(2-2)和第三框架(3-2)三者高度相同,所述L型背板(5)包括背板框架(5-1)、加强杆(5-2)、网状格栅(5-3),所述加强杆(5-2)设置于背板框架(5-1)的两个侧面,所述网状格栅(5-3)填充于背板框架(5-1)上,所述L型背板(5)上方设置有照明装置(4),所述第一框架(1-2)、第二框架(2-2)和背板框架(5-1)为一体式结构,所述第一框架(1-2)和第二框架(2-2)靠近第三框架(3-2)一侧固定连接有限位滑块(7),所述第三框架(3-2)两侧面固定连接有导轨(6),所述限位滑块(7)与导轨(6)相配合。

2.根据权利要求1所述的一种工业设计模型制作工作台,其特征在于,所述第一抽屉(1-3)、第二抽屉(2-3)和第三抽屉(3-3)上均设置有隐形把手。

3.根据权利要求1所述的一种工业设计模型制作工作台,其特征在于,所述导轨(6)包括底座(6-1)和圆形光轴(6-2),所述底座(6-1)和圆形光轴(6-2)为一体式结构,所述限位滑块(7)内部设置有滚珠,所述限位滑块(7)侧面设置有圆孔(8),所述圆孔(8)内设置有螺纹,所述圆孔(8)通过螺纹连接有把手(9)。

4.根据权利要求1所述的一种工业设计模型制作工作台,其特征在于,所述背板框架(5-1)为铁质材料,所述背板框架(5-1)周围可通过磁铁设置遮光布。

5.根据权利要求1所述的一种工业设计模型制作工作台,其特征在于,所述网状格栅(5-3)上活动安装有挂钩和夹子。

一种工业设计模型制作工作台

技术领域

[0001] 本实用新型涉及工业设计技术领域，尤其是一种工业设计模型制作工作台。

背景技术

[0002] 工业设计是一种设计的统称，包括机械设计、产品设计及平面设计等，通过人将其设计灵感应用到产品上并进行制模打样，进而应用到各个领域，因此，工业设计是产品生产及创新必不可少的步骤，在工业设计过程中，需要绘制图纸及拼装模型，以便于后续的加工和应用，而这些工作需要在工作台上完成，因此，工业设计需要专用的工作台。

[0003] 现有的模型制作工作台为普通的桌体，平台结构单一，照明效果不好，桌面高度固定，无法根据需要调整高度；工作台上不带有可放置图纸的放置机构，模型拼装工具无处放置，影响使用的便捷性，很大程度上影响工业设计的工作效率。

实用新型内容

[0004] 为了克服现有技术中存在的上述问题，本实用新型提出一种工业设计模型制作工作台。

[0005] 本实用新型解决其技术问题所采用的技术方案是：一种工业设计模型制作工作台，包括第一固定桌、第二固定桌、可调节桌及L型背板，所述第一固定桌和第二固定桌分别位于可调节桌的两侧，所述L型背板竖直固定于第一固定桌、第二固定桌和可调节桌的后方，所述第一固定桌包括第一固定桌面、第一框架、第一抽屉，所述第二固定桌包括第二固定桌面、第二框架、第二抽屉，所述可调节桌包括第三桌面、第三框架、第三抽屉，所述第一抽屉、第二抽屉和第三抽屉分别位于第一固定桌面、第二固定桌面和第三桌面的下方，所述第一框架、第二框架和第三框架三者高度相同，所述L型背板包括背板框架、加强杆、网状格栅，所述加强杆设置于背板框架的两个侧面，所述网状格栅填充于背板框架上，所述L型背板上方设置有照明装置，所述第一框架、第二框架和背板框架为一体式结构，所述第一框架和第二框架靠近第三框架一侧固定连接有限位滑块，所述第三框架两侧面固定连接有导轨，所述限位滑块与导轨相配合。

[0006] 上述的一种工业设计模型制作工作台，所述第一抽屉、第二抽屉和第三抽屉上均设置有隐形把手。

[0007] 上述的一种工业设计模型制作工作台，所述导轨包括底座和圆形光轴，所述底座和圆形光轴为一体式结构，所述限位滑块内部设置有滚珠，所述限位滑块侧面设置有圆孔，所述圆孔内设置有螺纹，所述圆孔内通过螺纹连接有把手。

[0008] 上述的一种工业设计模型制作工作台，所述背板框架为铁质材料，所述背板框架周围可通过磁铁设置遮光布。

[0009] 上述的一种工业设计模型制作工作台，所述网状格栅上活动安装有挂钩和夹子。

[0010] 本实用新型的有益效果是，可调节桌的设置，可以根据操作人员的需要进行高度调节，保证操作的舒适性和模型拼接的准确性；网状格栅的设置可以根据需要在网状格栅

上活动安装夹子和挂钩用于放置图纸和拼装工具，节省工作台的空间，且保证了使用的便捷性，提高了工作效率；照明装置的设置保证了照明效果，且当光线较弱时可在背板框架上选择性的安装遮光布，提高照明装置的照明效果，本实用新型结构简单，实用性强。

附图说明

[0011] 下面结合附图和实施例对本实用新型进一步说明。

[0012] 图1为本实用新型可调节桌放下示意图；

[0013] 图2为本实用新型可调节桌抬起示意图；

[0014] 图3为本实用新型导轨与限位滑块连接侧视图。

[0015] 图中1.第一固定桌，1-1.第一固定桌面，1-2.第一框架，1-3.第一抽屉，2. 第二固定桌，2-1.第二固定桌面，2-2.第二框架，2-3.第二抽屉，3.可调节桌， 3-1.第三桌面，3-2.第三框架，3-3第三抽屉，4.照明装置，5.L型背板，5-1. 背板框架，5-2.加强杆，5-3.网状格栅，6.导轨，7.限位滑块，8.圆孔，9.把手。

具体实施方式

[0016] 为使本领域技术人员更好的理解本实用新型的技术方案，下面结合附图和具体实施方式对本实用新型作详细说明。

[0017] 一种工业设计模型制作工作台，包括第一固定桌1、第二固定桌2、可调节桌3及L型背板5，所述第一固定桌1和第二固定桌2分别位于可调节桌3 的两侧，所述L型背板5竖直固定于第一固定桌1、第二固定桌2和可调节桌 3的后方，所述第一固定桌1包括第一固定桌面1-1、第一框架1-2、第一抽屉1-3，所述第二固定桌2包括第二固定桌面2-1、第二框架2-2、第二抽屉 2-3，所述可调节桌3包括第三桌面3-1、第三框架3-2、第三抽屉3-3，所述第一抽屉1-3、第二抽屉2-3和第三抽屉3-3分别位于第一固定桌面1-1、第二固定桌面2-1和第三桌面3-1的下方，所述第一框架1-2、第二框架2-2和第三框架3-2三者高度相同，所述L型背板5包括背板框架5-1、加强杆5-2、网状格栅5-3，所述加强杆5-2设置于背板框架5-1的两个侧面，所述网状格栅5-3填充于背板框架5-1上，所述L型背板5上方设置有照明装置4，所述第一框架1-2、第二框架2-2和背板框架5-1为一体式结构，所述第一框架1-2 和第二框架2-2靠近第三框架3-2一侧固定连接有限位滑块7，所述第三框架 3-2两侧面固定连接有导轨6，所述限位滑块7与导轨6相配合。

[0018] 进一步的，所述第一抽屉1-3、第二抽屉2-3和第三抽屉3-3上均设置有隐形把手。

[0019] 进一步的，所述导轨6包括底座6-1和圆形光轴6-2，所述底座6-1和圆形光轴6-2为一体式结构，所述限位滑块7内部设置有滚珠，所述限位滑块7 侧面设置有圆孔8，所述圆孔8内设置有螺纹，所述圆孔8内通过螺纹连接有把手9。

[0020] 进一步的，所述背板框架5-1为铁质材料，所述背板框架5-1周围可通过磁铁设置遮光布，可根据光照条件和实际情况安装遮光布，来提高工作台的亮度，保证拼接效率和准确性，防止零件损坏。

[0021] 进一步的，所述网状格栅5-3上活动安装有挂钩和夹子，可以根据需要安装挂钩和夹子用于安放图纸和拼接工具。

[0022] 具体的，本实用新型使用时，可根据操作人员的需要和模型拼接的要求，将可调节

桌3进行高度调整，调整高度时，将第一框架1-2和第二框架2-2上的所有把手9拧松，抬动可调节桌3沿导轨6上下滑动到合适位置后，将把手9拧紧，即完成高度调节；当光线较弱时，可通过磁铁在背板框架5上固定遮光布，打开照明装置4照明。

[0023] 以上实施例仅为本实用新型的示例性实施例，不用于限制本实用新型，本实用新型的保护范围由权利要求书限定。本领域技术人员可以在本实用新型的实质和保护范围内，对本实用新型做出各种修改或等同替换，这种修改或等同替换也应视为落在本实用新型的保护范围内。

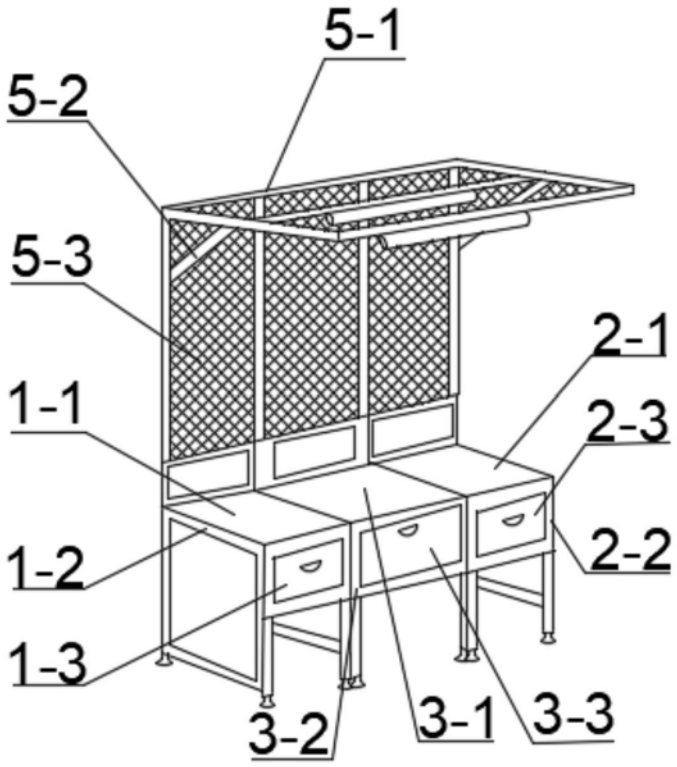

图1

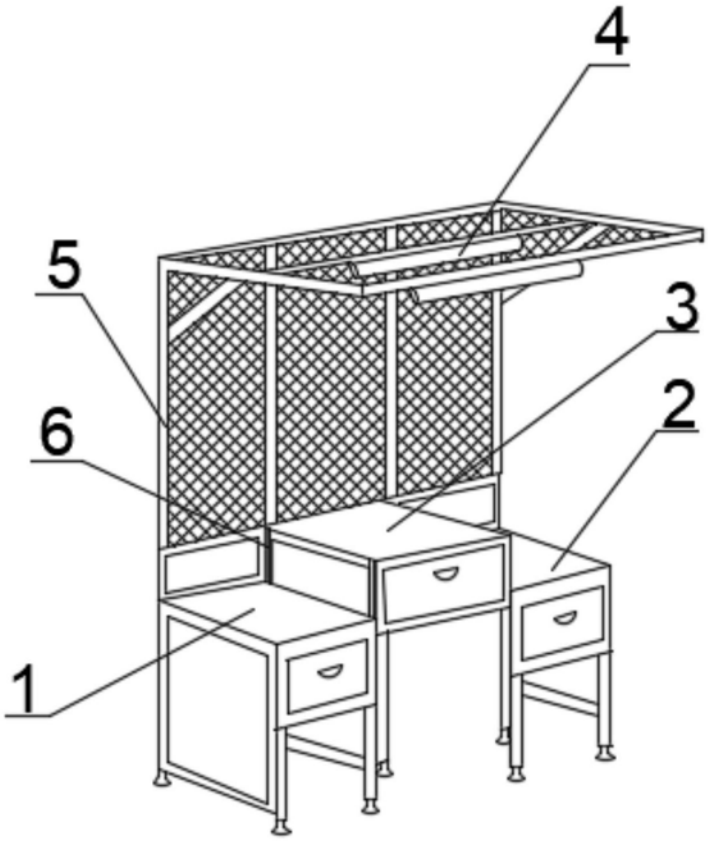

图2

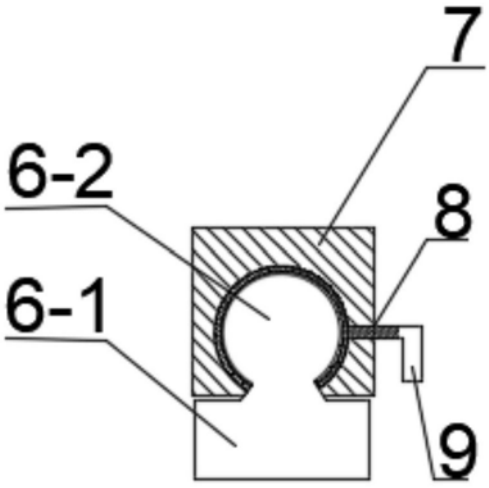

图3