(19)中华人民共和国国家知识产权局

(12)实用新型专利

(10)授权公告号 CN 202375735 U
(45)授权公告日 2012.08.15

(21)申请号 201120497048.X

(22)申请日 2011.12.05

(73)专利权人 李丙玉
地址 250100 山东省济南市历城区董家镇843号济南市历城第二中学科技创新办公室

(72)发明人 李丙玉

(74)专利代理机构 济南诚智商标专利事务所有限公司 37105
代理人 王汝银

(51)Int.Cl.
*A47G 19/22*(2006.01)

权利要求书 1 页 说明书 1 页 附图 1 页

(54)实用新型名称

多功能茶杯

(57)摘要

本实用新型涉及一种多功能茶杯，它是由杯盖、杯身和滤网构成，其特征是，所述的杯身是一个两头相通的圆筒，杯盖通过螺纹连接拧在杯身上端，滤网放在杯身下端，杯身下端通过螺纹连接在茶叶储藏体的一端，所述的杯底通过螺纹连接在茶叶储藏体的另一端。本实用新型解决了忘记带茶叶而带来的烦恼，同时，有效利用茶杯的结构空间，同时解决了滤网松动的困扰，使用方便。

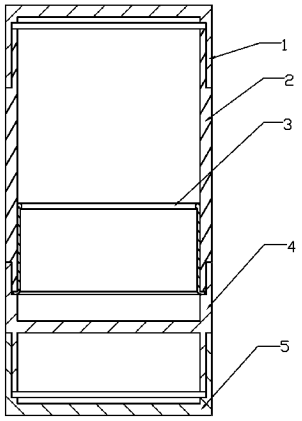


CN 202375735 U

1. 一种多功能茶杯，是由杯盖、杯身和滤网构成，其特征是，所述的杯身是一个两头相通的圆筒，杯盖通过螺纹连接拧在杯身上端，滤网放在杯身下端，杯身下端通过螺纹连接在茶叶储藏体的一端，所述的杯底通过螺纹连接在茶叶储藏体的另一端。

# 多功能茶杯

## 技术领域

[0001] 本实用新型涉及一种茶杯，特别是一种多功能茶杯。

## 背景技术

[0002] 长期以来，茶杯的结构乃至形状一直采用传统的方式，一成不变；即包括杯体、过滤网和杯盖，过滤网放置在杯体开口处，杯盖拧在杯体上面。因此，茶杯用的时间久了，滤网容易松动，并且茶叶漂浮在滤网附近，容易把碎片茶叶喝入嘴里，；同时，喝茶时，还必须准备一个容器放置茶叶，特别是外出旅行或出差在外，想喝茶时，还必须专门备用一个放茶叶的容器，携带非常不便，给喜爱喝茶的人们带来了极大的困扰。

## 实用新型内容

[0003] 本实用新型的技术任务是针对上述现有技术中的不足提供一种多功能茶杯，该多功能茶杯不但防止了滤网的松动，而且具有携带茶叶的优点。

[0004] 本实用新型解决其技术问题所采用的技术方案是：一种多功能茶杯，是由杯盖、杯身和滤网构成，其特征是，所述的杯身是一个两头相通的圆筒，杯盖通过螺纹连接拧在杯身上端，滤网放在杯身下端，杯身下端通过螺纹连接在茶叶储藏体的一端，所述的杯底通过螺纹连接在茶叶储藏体的另一端。

[0005] 本实用新型具有以下突出的有益效果：人们在喝茶水时，不会因为茶杯用的时间久了，滤网松动掉下来，滤网放在杯身底部，滤网被紧紧的固定在下面，并且茶叶都漂浮在茶杯底部，不会浮上来了，更重要的是喝茶时，不需要专门准备一个容器放置茶叶，特别是外出旅行或出差在外，想喝茶时，只需要打开茶叶储藏体，就可以取出茶叶，不仅提供了人们喝茶时的方便，而且也解决了为忘记带茶叶而带来的烦恼，同时，有效利用茶杯的结构空间，节约了资源，减少了浪费。

## 附图说明

[0006] 附图 1 是本实用新型的主视结构示意图；

[0007] 附图标记说明：1 杯盖、2 杯身、3 滤网、4 茶叶储藏体、5 杯底。

## 具体实施方式

[0008] 如图 1 所示，本实用新型的一种多功能茶杯，是由杯盖 1、杯身 2、滤网 3 构成，所述的杯身 2 是一个两头相通的圆筒，杯盖 1 通过螺纹连接拧在杯身 2 上端，滤网 3 放在杯身 2 下端，杯身 2 下端通过螺纹连接在茶叶储藏体 4 的一端，所述的杯底 5 通过螺纹连接在茶叶储藏体 4 的另一端。人们喝茶时，倒置多功能茶杯，连同杯底 5 拧下茶叶储藏体 4，从茶叶储藏体 4 拧下杯底 2，取出茶叶，放在滤网 3 内；然后，把杯底 5 拧在茶叶储藏体 4 后，再把茶叶储藏体 4 拧在杯身 2 上，使多功能茶杯正置，拧下杯盖 1，就可以倒入热水。

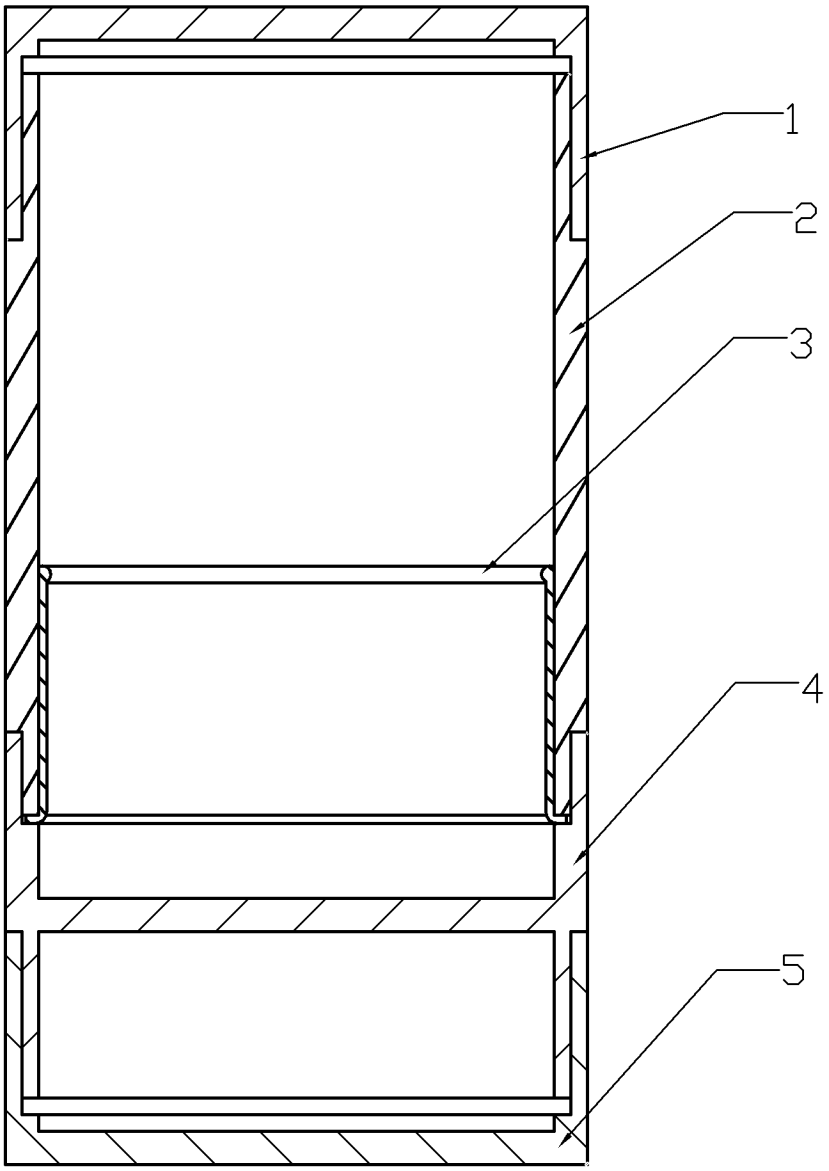


图 1