(19)中华人民共和国国家知识产权局

(12)实用新型专利

(10)授权公告号 CN 201938546 U
(45)授权公告日 2011.08.24

(21)申请号 201120013059.6

(22)申请日 2011.01.05

(73)专利权人 成军节
地址 321300 浙江省永康市唐先镇汪村

(72)发明人 成军节

(51)Int.Cl.
A44C 9/00(2006.01)

权利要求书 1 页 说明书 1 页 附图 1 页

(54)实用新型名称

一种LED发光指环

(57)摘要

本实用新型涉及一种LED发光指环。所述LED发光指环包括指环本体，所述指环本体内设有电池，所述指环本体上设有LED灯，所述LED灯通过电线和电池相连，在所述LED灯和电池之间的电线上接有开关按钮，该开关按钮设在指环本体上。本实用新型LED发光指环中的LED灯通过电线和电池连接，使用时，将位于LED灯和电池之间的电线上的开关按钮打开，LED灯点亮，使人们即使在暗处也可以使用指环进行穿鱼饵。

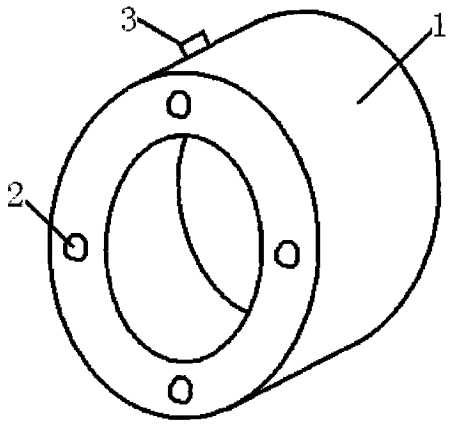

CN 201938546 U

1. 一种 LED 发光指环，包括指环本体，其特征在于，所述指环本体内设有电池，所述指环本体上设有 LED 灯，所述 LED 灯通过电线和电池相连，在所述 LED 灯和电池之间的电线上接有开关按钮，该开关按钮设在指环本体上。

一种 LED 发光指环

技术领域

[0001] 本实用新型涉及一种 LED 发光指环。

背景技术

[0002] 由于 LED 能耗小，被广泛应用在生活照明上。目前人们遇到在夜里不容易穿鱼饵的问题。

实用新型内容

[0003] 本实用新型针对目前人们遇到在夜里不容易穿鱼饵的问题的不足，提供一种 LED 发光指环。

[0004] 本实用新型解决上述技术问题的技术方案如下：一种 LED 发光指环包括指环本体，所述指环本体内设有电池，所述指环本体上设有 LED 灯，所述 LED 灯通过电线和电池相连，在所述 LED 灯和电池之间的电线上接有开关按钮，该开关按钮设在指环本体上。

[0005] 本实用新型的有益效果是：本实用新型 LED 发光指环中的 LED 灯通过电线和电池连接，使用时，将位于 LED 灯和电池之间的电线上的开关按钮打开，LED 灯点亮，使人们即使在暗处也可以使用指环进行穿鱼饵。

附图说明

[0006] 图 1 为本实用新型 LED 发光指环的结构示意图。

具体实施方式

[0007] 以下结合附图对本实用新型的原理和特征进行描述，所举实例只用于解释本实用新型，并非用于限定本实用新型的范围。

[0008] 图 1 为本实用新型 LED 发光指环的结构示意图。如图 1 所示，所述 LED 发光指环包括指环本体 1，所述指环本体 1 内设有电池，所述指环本体 1 上设有 LED 灯 3，所述 LED 灯 3 通过电线和电池相连，在所述 LED 灯 3 和电池之间的电线上接有开关按钮 2，该开关按钮 2 设在指环本体 1 上。

[0009] 以上所述仅为本实用新型的较佳实施例，并不用以限制本实用新型，凡在本实用新型的精神和原则之内，所作的任何修改、等同替换、改进等，均应包含在本实用新型的保护范围之内。

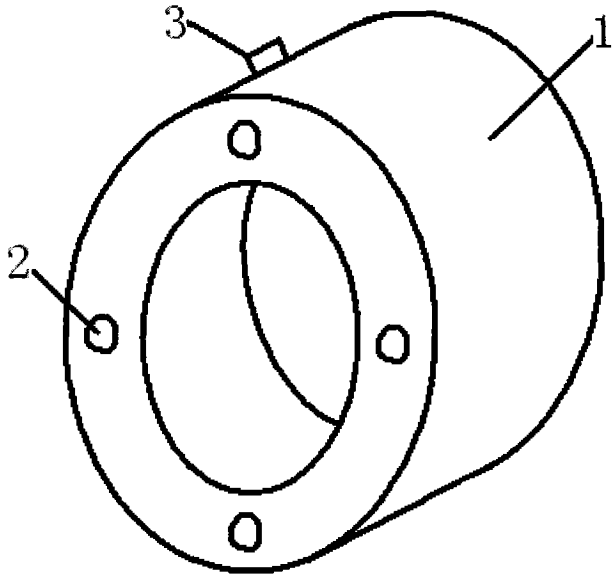

图 1