(19)中华人民共和国国家知识产权局

(12)实用新型专利

(10)授权公告号 CN 216399017 U
(45)授权公告日 2022.04.29

(21)申请号 202122837295.6
(22)申请日 2021.11.18
(73)专利权人 宿迁亚森械友新材料有限公司
地址 223700 江苏省宿迁市泗阳县意杨产业科技园庐山路西侧
(72)发明人 钟克俊 马亚飞
(74)专利代理机构 江苏长德知识产权代理有限公司 32478
代理人 闫啸
(51)Int.Cl.
B24B 7/28(2006.01)
B24B 41/06(2012.01)
B24B 41/02(2006.01)
B24B 47/22(2006.01)
B24B 41/04(2006.01)
B24B 47/12(2006.01)

权利要求书1页 说明书3页 附图2页

(54)实用新型名称

一种用于橱柜的指接板板材打磨装置

(57)摘要

本实用新型公开了一种用于橱柜的指接板板材打磨装置，包括底座，所述底座前端和后端均通过固定件固定有电动缸，所述电动缸内侧伸缩部穿过固定件固定有固定板，所述底座上部右侧边缘处对称固定有固定块，所述固定块内侧通过轴承转动连接有丝杆，所述丝杆侧面套装有移动座。本实用新型中通过底座上侧的电动缸、固定板以及橡胶垫的配合，方便对板材进行支撑和固定，避免了在打磨时需要人员保证板材的稳定性，通过与移动座转动连接的连接板以及活动的微型推杆，方便对电机盒的交底进行控制，进而方便对打磨盘的角度进行控制，方便根据加工要求进行操作，通过驱动电机、丝杆以及螺母座的配合，方便对打磨电机盒和打磨盘的位置进行调节。

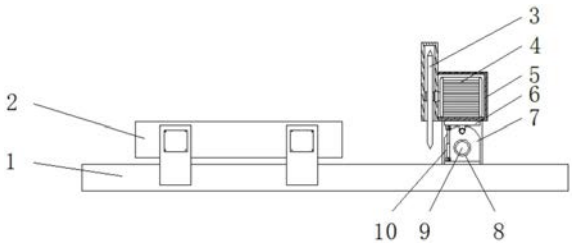

CN 216399017 U

1.一种用于橱柜的指接板板材打磨装置,包括底座(1),其特征在于:所述底座(1)前端和后端均通过固定件(14)固定有电动缸(13),所述电动缸(13)内侧伸缩部穿过固定件(14)固定有固定板(2),所述底座(1)上部右侧边缘处对称固定有固定块(12),所述固定块(12)内侧通过轴承转动连接有丝杆(9),所述丝杆(9)侧面套装有移动座(7),所述移动座(7)内上部转动连接有连接板(6),所述连接板(6)左侧的移动座(7)内转动连接有微型推杆(10),所述微型推杆(10)上部与连接板(6)转动连接,所述连接板(6)上端固定有电机盒(5),所述电机盒(5)内固定有打磨电机(4),所述打磨电机(4)左侧输出轴穿过电机盒(5)固定有打磨盘(3)。

2.根据权利要求1所述的一种用于橱柜的指接板板材打磨装置,其特征在于:所述电动缸(13)以及固定件(14)均设有四组,四组固定件(14)以及电动缸(13)两两对称固定在底座(1)前部和后部,所述固定板(2)均设有两组,两组固定板(2)分别与四组电动缸(13)连接。

3.根据权利要求1所述的一种用于橱柜的指接板板材打磨装置,其特征在于:所述固定板(2)侧视横截面呈L型,所述固定板(2)内侧粘接固定有橡胶垫(15)。

4.根据权利要求1所述的一种用于橱柜的指接板板材打磨装置,其特征在于:所述底座(1)右后侧固定有驱动电机(11),所述驱动电机(11)前侧输出轴与丝杆(9)后部固定连接,所述驱动电机(11)外侧的底座(1)上固定有保护罩。

5.根据权利要求1所述的一种用于橱柜的指接板板材打磨装置,其特征在于:所述丝杆(9)侧面通过滚珠螺母副套装有螺母座(8),所述螺母座(8)镶嵌固定在移动座(7)内,所述移动座(7)侧视横截面呈U型。

6.根据权利要求1所述的一种用于橱柜的指接板板材打磨装置,其特征在于:所述电机盒(5)左侧焊接固定有防护罩,所述打磨盘(3)转动连接在防护罩内,所述打磨盘(3)底部延伸至防护罩下侧,所述打磨盘(3)底部位于固定板(2)右侧。

一种用于橱柜的指接板板材打磨装置

技术领域

[0001] 本实用新型涉及指接板打磨设备技术领域，具体为一种用于橱柜的指接板板材打磨装置。

背景技术

[0002] 指接板，指接板由多块木板拼接而成，上下不再粘压夹板，由于竖向木板间采用锯齿状接口，类似两手手指交叉对接。与木工板的用途一样，只是指接板在生产过程中用胶量比木工板少得多，所以是较木工板更为环保的一种板材，指接板的加工过程为原木切短-开片成板条-进入专用烘干设备进行烘干改性-根据不同颜色、瑕疵等分检-初刨-开隼-接长-拼版-烘干-砂磨-补灰-砂磨光。将木材切削成不同形状的单元，按一定方式重新组合为各种板材。

[0003] 现有的指接板在进行打磨时，一般为人员通过打磨机进行手动操作，不仅在打磨时需要手动固定工件，且需要人员对打磨机的交底和位置一直控制，保证稳定，操作不够便捷，增加了人员的操作难度，故提出一种用于橱柜的指接板板材打磨装置。

实用新型内容

[0004] 本实用新型的目的在于提供一种用于橱柜的指接板板材打磨装置，以解决上述背景技术中提出的问题。

[0005] 为实现上述目的，本实用新型提供如下技术方案：一种用于橱柜的指接板板材打磨装置，包括底座，所述底座前端和后端均通过固定件固定有电动缸，所述电动缸内侧伸缩部穿过固定件固定有固定板，所述底座上部右侧边缘处对称固定有固定块，所述固定块内侧通过轴承转动连接有丝杆，所述丝杆侧面套装有移动座，所述移动座内上部转动连接有连接板，所述连接板左侧的移动座内转动连接有微型推杆，所述微型推杆上部与连接板转动连接，所述连接板上端固定有电机盒，所述电机盒内固定有打磨电机，所述打磨电机左侧输出轴穿过电机盒固定有打磨盘。

[0006] 优选的，所述电动缸以及固定件均设有四组，四组固定件以及电动缸两两对称固定在底座前部和后部，所述固定板均设有两组，两组固定板分别与四组电动缸连接。

[0007] 优选的，所述固定板侧视横截面呈L型，所述固定板内侧粘接固定有橡胶垫。

[0008] 优选的，所述底座右后侧固定有驱动电机，所述驱动电机前侧输出轴与丝杆后部固定连接，所述驱动电机外侧的底座上固定有保护罩。

[0009] 优选的，所述丝杆侧面通过滚珠螺母副套装有螺母座，所述螺母座镶嵌固定在移动座内，所述移动座侧视横截面呈U型。

[0010] 优选的，所述电机盒左侧焊接固定有防护罩，所述打磨盘转动连接在防护罩内，所述打磨盘底部延伸至防护罩下侧，所述打磨盘底部位于固定板右侧。

[0011] 与现有技术相比，本实用新型的有益效果是：一种用于橱柜的指接板板材打磨装置，

[0012] 通过底座上侧的电动缸、固定板以及橡胶垫的配合，方便对板材进行支撑和固定，避免了在打磨时需要人员保证板材的稳定性，通过与移动座转动连接的连接板以及活动的微型推杆，方便对电机盒的交底进行控制，进而方便对打磨盘的角度进行控制，方便根据加工要求进行操作，通过驱动电机、丝杆以及螺母座的配合，能够对移动座的位置进行移动，进而方便对打磨电机盒和打磨盘的位置进行调节，避免了需要人员进行推动，整体使用更加方便。

附图说明

[0013] 图1为本实用新型整体正视剖面结构示意图；

[0014] 图2为本实用新型的俯视连接结构示意图；

[0015] 图3为本实用新型移动座的结构示意图；

[0016] 图4为本实用新型固定板的连接结构示意图。

[0017] 图中：1、底座；2、固定板；3、打磨盘；4、打磨电机；5、电机盒；6、连接板；7、移动座；8、螺母座；9、丝杆；10、微型推杆；11、驱动电机；12、固定块；13、电动缸；14、固定件；15、橡胶垫。

具体实施方式

[0018] 下面将结合本实用新型实施例中的附图，对本实用新型实施例中的技术方案进行清楚、完整地描述，显然，所描述的实施例仅仅是本实用新型一部分实施例，而不是全部的实施例。基于本实用新型中的实施例，本领域普通技术人员在没有做出创造性劳动前提下所获得的所有其他实施例，都属于本实用新型保护的范围。

[0019] 请参阅图1-4，本实用新型提供一种技术方案：一种用于橱柜的指接板板材打磨装置，包括底座1，底座1前端和后端均通过固定件14固定有电动缸13，电动缸13内侧伸缩部穿过固定件14固定有固定板2，底座1上部右侧边缘处对称固定有固定块12，固定块12内侧通过轴承转动连接有丝杆9，丝杆9侧面套装有移动座7，移动座7内上部转动连接有连接板6，连接板6左侧的移动座7内转动连接有微型推杆10，微型推杆10上部与连接板6转动连接，连接板6上端固定有电机盒5，电机盒5内固定有打磨电机4，打磨电机4左侧输出轴穿过电机盒5固定有打磨盘3。

[0020] 本实用新型中，电动缸13以及固定件14均设有四组，四组固定件14以及电动缸13两两对称固定在底座1前部和后部，固定板2均设有两组，两组固定板2分别与四组电动缸13连接，保证了对板材固定时的稳定性。

[0021] 本实用新型中，固定板2侧视横截面呈L型，固定板2内侧粘接固定有橡胶垫15，通过L型设置，方便对板材进行支撑，通过橡胶垫15，避免对板材进行保护，避免固定板2与板材之间磨损。

[0022] 本实用新型中，底座1右后侧固定有驱动电机11，驱动电机11前侧输出轴与丝杆9后部固定连接，驱动电机11外侧的底座1上固定有保护罩，通过驱动电机11，方便对丝杆9进行驱动，进而带动移动座7进行移动，实现对打磨电机4以及打磨盘3的位置进行移动，通过保护罩，方便对驱动电机11进行保护。

[0023] 本实用新型中，丝杆9侧面通过滚珠螺母副套装有螺母座8，螺母座8镶嵌固定在移

动座7内，移动座7侧视横截面呈U型，通过螺母座8，方便对移动座7进行移动。

[0024] 本实用新型中，电机盒5左侧焊接固定有防护罩，打磨盘3转动连接在防护罩内，打磨盘3底部延伸至防护罩下侧，打磨盘3底部位于固定板2右侧，通过防护罩，方便在设备不使用时，对打磨盘3进行保护。

[0025] 工作原理：正常使用时，将板材位于固定板2之间，然后运行电动缸13，电动缸13带动固定板2向内侧进行移动，直至橡胶垫15与固定板2紧密接触，实现对固定板2进行固定，当需要对打磨盘3的角度进行调节时，运行微型推杆10，通过微型推杆10的伸缩，带动连接板6以移动座7为支点进行转动，进而通过对连接板6的调节，实现对打磨电机4和打磨盘3的交底调节，运行打磨电机4，打磨电机4带动打磨盘3进行转动，实现打磨，当需要调节打磨盘3的位置时，运行驱动电机11，驱动电机11带动丝杆9进行转动，丝杆9通过螺母座8带动移动座7进行移动，进而通过移动座7带动连接板6进行移动，实现对打磨盘3的位置进行调节，方便进行打磨，以上便是整个装置的工作过程，且本说明书中未作详细描述的内容均属于本领域专业技术人员公知的现有技术。

[0026] 尽管已经示出和描述了本实用新型的实施例，对于本领域的普通技术人员而言，可以理解在不脱离本实用新型的原理和精神的情况下可以对这些实施例进行多种变化、修改、替换和变型，本实用新型的范围由所附权利要求及其等同物限定。

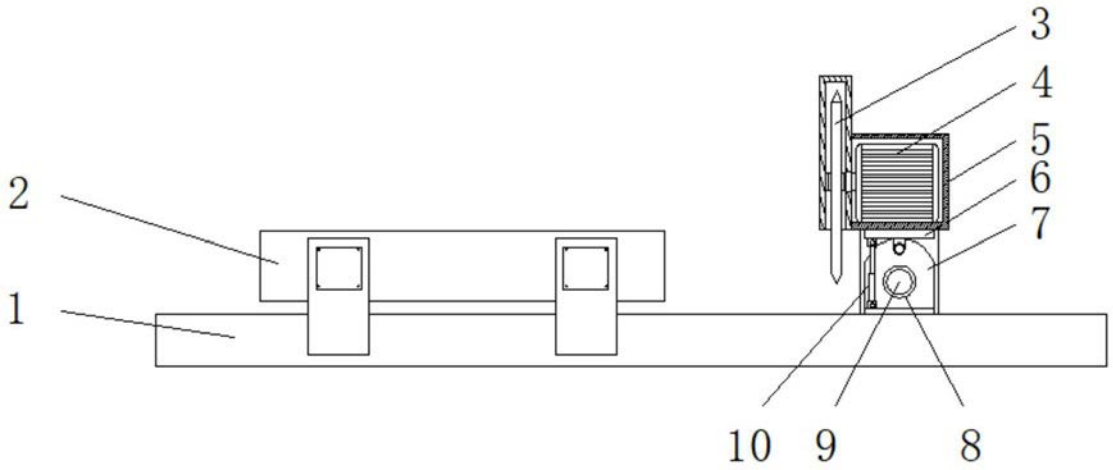

图1

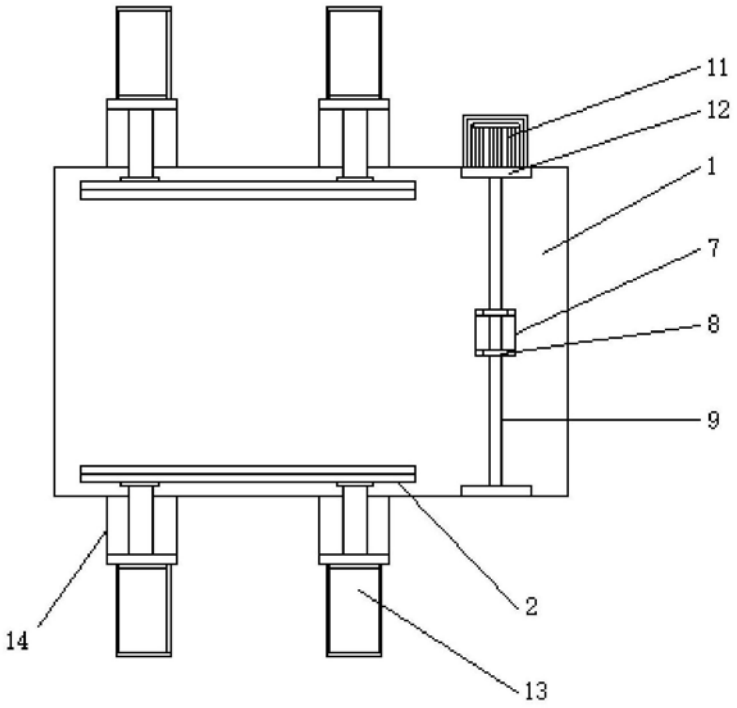

图2

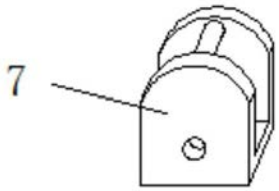

图3

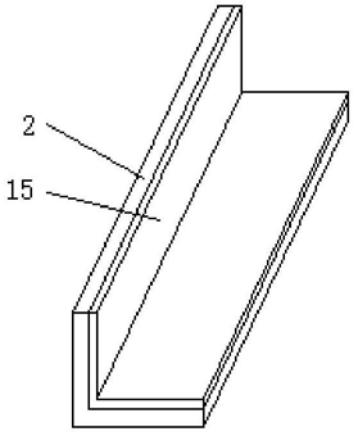

图4