(19)中华人民共和国国家知识产权局

(12)实用新型专利

(10)授权公告号 CN 203032807 U
(45)授权公告日 2013.07.03

(21)申请号 201220752014.5

(22)申请日 2012.12.10

(73)专利权人 邵浩森
地址 325000 浙江省瑞安市莘塍实验小学五(2)班

(72)发明人 邵浩森

(51)Int.Cl.
B62J 3/00(2006.01)

权利要求书1页 说明书1页 附图1页

(54)实用新型名称

一种带音乐的自行车

(57)摘要

本实用新型公开了一种带音乐的自行车，包括车体，在自行车车体的龙头部位固接有一支架，所述支架上卡接有一MP3音乐播放器，所述MP3音乐播放器内电连接有扬声器，所述MP3音乐播放器内电连接有蓄电池；本实用新型的有益效果：本实用新型结构简单，在车体上安装MP3音乐播放器，增加了自行车的功能，特别适于爱好音乐的人们使用。

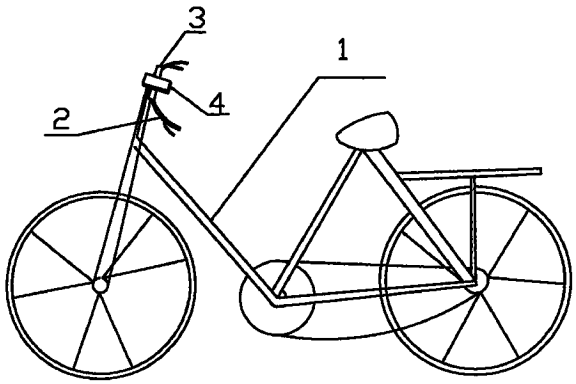

CN 203032807 U

1. 一种带音乐的自行车，包括车体，其特征在于：在自行车车体的龙头部位固接有一支架，所述支架上卡接有一 MP3 音乐播放器，所述 MP3 音乐播放器内电连接有扬声器，所述 MP3 音乐播放器内电连接有蓄电池。

一种带音乐的自行车

技术领域

[0001] 本实用新型属于自行车领域，特别涉及一种带音乐的自行车。

背景技术

[0002] 传统自行车只是方便出行的交通工具或锻炼身体的健身工具，功能单一。

实用新型内容

[0003] 针对现有技术的不足，本实用新型提供一种带音乐的自行车。

[0004] 为了实现上述目的，本实用新型所采取的技术方案是：

[0005] 一种带音乐的自行车，包括车体，在自行车车体的龙头部位固接有一支架，所述支架上卡接有一 MP3 音乐播放器，所述 MP3 音乐播放器内电连接有扬声器，所述 MP3 音乐播放器内电连接有蓄电池。

[0006] 本实用新型的有益效果：本实用新型结构简单，在车体上安装 MP3 音乐播放器，增加了自行车的功能，特别适于爱好音乐的人们使用。

附图说明

[0007] 图 1 为本实用新型结构示意图。

[0008] 图 2 为 MP3 音乐播放器结构示意图。

具体实施方式

[0009] 如图 1 和图 2 所示的一种带音乐的自行车，包括车体 1，在自行车车体 1 的龙头部位 2 固接有一支架 3，所述支架 3 上卡接有一 MP3 音乐播放器 4，所述 MP3 音乐播放器 4 内电连接有扬声器 5，所述 MP3 音乐播放器 4 内电连接有蓄电池 6。

[0010] 在车体上安装 MP3 音乐播放器，增加了自行车的功能，特别适于爱好音乐的人们使用。

[0011] 以上为本实用新型最佳实施方式，本领域内普通的技术人员的简单更改和替换都是本实用新型的保护范围之内。

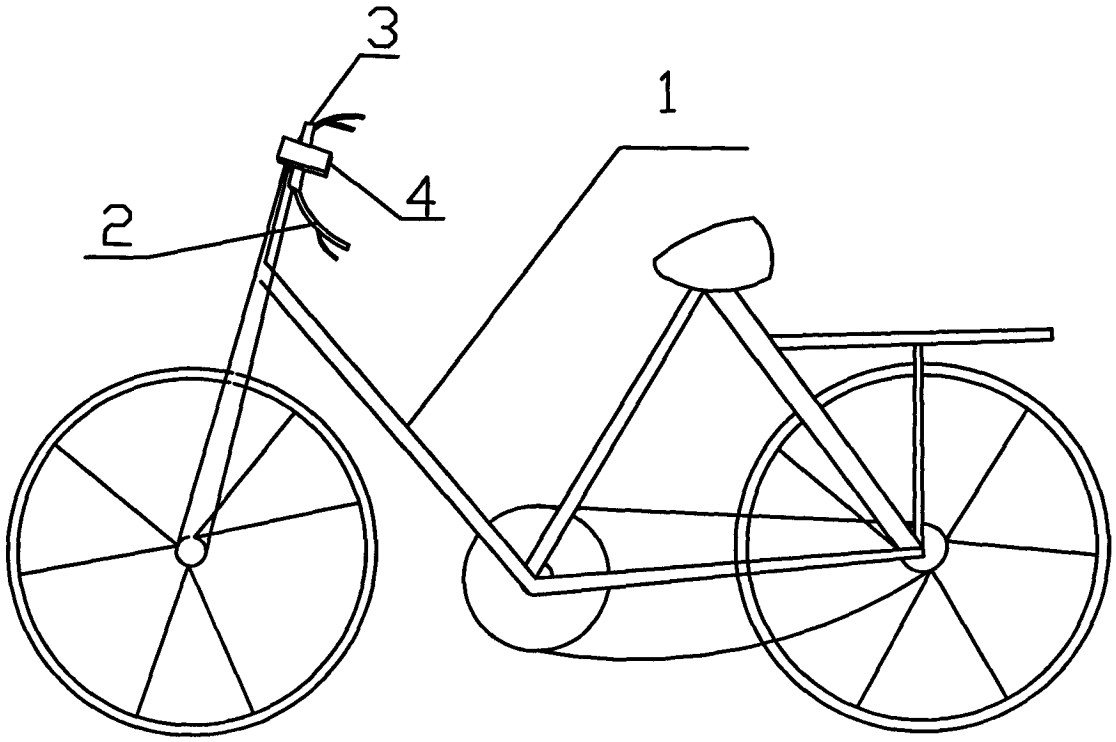

图 1

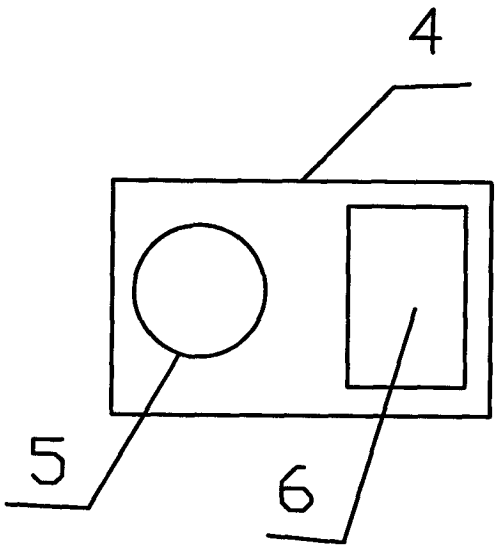

图 2