(19)国家知识产权局

(12)实用新型专利

(10)授权公告号 CN 222074774 U
(45)授权公告日 2024.11.29

(21)申请号 202322968416.X

(22)申请日 2023.11.03

(73)专利权人 爱果乐科技股份有限公司
地址 215000 江苏省苏州市相城区相城大道1168号品上商业中心5幢18层

(72)发明人 陈向林 苏纯伟 宋海峰

(74)专利代理机构 苏州国诚专利代理有限公司 32293
专利代理师 陶纯佳

(51)Int.Cl.
A47B 39/10(2006.01)
A47B 17/00(2006.01)

权利要求书1页 说明书3页 附图1页

(54)实用新型名称

一种可周向调节的坐姿矫正器

(57)摘要

本实用新型涉及坐姿矫正技术领域,具体指一种可周向调节的坐姿矫正器;包括底板和胸托组件,所述底板的前端设有立板,立板上设有固定座,胸托组件上设有活动座,活动座与固定座配合连接,从而使胸托组件竖立在所述底板之上,或,使胸托组件围绕固定座转动并垂挂在底板之下;本实用新型结构合理,所述活动座与固定座配合连接,使胸托组件竖立在底板上,实现矫正器的核心功能,活动座可与固定座相对转动,使所述胸托组件在竖直平面上旋转180°并垂挂在桌面之下,减少对桌面空间的占用,无需人员和座椅移动即可转换成收纳模式,使用灵活方便。

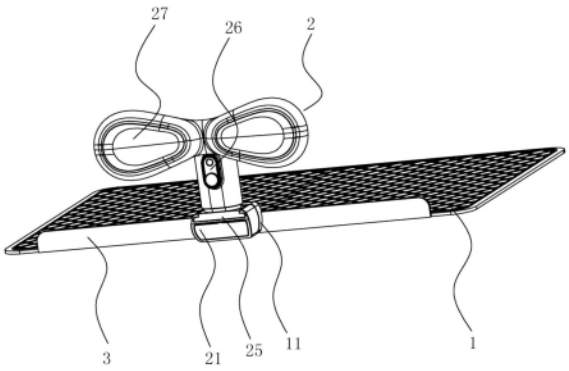

CN 222074774 U

1.一种可周向调节的坐姿矫正器,包括底板(1)和胸托组件(2),其特征在于:所述底板(1)的前端设有立板(3),立板(3)上设有固定座(11),胸托组件(2)上设有活动座(21),活动座(21)与固定座(11)配合连接,从而使胸托组件(2)竖立在所述底板(1)之上,或,使胸托组件(2)围绕固定座(11)转动并垂挂在底板(1)之下。

2.根据权利要求1所述的可周向调节的坐姿矫正器,其特征在于:所述固定座(11)的前端面上设有基准轴(12),活动座(21)上设有通孔(22),基准轴(12)的前端穿设于所述通孔(22),从而使活动座(21)与固定座(11)转动连接;所述固定座(11)和活动座(21)之间设有锁定结构。

3.根据权利要求2所述的可周向调节的坐姿矫正器,其特征在于:所述锁定结构包括至少一个的锁销(13),锁销(13)设于基准轴(12)的一侧并与其间隔设置,所述活动座(21)上设有锁孔(23),锁销(13)与锁孔(23)配对连接。

4.根据权利要求2所述的可周向调节的坐姿矫正器,其特征在于:所述通孔(22)内设有弹簧(24),弹簧(24)与活动座(21)配合连接从而使所述活动座(21)始终趋向固定座(11)。

5.根据权利要求3所述的可周向调节的坐姿矫正器,其特征在于:所述锁销(13)包括波珠螺丝、弹性卡扣和软胶头。

6.根据权利要求3所述的可周向调节的坐姿矫正器,其特征在于:所述基准轴(12)的两侧对称地设有两个锁销(13),通孔(22)的两侧对称地设有两个锁孔(23)。

7.根据权利要求1所述的可周向调节的坐姿矫正器,其特征在于:所述固定座(11)上设有滑槽(14),胸托组件(2)的下端设有插件(25),插件(25)可插入所述滑槽(14)从而与所述活动座(21)可拆卸连接。

8.根据权利要求7所述的可周向调节的坐姿矫正器,其特征在于:所述胸托组件(2)包括升降柱(26),升降柱(26)的下端设有插件(25),升降柱(26)的上端设有矫正胸托(27)。

一种可周向调节的坐姿矫正器

技术领域

[0001] 本实用新型涉及坐姿矫正技术领域,具体指一种可周向调节的坐姿矫正器。

背景技术

[0002] 青少年在学习过程中,经常会弯腰、弯脖子或趴在桌子上看书,如果长期保持这种不正确的坐姿,会引起脊柱变形或近视等问题,长此以往影响学生的视力和身体正常发育;坐姿矫正器是指用于规范正确坐姿的辅助工具,通常包括固定座以及胸托两个大部,使用者将胸部与胸托部分相贴合,从而实现矫正青少年人坐姿的目的。

[0003] 中国专利CN215076422U公开的一种桌板符合的坐姿矫正器,包括用于放置在桌面上的桌板和安装在所述桌板上的伸缩架,其中:所述桌板的一侧具有用于从桌子侧面抵住桌沿的限位挡台;所述伸缩架具有至少一根可伸缩的杆体;所述杆体包括多个子杆体,其中一节子杆体位置可调整地安装在另一节子杆体上,以实现伸缩架的伸缩,形成在坐姿的身高方向的限位;所述伸缩架的一端铰接在所述限位挡台上,以实现所述伸缩架的翻转。

[0004] 现有的这种坐姿矫正器在需要腾出桌面空间时,需要将胸托部分拆卸下来,或如上述技术方案一样,将胸托前后翻转来实现收纳目的。但是前后翻转的胸托结构需要使用者后退让出一定的空间,才能够将胸托翻转到桌面下方,使用时非常不方便。

[0005] 因此,现有技术还有待于改进和发展。

实用新型内容

[0006] 本实用新型的目的在于针对现有技术的缺陷和不足,提供一种结构合理、调节方便,使用灵活的可周向调节的坐姿矫正器。

[0007] 为了实现上述目的,本实用新型采用以下技术方案:

[0008] 本实用新型所述的一种可周向调节的坐姿矫正器,包括底板和胸托组件,所述底板的前端设有立板,立板上设有固定座,胸托组件上设有活动座,活动座与固定座配合连接,从而使胸托组件竖立在所述底板之上,或,使胸托组件围绕固定座转动并垂挂在底板之下。

[0009] 根据以上方案,所述固定座的前端面上设有基准轴,活动座上设有通孔,基准轴的前端穿设于所述通孔,从而使活动座与固定座转动连接;所述固定座和活动座之间设有锁定结构。

[0010] 根据以上方案,所述锁定结构包括至少一个的锁销,锁销设于基准轴的一侧并与其间隔设置,所述活动座上设有锁孔,锁销与锁孔配对连接。

[0011] 根据以上方案,所述通孔内设有弹簧,弹簧与活动座配合连接从而使所述活动座始终趋向固定座。

[0012] 根据以上方案,所述锁销包括波珠螺丝、弹性卡扣和软胶头。

[0013] 根据以上方案,所述基准轴的两侧对称地设有两个锁销,通孔的两侧对称地设有两个锁孔。

[0014] 根据以上方案,所述固定座上设有滑槽,胸托组件的下端设有插件,插件可插入所述滑槽从而与所述活动座可拆卸连接。

[0015] 根据以上方案,所述胸托组件包括升降柱,升降柱的下端设有插件,升降柱的上端设有矫正胸托。

[0016] 本实用新型有益效果为:本实用新型结构合理,所述活动座与固定座配合连接,使胸托组件竖立在底板上,实现矫正器的核心功能,活动座可与固定座相对转动,使所述胸托组件在竖直平面上旋转180°并垂挂在桌面之下,减少对桌面空间的占用,无需人员和座椅移动即可转换成收纳模式,使用灵活方便。

附图说明

[0017] 图1是本实用新型的整体结构示意图;

[0018] 图2是本实用新型的拆分结构示意图。

[0019] 图中:

[0020] 1、底板;2、胸托组件;3、立板;11、固定座;12、基准轴;13、锁销;14、滑槽;21、活动座;22、通孔;23、锁孔;24、弹簧;25、插件;26、升降柱;27、矫正胸托。

具体实施方式

[0021] 下面结合附图与实施例对本实用新型的技术方案进行说明。

[0022] 如图1-2所示,本实用新型所述的一种可周向调节的坐姿矫正器,包括底板1和胸托组件2,所述底板1的前端设有立板3,立板3上设有固定座11,胸托组件2上设有活动座21,活动座21与固定座11配合连接,从而使胸托组件2竖立在所述底板1之上,或,使胸托组件2围绕固定座11转动并垂挂在底板1之下。所述底板1放置在桌面上,或者,底板1与桌面一体设置,立板3靠近用户并竖直设置在底板1的前端。所述固定座11成型设置或固定连接所述立板3,活动座21沿纵向与固定座11配对连接,所述活动座21可围绕纵向轴与所述固定座11转动连接,进而使所述胸托组件2可相对底板1转动。所述胸托组件2竖立设置时,使用者将胸部与胸托组件2相贴合,从而实现矫正青少年人坐姿的目的。进一步地,将所述胸托组件2旋转180°,即可使胸托组件2垂挂在桌面之下,减少对桌面空间的占用,使用灵活方便。

[0023] 所述固定座11的前端面上设有基准轴12,活动座21上设有通孔22,基准轴12的前端穿设于所述通孔22,从而使活动座21与固定座11转动连接;所述固定座11和活动座21之间设有锁定结构。所述活动座21和固定座11之间为转动连接,所述基准轴12沿纵向设置并与通孔22构成孔轴配合,使所述活动座21可相对固定座11旋转。

[0024] 所述锁定结构包括至少一个的锁销13,锁销13设于基准轴12的一侧并与其间隔设置,所述活动座21上设有锁孔23,锁销13与锁孔23配对连接。所述锁定结构用于限制基准轴12和通孔22之间的转动关系,在胸托组件2向上竖立或向下垂挂时,保证胸托组件2与底板1之间的位置稳定。优选的是,所述基准轴12的两侧对称地设有两个锁销13,对应的是,通孔22的两侧对称地设有两个锁孔23,当两个锁销13与两个锁孔23配对连接时,所述活动座21与固定座11之间不能相对转动。可以理解的是,所述锁销13和锁孔23之间为可拆卸连接,所述锁销13和锁孔23之间可以相对远离或靠近,以实现锁定或解锁状态的切换,

[0025] 所述通孔22内设有弹簧24,弹簧24与活动座21配合连接从而使所述活动座21始终

趋向固定座11。所述通孔22内还设有螺栓,螺栓穿设于弹簧且螺栓的一端与基准轴12连接,通孔22内设置有台阶,弹簧的两端分别抵触螺栓头和台阶,从而驱使所述活动座21始终趋向固定座11,当然,拉动活动座21克服弹簧24的弹力,使活动座21远离固定座11时,所述锁销13和锁孔23之间实现解锁。同上所述,所述锁销13包括波珠螺丝、弹性卡扣和软胶头,当活动座21靠近固定座11时,锁销13可插入锁孔23使活动座21与固定座11之间不能相对转动。

[0026] 所述固定座11上设有滑槽14,胸托组件2的下端设有插件25,插件25可插入所述滑槽14从而与所述活动座21可拆卸连接。所述滑槽14可采用T形槽,插件25沿纵向可插入所述滑槽14,将胸托组件2与活动座21配合连接。

[0027] 所述胸托组件2包括升降柱26,升降柱26的下端设有插件25,升降柱26的上端设有矫正胸托27。所述升降柱26为可伸缩结构,用来调节矫正胸托27与底板1的相对高度,满足不同体型的用户使用。

[0028] 以上所述仅是本实用新型的较佳实施方式,故凡依本实用新型专利申请范围所述的构造、特征及原理所做的等效变化或修饰,均包括于本实用新型专利申请范围内。

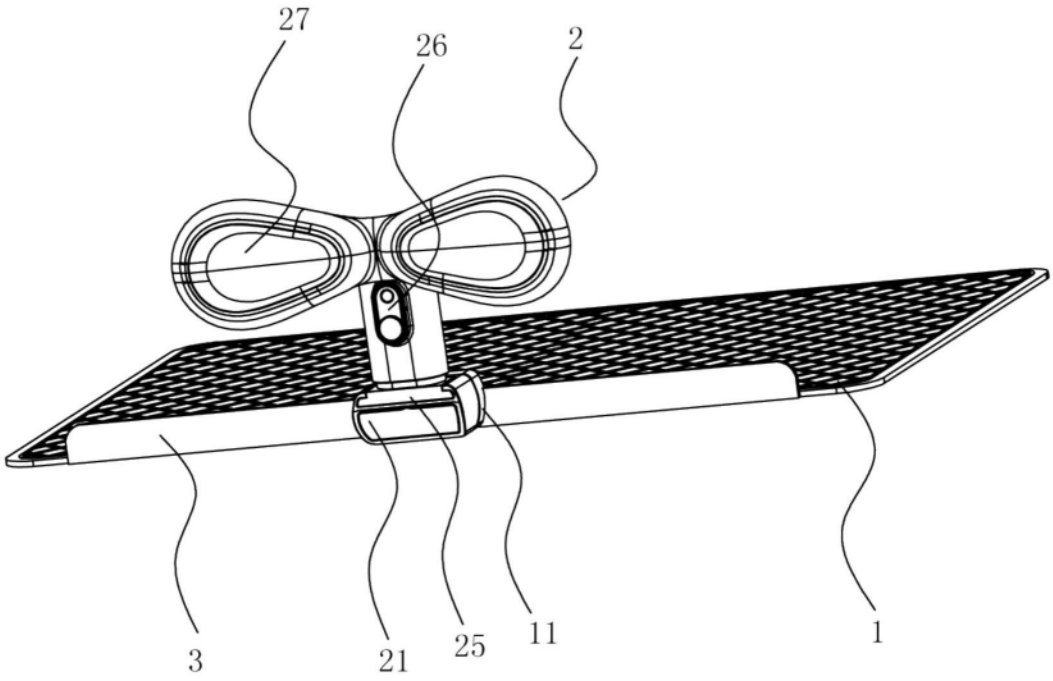

图1

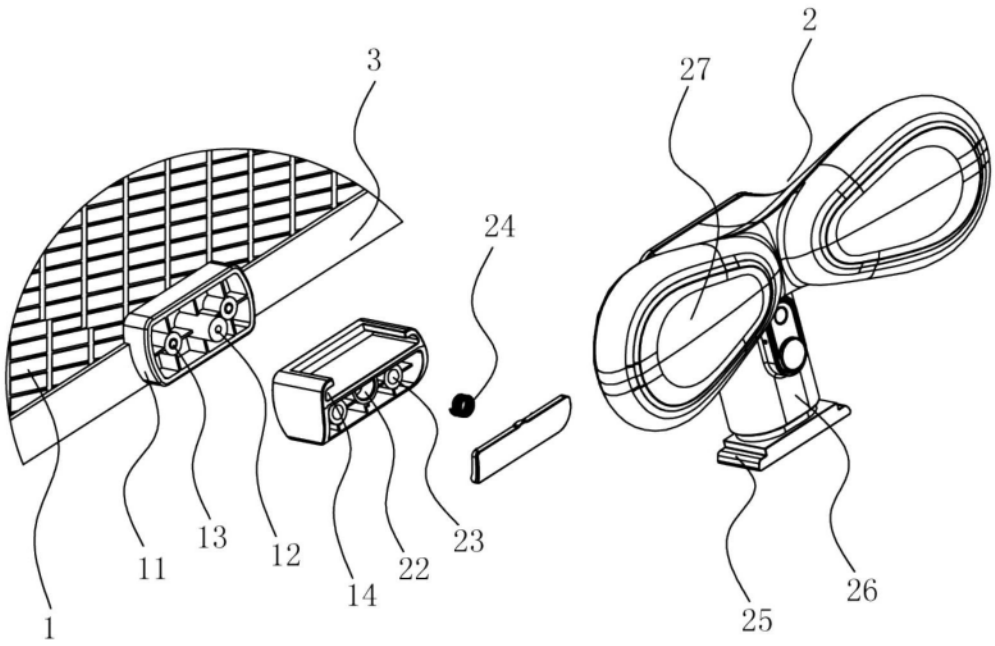

图2